الصين المصنع مباشرة الفولاذ المقاوم للصدأ المشابك الزجاج حنفية للبيع

وصف المنتج

المنتج ماأنا	الصين المصنع مباشرة الفولاذ المقاوم للصدأ حنفية الزجاج المشابك للبيع
مواد	دوبلكس 2205 / الفولاذ المقاوم للصدأ 316
إنهاء	مرآة مصقولة / صقيل ناعم
إلى عن على غلاss Thickness	8-13.52mm (أي حفرة المطلوبة في الزجاج)
ارتفاع	168mm
حجم غطاء القاعدة	للجولة mmلمربع وقطره 100 100x100mm
متزايد	تصاعد السطح / الأرض
طريقة التصنيع	الصب (جودة عالية)
تفاصيل التعبئة	1) قطعة واحدة في كيس فقاعة واحدة ، ثم في مربع أبيض واحد 2 x330x230mm) 12 قطعة في الكرتون المقوى 365 3) التعبئة حسب متطلبات العملاء
الوضعية	تجمع سياج / شرفة / سطح السفينة / درابزين درابزين الزجاج
تفتيش مصنع	متاح
Sفسيح	متاح
موك	قطعه. يمكن أن تأمر حسب وظيفتك المتطلبات.
OEM & amp؛ ODM الخدمات	متاح

□□□□□□ □□□□□ □□□□□□ Destails

1) □□□□□ □□□□□ □□□□□□ □□□□□ □□□□□□

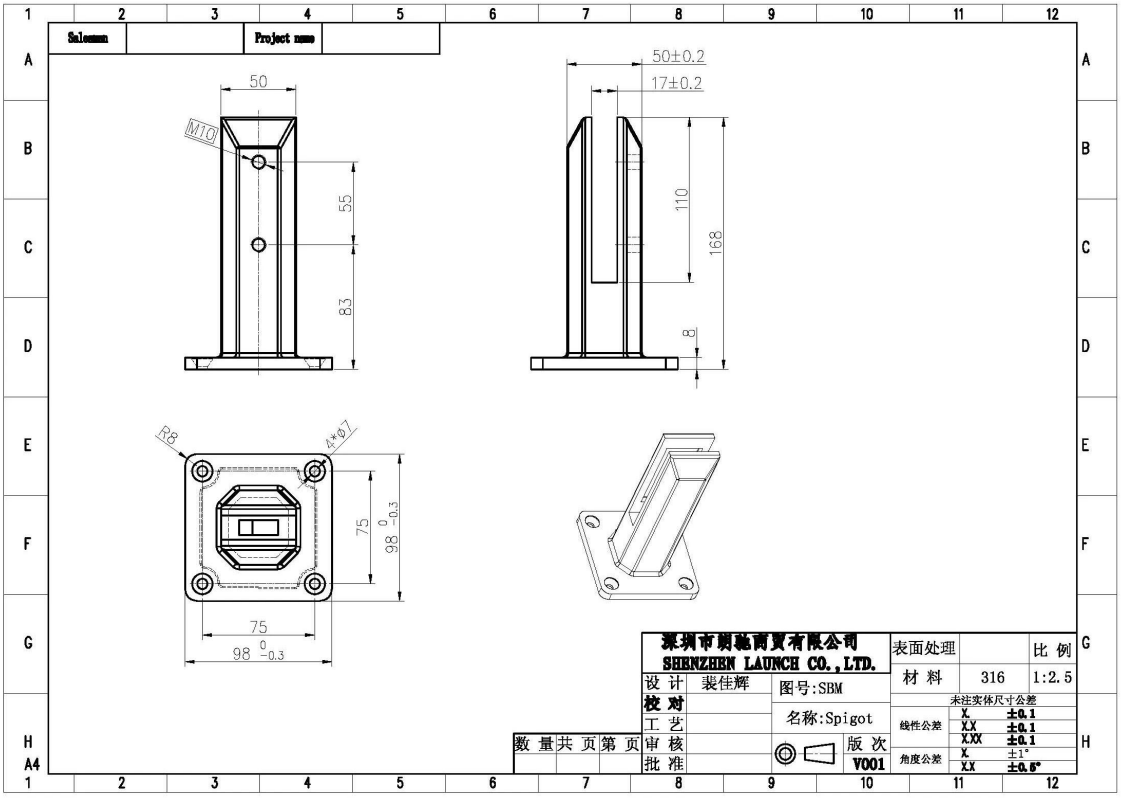
Salesman
Project name
50
M10
55
83
50±0.2
17±0.2
110
168
8
R8
4×φ7
75
98 0 -0.3
深圳市朗驰商贸有限公司
SHENZHEN LAUNCH CO.,LTD.
表面处理
比 例
材 料
316
1:2.5
设 计
裴佳辉
校 对
工 艺
审 核
批 准
图号:SBM
名称:Spigot
版 次
V001
数 量
共 页
第 页
未注实体尺寸公差
线性公差
角度公差
X ±0.1
X.X ±0.1
X.XX ±0.1
X ±1°
X.X ±0.5°

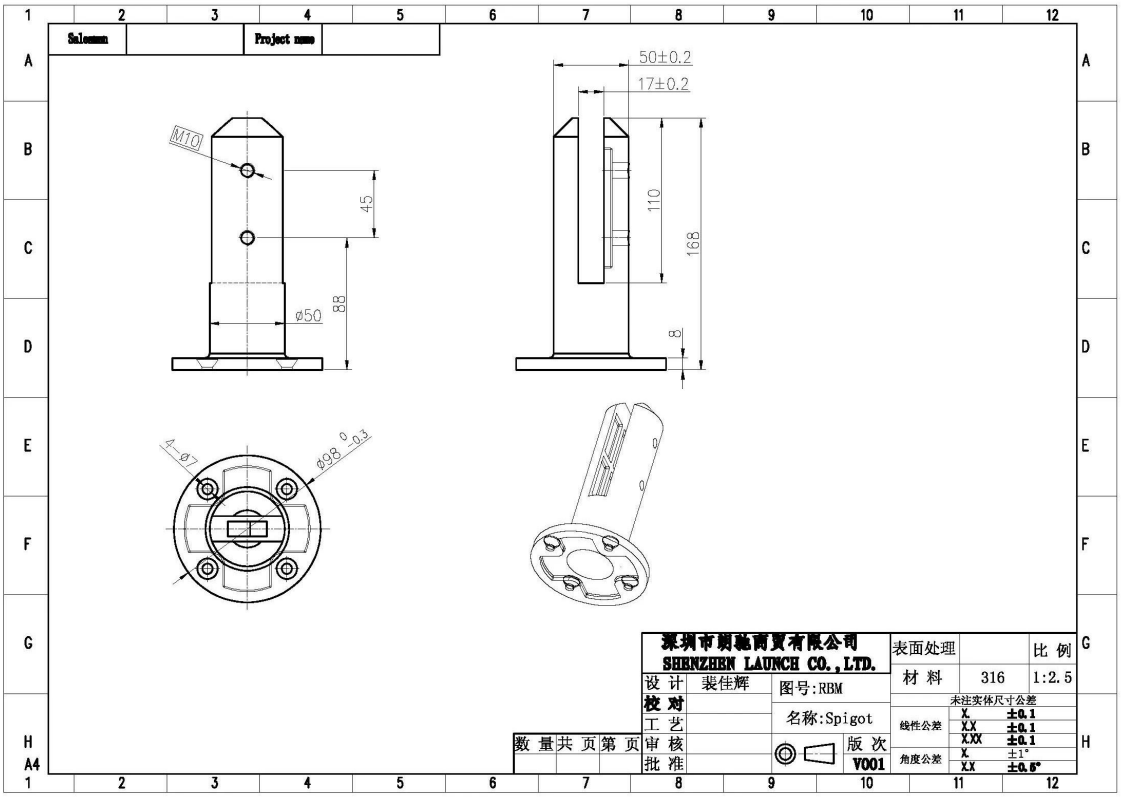
Salesman
Project name
50±0.2
17±0.2
M10
45
88
φ50
110
168
8
4-φ7
φ98 0 -0.3
深圳市朗驰商贸有限公司
SHENZHEN LAUNCH CO.,LTD.
表面处理
比 例
材 料
316
1:2.5
设 计
裴佳辉
校 对
工 艺
审 核
批 准
图号:RBM
名称:Spigot
版 次
V001
数 量
共 页
第 页
未注实体尺寸公差
线性公差
角度公差
X ±0.1
X.X ±0.1
X.XX ±0.1
X ±1°
X.X ±0.5°

KEBIL科比奥®

RBM

SBM

□□□□□ □□□□□□ □□□□□□ □□□□□□□ □□□□ (3

fixing method: base plate spigots

Mark out the centre line of proposed glass fence with a chalk line. Determine clamp location based on a sheet size (recommendation on pages 1 & 2). Use base plate as a template to mark out the hole positions and drill holes to suit.

Note: Do not exceed 100mm gaps between glass panels. Optimum gap is 40mm to 60mm

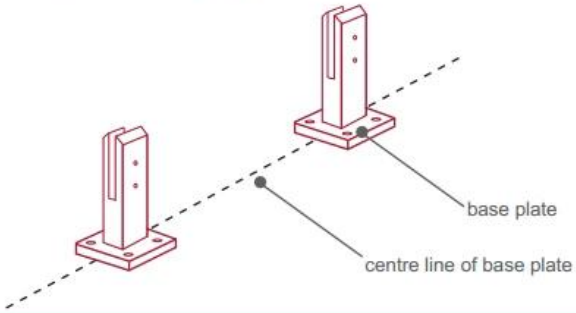

Now the base plated spigots can be fitted to the floor and plumbed via shims (not supplied) under the base plates. Be sure to tighten firmly as the smallest of movement at the base plate will result in noticeable movement at the bottom of the glass fence.

Tip: By setting the two outer spigots of your total span, a string line can be run in the 'throat' of the spigots, giving correct height for all spigots in between

Note: Do not exceed 100mm gap from the fixing surface to the bottom of the glass

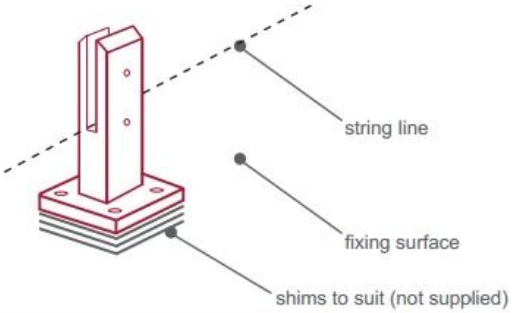

When all spigots are installed, slip domical cover the top of the spigot to hide fixings. It will be necessary to turn the adjustment screws on the spigot face all the way in to allow cover to pass over

Note: Same installation method applies to round base plate spigot

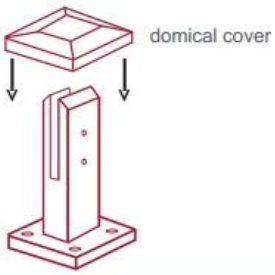

The glass is then installed to the spigots.
Place plastic packers between glass & spigot, at no stage should glass touch the metal
How adjustability works:
1. Place glass in spigot
2. Fix/ tension glass both sides with allen key

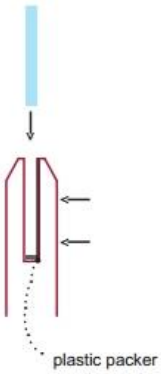

□□□□□□□ □□□□□ □□□□□□□ □□□□□ □□□□□□

.□□□□ □□□□ □□□□ □□□ □□ □ □□□□□ □□□□□ □□□ □□ □□□□□ □□□□ .1
365 □□□□□□ □□□□□□□ □□ □□□□ 12 x330x230mm.
2. □□□ □□□□□□□ requorements .□□□□□□□

[illegible]

KEBIL科比奥®
SHENZHEN LAUNCH CO.LTD
LAUNCH INTERNATIONAL LIMITED

التعليمات

1. ما هي المواد لديك؟
SS304، SS316، SS316L، duplex 2205، ect.

2. يمكنك إرسال لي قائمة الأسعار بأكملها؟
عذرًا ، نظرًا لأن السعر مرتبط بالعديد من العوامل ، مثل الكمية ونوع المادة والمعالجة السطحية وما إلى ذلك ، سنقدم لك عرض أسعار دقيقًا بعد تأكيد متطلباتك التفصيلية.

3. هل نقدم oem ؟ أوديإم الخدمة؟ و أمبير
نعم ، يمكننا جعل المنتجات وفقا لرسومات أو العينات الفنية الخاصة بك. نحن المهنية في الاستثمار الصب ، يموت بالقطع ، الخ. cnc ، الصب ، ختم

4. نوع الدفع الذي تقبل؟
T / T، L / C، PayPal، West Union، etc.

5. ما هو مصطلح الدفع؟
تي / تي (30/70) أو خطاب الاعتماد في الأفق.

6.ما هو وقت التسليم؟
في غضون 5 أيام عمل للمواد الساخنه بيع. 15-25 يوم عمل لأوامر الحمام.

7. هل تقدم خدمة ما بعد البيع؟
بالطبع ، أي سؤال بعد شراء منتجاتنا ، سوف نقوم بالرد عليك في غضون 24 ساعة.

اتصل

أي استفسارات أو أسئلة ، يرجى ترك رسالة. سوف أعود إليك في أقرب وقت ممكن!
لأي استفسار عاجل ، يرجى الاتصال أدناه:
Skype: launch_04
wechat: Doris_dp
Mob / whats APP: + 86-13530506265

KEBIL科比奥®

深圳市朗驰商贸有限公司
SHENZHEN LAUNCH CO., LTD.
朗驰国际有限公司
LAUNCH INTERNATIONAL LIMITED.

董 萍 Doris Dong

Senior Sales Representative

(86) 135 3050 6265

深圳市南山区南山大道1092号亿利达大厦B区3栋5003

Room 5003, Building 3, Yilida Building, No.1092 Nanshan Road, Nanshan District, Shenzhen, China postal code 518054

(86-755) 8603 7559

(86-755) 8637 2611

sales04@launch-china.cn

www.launch-china.com

www.chinabalustrade.com