العرف كر لورانس تصميم المواجهة ل فرملس الزجاج الدرج شرفة

مواصفات المواجهة:

- مواد: الفولاذ المقاوم للصدأ 316
- الانتهاء: نحى
- قاعدة طويلة، 3/8 "(9.5 ملليمتر) سمك الغطاء (44MM) '' 4 / 3-1 × (MMقطر 2 '' (50
- قطع المطاط طوقا،1 قطعة النايلون الدائري 2
- سمك الزجاج (mmللاستخدام مع 1/2 "أو 3/4" (12 أو 19

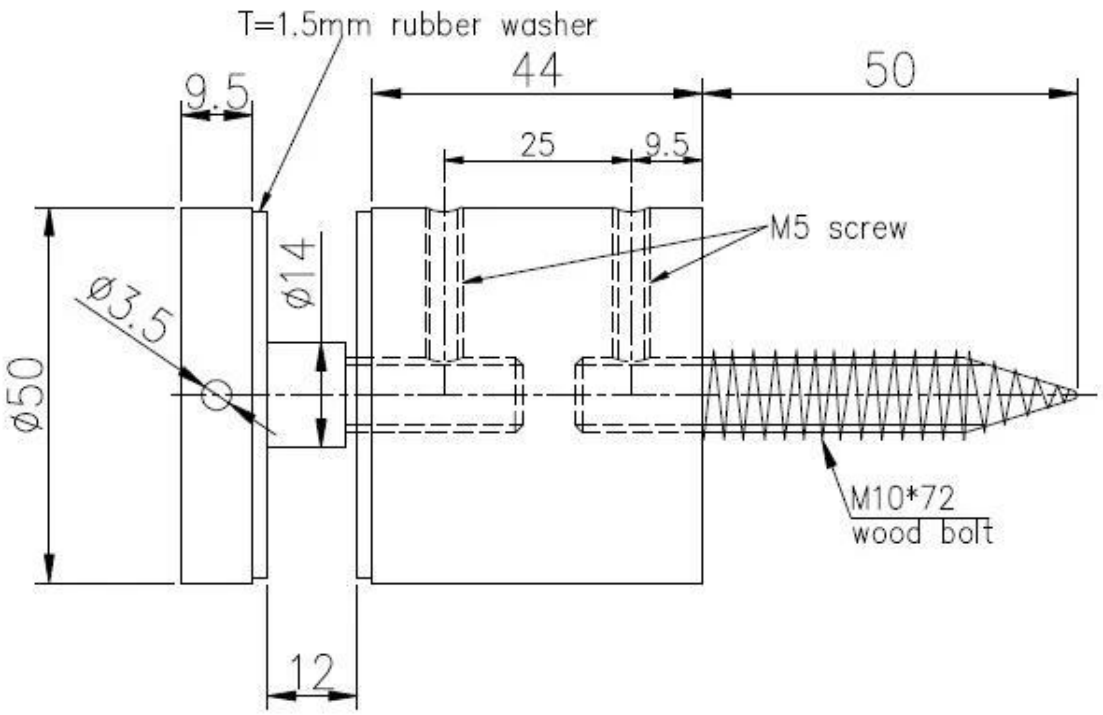

لا تتردد في الاتصال بنا مع أي أسئلة قد تكون لديكم.

سكايب: إطلاق 02 . البريد الإلكتروني: sales02@launch-china.cn.