متوسط جودة دوبلكس 2205 ماتيرايل زجاج حنفية إلى عن على زجاج سياج

زجاج حنفية تفاصيل سريعة

مواد: دوبلكس 2205

نموذج رقم: SBM

النهاية: مرآة أو الساتان

استخدام للزجاج 10-13.52mm

حنفية الزجاج مع غطاء قاعدة

KEBIL科比奥®

رسم حنفية الزجاج

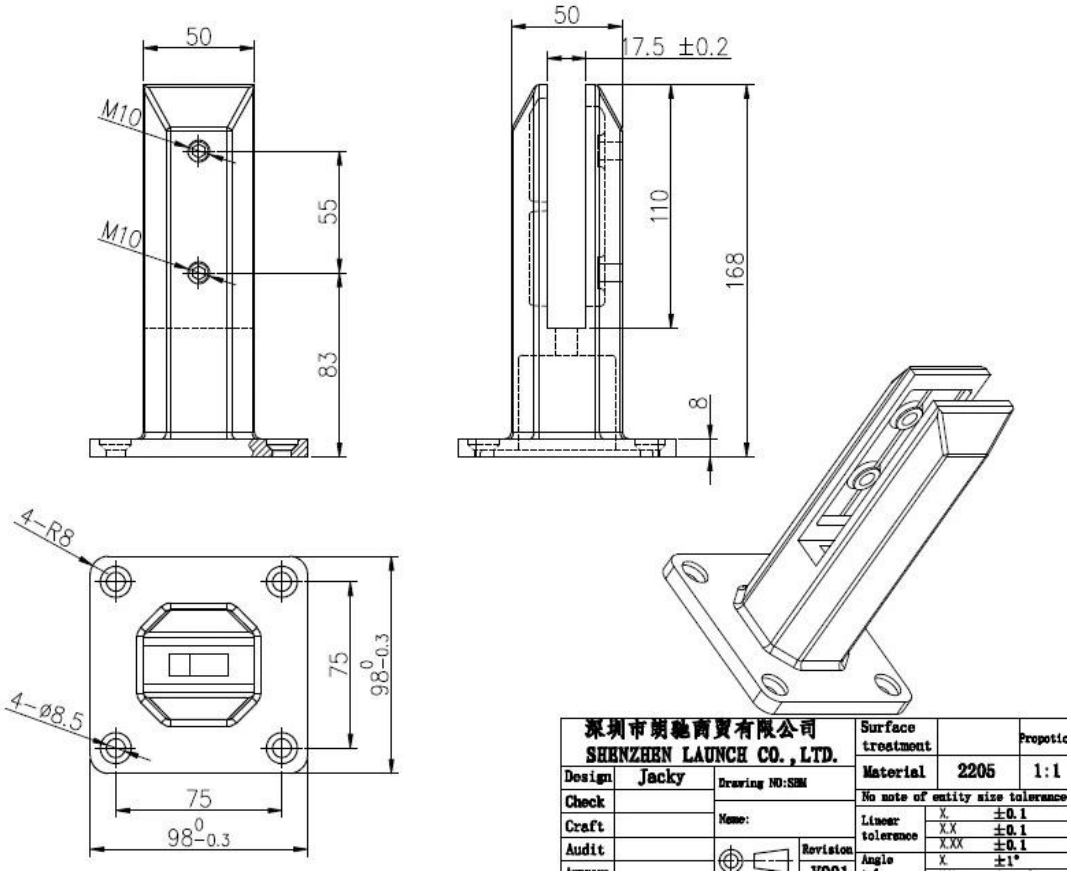

تركيب حنفية الزجاج:

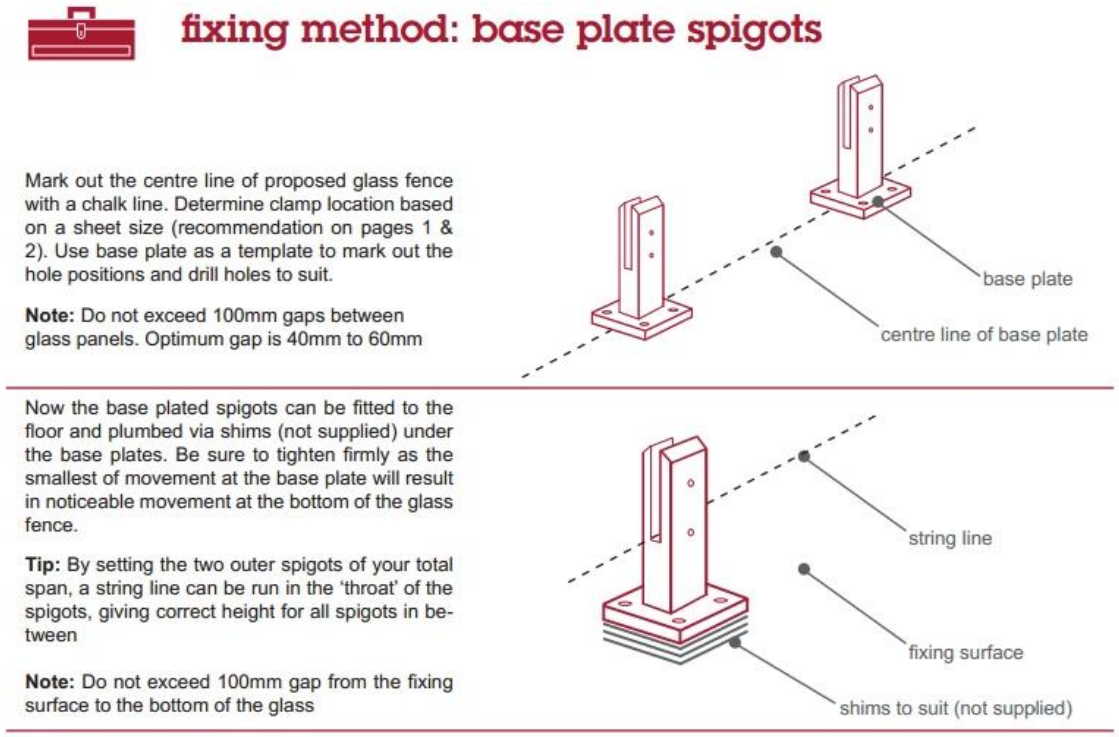

When all spigots are installed, slip domical cover the top of the spigot to hide fixings. It will be necessary to turn the adjustment screws on the spigot face all the way in to allow cover to pass over

Note: Same installation method applies to round base plate spigot

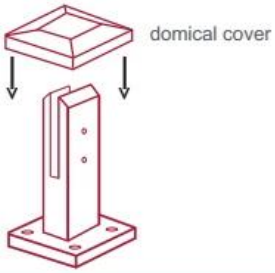

The glass is then installed to the spigots.
Place plastic packers between glass & spigot, at no stage should glass touch the metal
How adjustability works:
1. Place glass in spigot
2. Fix/ tension glass both sides with allen key

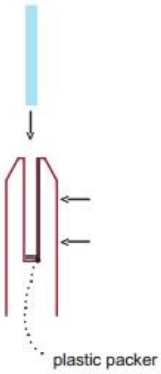

تطبيق حنفية الزجاج:

سوف الرد عليك في sales05@launch-china.cn. لمزيد من التفاصيل ، لا تتردد في إرسال بريد إلكتروني إلى غضون 24 ساعة. شكرا!