40 □□□□ □□□□□x40 40-□□ □□□□□) □□□ □□□□□□□ □□□□ □□□□□ □□□□□□□X)

□□□□□□□□□.
1. □□□□□ □□□□□□□ □□□□□□□ 304/316 □□□□□□
2. □□□
4. □□□□□□□□□ □□□□□ □□□□□□□ □□□□□□□ □□□ □□□ □□□□ □□□□□□□□□□ □□□□□□ □□□□ □□ □□□□ □□□□ 4x40x1.5mm
5. □□□□ □□□□□ □□□ □□□□ □□□□

40 □□□□ □□□□□ □ □□□x40 40-□□ □□□□□) □□□ □□□□□□□ □□□□ □□□□□ □□□□□□□X)

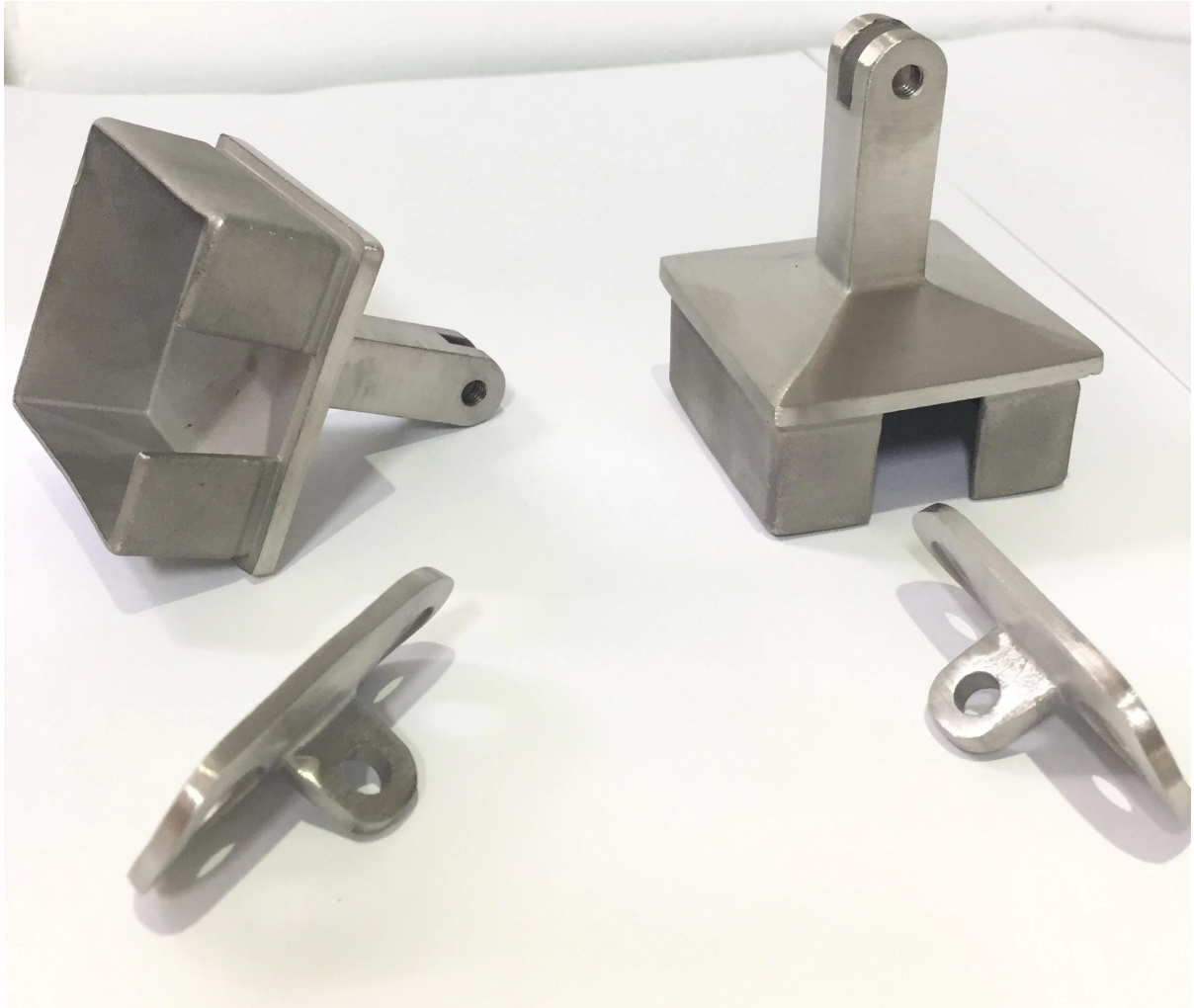

40 □□□□ □□□□□ □ □□□□□x40 40-□□ □□□□□) □□□ □□□□□□□ □□□□ □□□□□ □□□□□□□X)

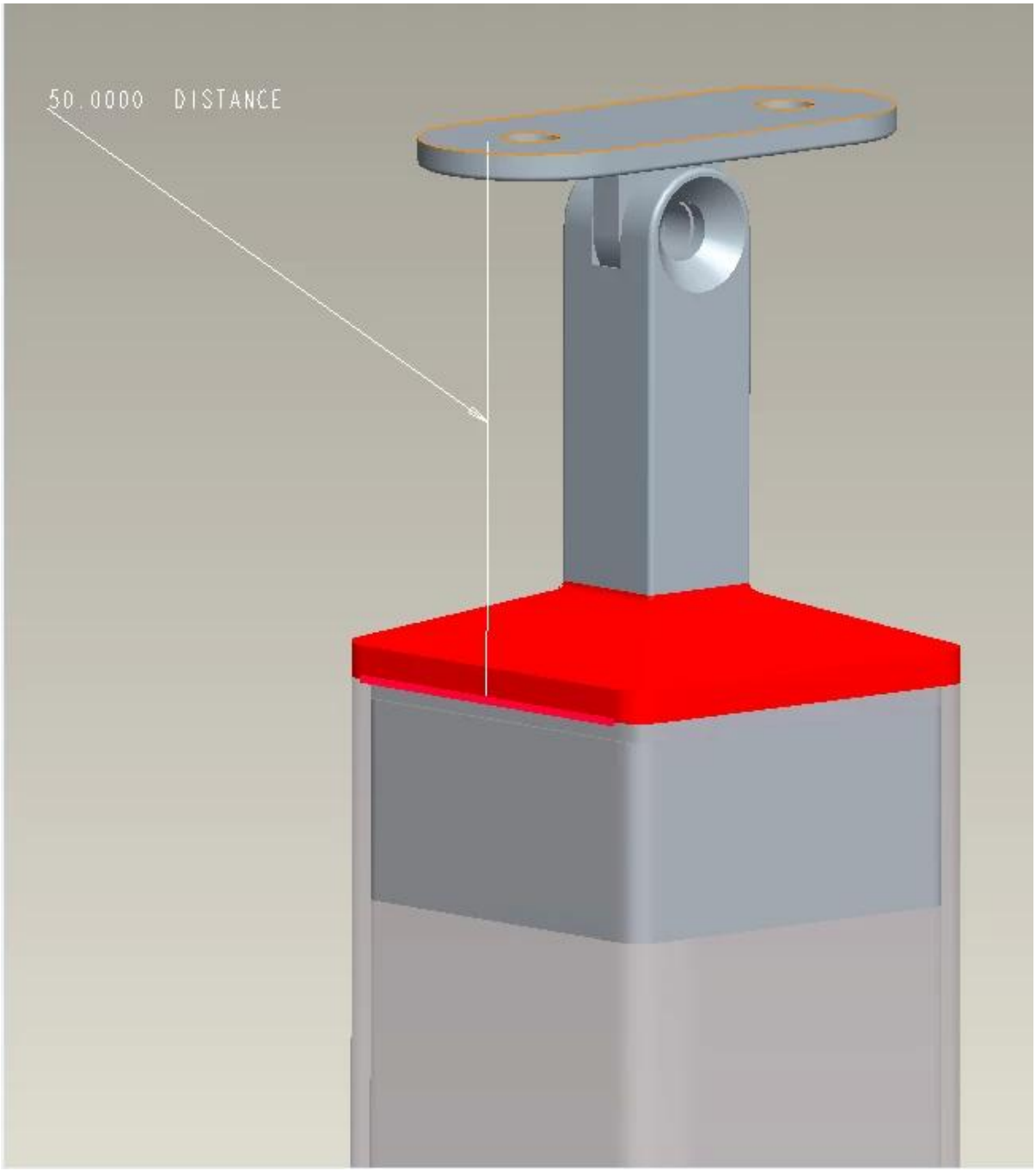
50.0000 DISTANCE

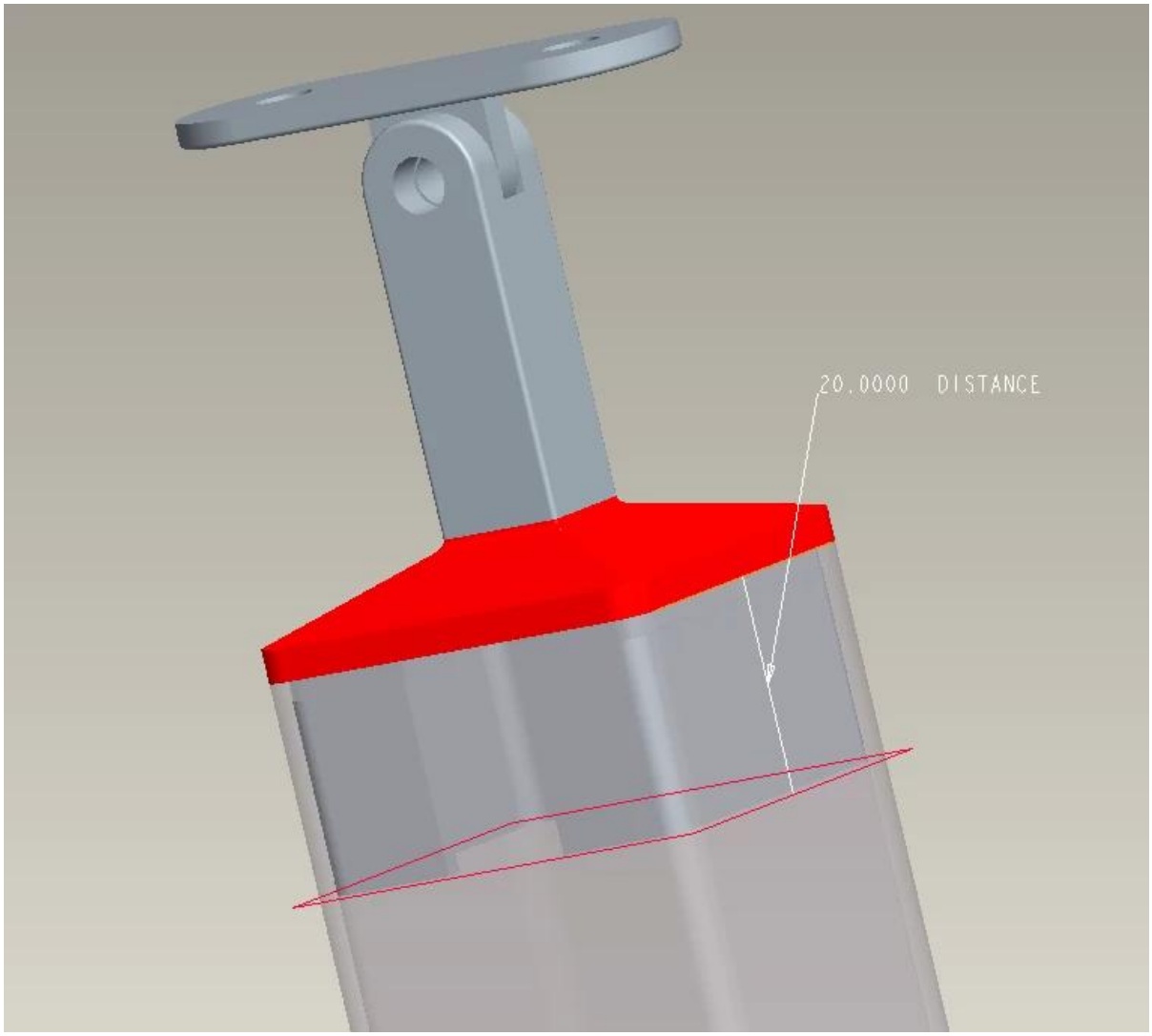
20.0000 DISTANCE

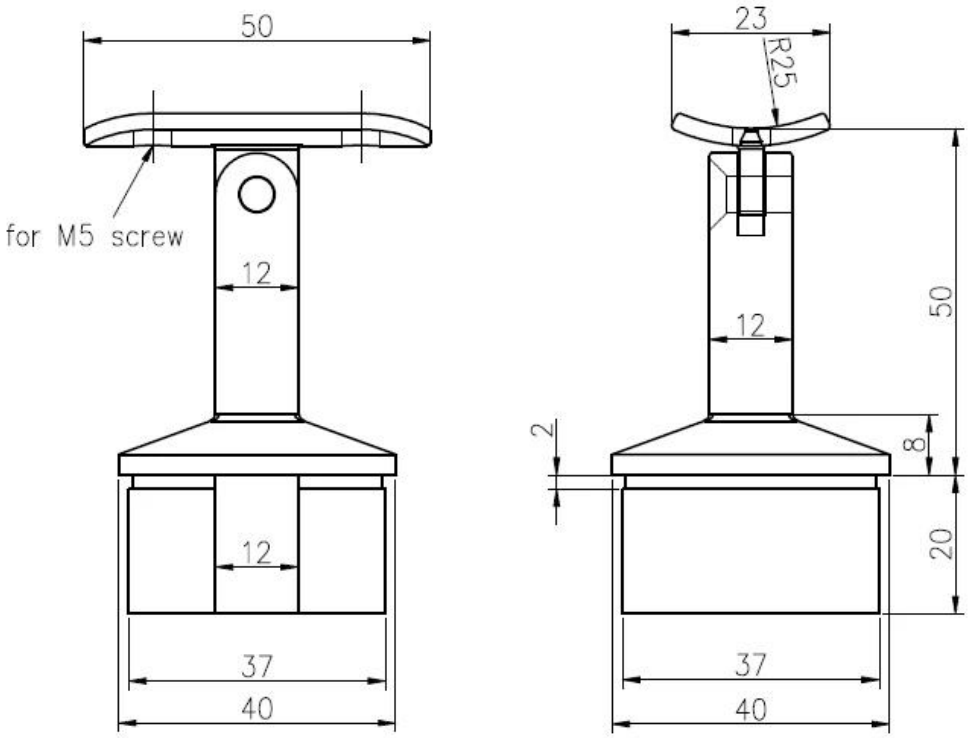

40 □□□□ □□□□□ □□□□□ □□ □□□□□ □□□ □□□x40 40-□□ □□□□□) □□□ □□□□□□□□ □□□□ □□□□□ □□□□□□□□X) □ □□ □□□□ □□□□□ □□ □□□□□!