mmالفولاذ المقاوم للصدأ يو الشكل الأسود مشقوق السد اليد السكك الحديدية للزجاج 12

وصف المنتج

أنواع السكك الحديدية ذات الشقوق

المنتج ناأنا	الفولاذ المقاوم للصدأ يو الشكل الأسود مشقوق السد اليد السكك الحديدية للزجاج 12 مم
مواد	Lالفولاذ المقاوم للصدأ 316
إنهاء	custerer مرآة / وصمة عار / أسود / ذهبي أو لون
طول قياسي	لكل طول ، أو طول العملاء 5.8m
أنواع مشقوق يد سكة حديدية 2	سميكة MMمم مربع ناحية السكك الحديدية مشقوق ، الجدار 1.2 25 * 20 (1 MMناحية السكك الحديدية مشقوق ، الجدار 1.2 2mm) جولة القطر 25.4 سميكة
الوضعية	شرفة ، سياج حمام السباحة ، الدرج ، سطح السفينة ، درابزين درابزين زجاج الشرفة
لسمك الزجاج	12MM
عينة	متاح للتحقق الجودة قبل النظام
تفتيش مصنع	متاح
التعبئة والتغليف	كيس فقاعة - غلاف من الورق المقوى - إطار معدني
معتمد	نعم فعلا
OME & ampأوديإم الخدمة ؛	اتوفرة

□□□□□□□□ □□□□□ □□□□ □□□□□ □□□□□□□ □□□□□□□ □□□□□□

□□□□□□□ □□□□□□□

إنها تقنية جديدة مطلية بالطلاء الأسود المطلي بالكهرباء مطورة باستخدام التكنولوجيا المتقدمة ، إنها تشطيب يضمن الجودة العالية والمتانة.

تشتمل الطبقة النهائية المطلية بالكهرباء على عمليات التيار الكهربائي لتشكيل طلاء معدني غير متماسك ، حيث يغير الطلاء الكهربائي أساسًا خصائص السطح الموجودة لكائن ما ، حيث تتم إضافة طبقات لزيادة التشكل ومقاومة التآكل.

يمكننا الأسود غيرها من منتجات الفولاذ المقاوم للصدأ كذلك. نحن المصنع.

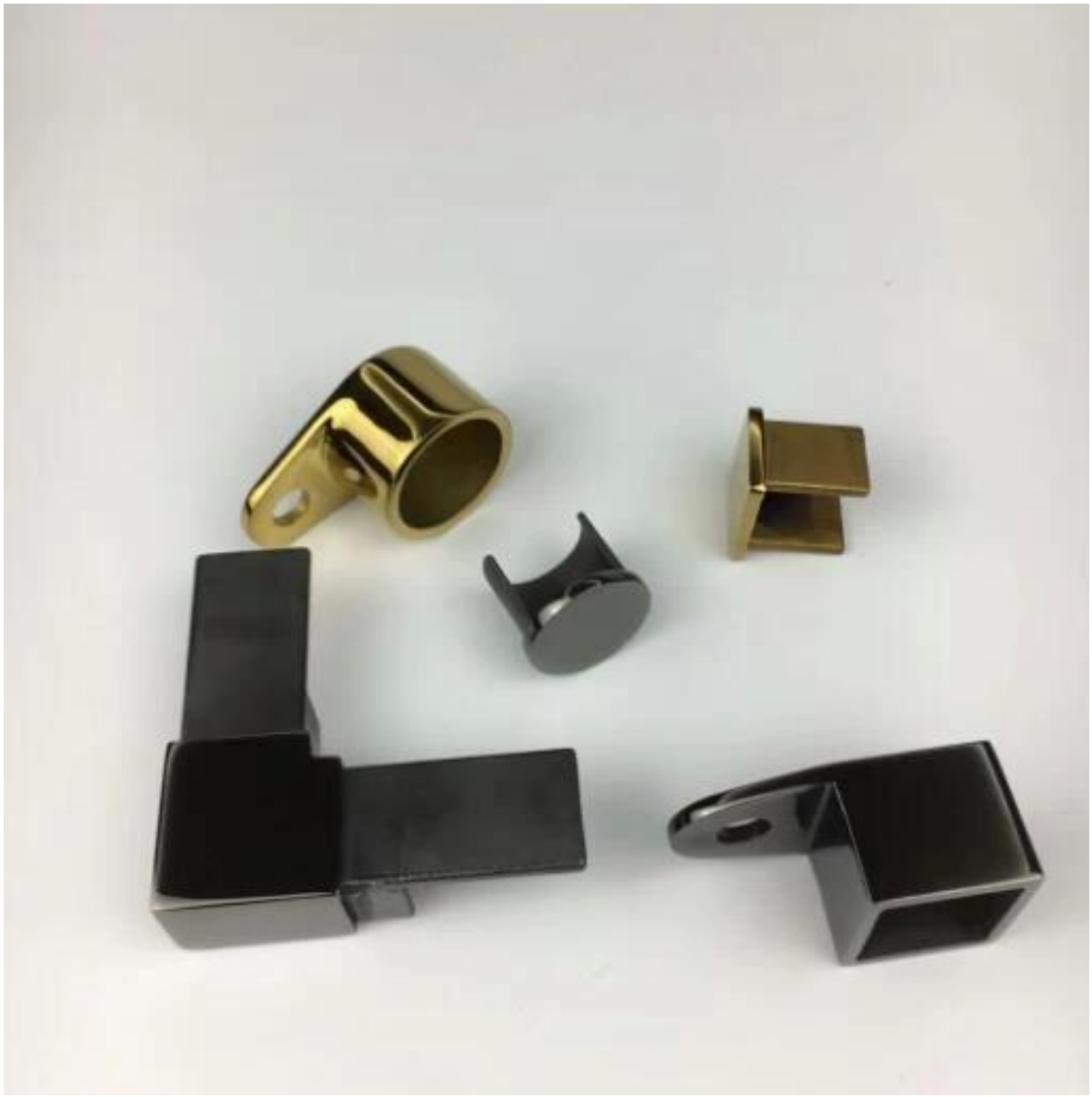

السد السد بما فيها: MMوهناك مجموعة من 20 * 25

لكل طول m- قناة المطاط 2.9

-180 درجة موصل

-90 درجة موصل

موصل قابل للتعديل العمودي

موصل أفقي قابل للتعديل

السكة الحديدية- connecor

نهاية الغطاء

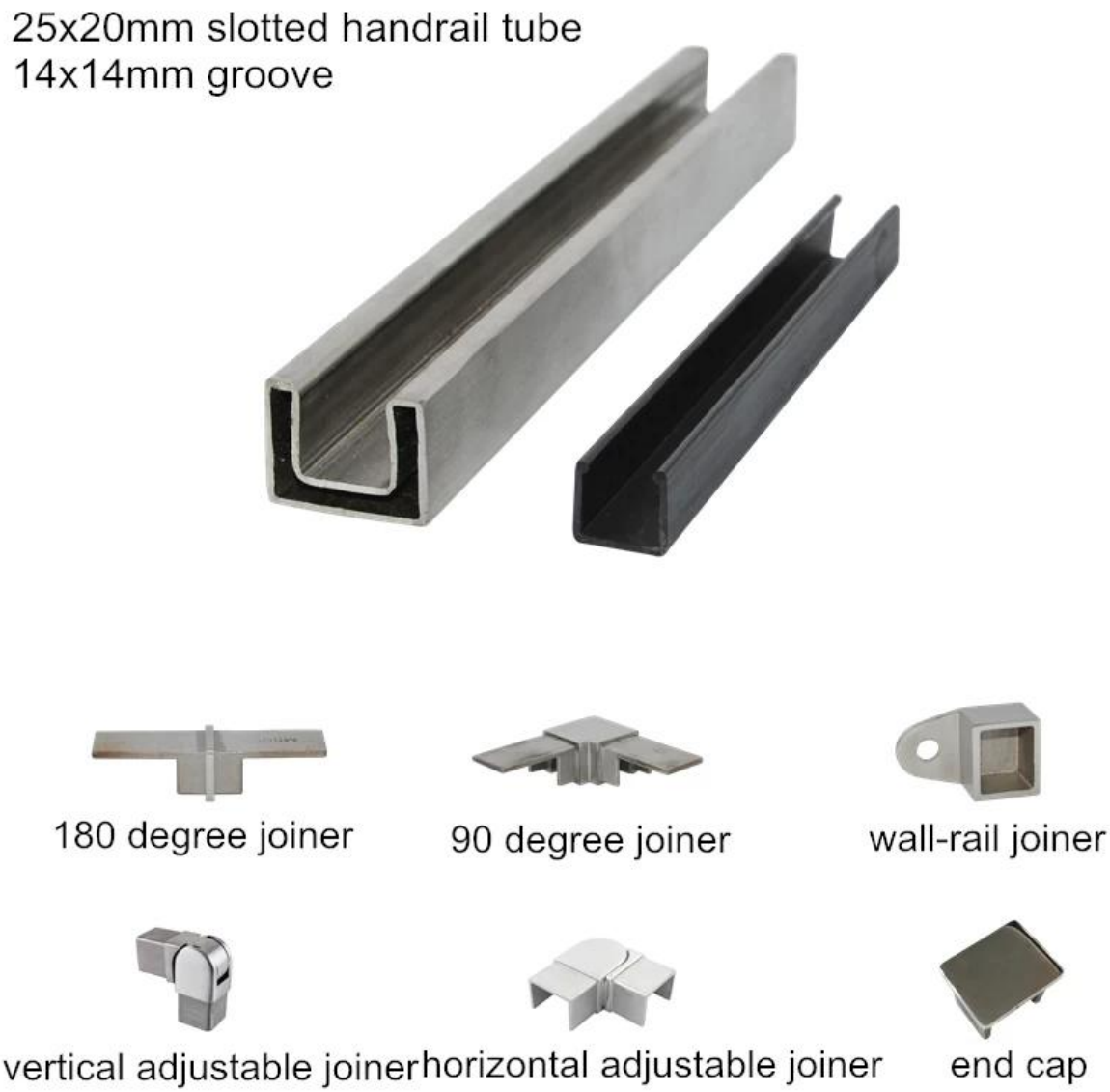

<u>متوجا السكك الحديدية بما في ذلك: mmمجموعه من قطر 25.4</u>

لكل طول m- قناة المطاط 2.9
-180 درجة موصل
-90 درجة موصل
السكة الحديدية- connecor
نهاية الغطاء

Dia25.4mm slotted handrail tube
14x14mm groove

180 degree joiner

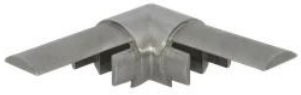

90 degree joiner

wall-rail joiner

end cap

مشروع سكة **حديد زجاجية**

KEBIL科比奥®

سلامة التغليف Rrail مشقوق الدرابزين

1. كيس فقاعة - كم من الورق المقوى - إطار معدني
العملاء. requorements 2. أو التعبئة حسب

التعليمات

1. هل مصنع؟

نعم ، نحن المصنع.

2. هل تقدمون عينات مجانية؟

نعم ، نحن نقدم عينات مجانية ، ولكن العملاء بحاجة إلى دفع رسوم صريحة.

3 . what المواد هل لديك؟
ودوبلكس 2205. لدينا المواد من الفولاذ المقاوم للصدأ 304 ، 316 ، 316

4 . what هو موك الخاص؟
موك من أجل المطلوبة هو 1 جهاز كمبيوتر.

5. أي نوع من الدفع تقبلونها؟
نحن نقبل الدفع من T / T ، LC ، PayPal ، West Union ، .إلخ

6 . what هو مصطلح الدفع؟
في الأفق. L / C أو 30/70 أو 100٪ T / T مدة الدفع لدينا هي

7 . what هو وقت التسليم؟
وقت التسليم لدينا هو من 5 أيام إلى 30 يوما بناء على كمية الخاص.

8. هل تقدم oem و أمبير ؛ أوديإم الخدمة؟
نعم ، نحن نقدم خدمة OEM و ODM.

9. هل تقدمون خدمة ما بعد البيع؟
نعم ، نحن نقدم خدمة ما بعد البيع. سيتم التعامل مع أي شكوى بشأن الطلبات في الوقت المناسب في غضون 12 ساعة.

اتصل

أي استفسارات أو أسئلة ، يرجى ترك رسالة. سوف نعود اليكم في غضون 24 ساعة!
لأي استفسار عاجل ، يرجى الاتصال على النحو التالي:

البريد الإلكتروني: sales04@launch-china.cn
هاتف: (755-86) 8603 7559
النوع -: launch_04
ماذا يكون التطبيق: + 86-13530506265 / Mob-

KEBIL科比奥®

深圳市朗驰商贸有限公司
SHENZHEN LAUNCH CO., LTD.
朗驰国际有限公司
LAUNCH INTERNATIONAL LIMITED.

董 萍 Doris Dong

Senior Sales Representative

(86) 135 3050 6265

深圳市南山区南山大道1092号亿利达大厦B区3栋5003

Room 5003, Building 3, Yilida Building, No.1092 Nanshan Road, Nanshan District, Shenzhen, China postal code 518054

(86-755) 8603 7559

(86-755) 8637 2611

sales04@launch-china.cn

www.launch-china.com

www.chinabalustrade.com