الوصف

-الفولاذ المقاوم للصدأ الباب الثقيل المفصلي للزجاج لجولة وظيفة شبه زجاج فرملس حديدي
-نموذج No.:G-R2
--للزجاج لوظيفة الفولاذ المقاوم للصدأ/ألومنيوم قطرها 50.8 ملم
-تصنيع صب الأسلوب:
-1000 (زجاج x1000x8mm)يمكن أن تعقد ≥ 20 كجم الزجاج
-التعبئة والتغليف: جهاز كمبيوتر واحد في كيس بلاستيكي واحد، ثم في مربع واحد. 12 أجهزة الكمبيوتر الشخصية في كرتون واحد.
-موك: جهاز كمبيوتر واحد
-التسليم: جوا/عن طريق البحر
-التطبيق: صندوق الأمانات سباحة السياج، تصميم باكلوني حديدي، الزجاج إلى الفولاذ المقاوم للصدأ جولة وظيفة، الزجاج إلى الألومنيوم الجولة وظيفة، شبه زجاج فرملس حديدي
--لمعلومات تجارية والبيت الحديث تصميم الصفحة الرئيسية
--(لكل البيع بالجملة والتجزئة (نحن مصنع
-عينة متوفرة دوماً

تفاصيل المنتج

الانتهاء من غاز السارين

مرآة الانتهاء

ثقب حفر الزجاج الرسم

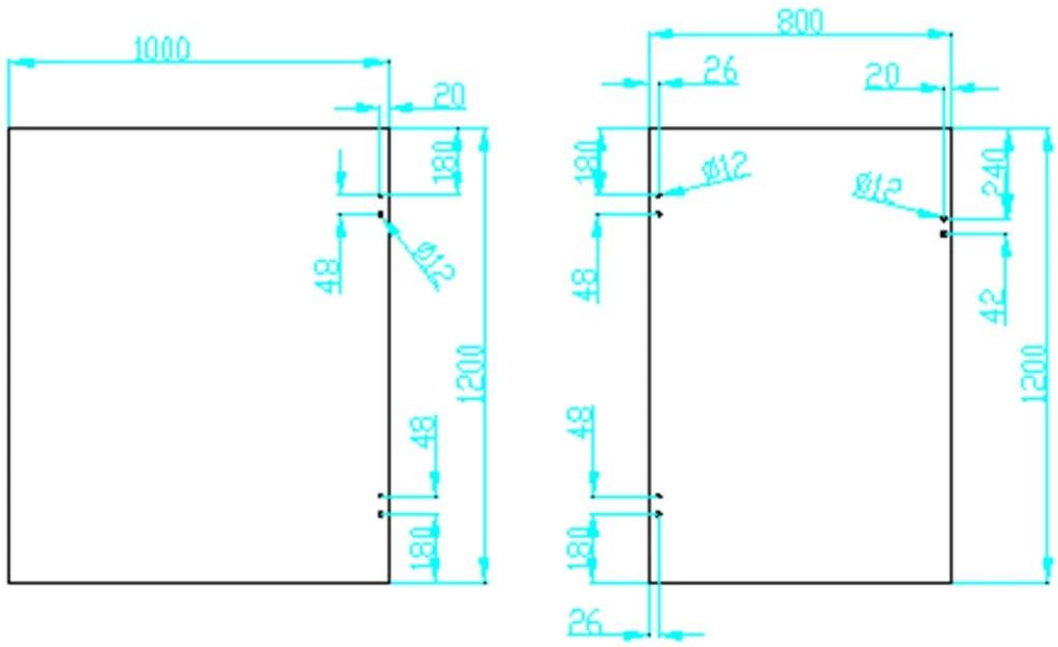

المشروع

يتوقف زجاج عادة ما يتطابق مع حنفية الزجاج و قفل الزجاج

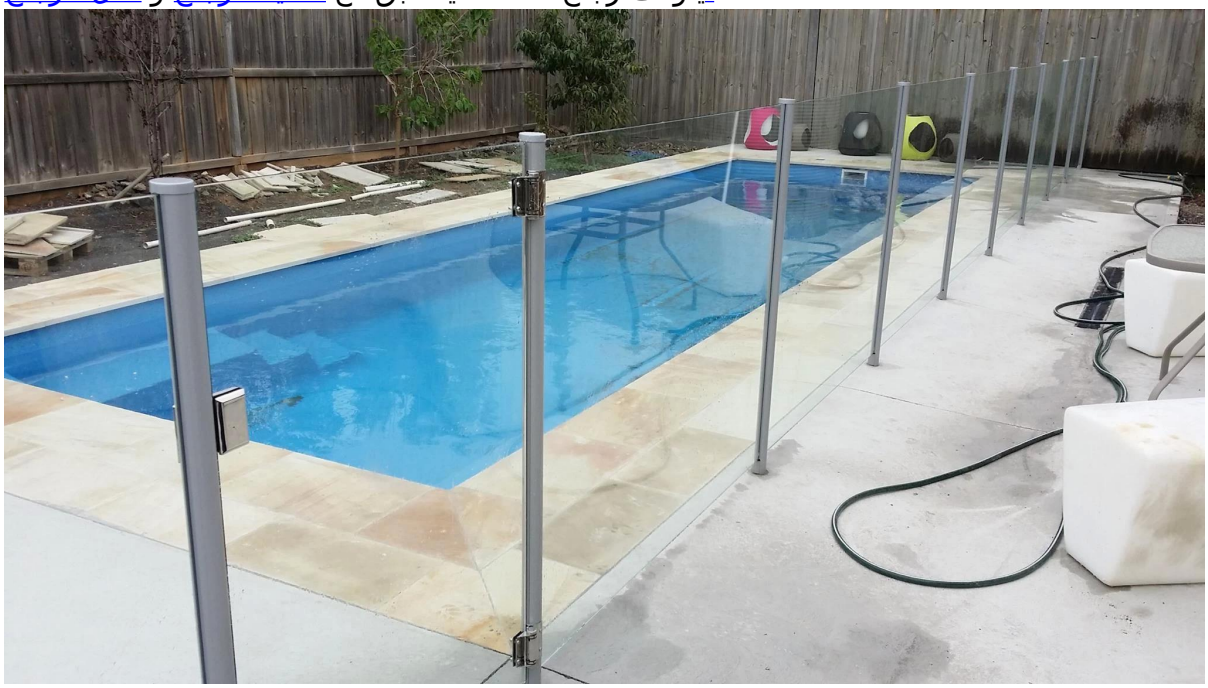

تجمع السور المشروع الصور، انتقل هنا beautful للحصول على أكثر

التعبئة والتسليم

-Pc واحدة في كيس بلاستيكي واحد، ثم في مربع واحد.
-مهلة العادية: 10-15 يوما بعد الدفع. وفقا للكمية.
-الشحن الوقت: 5-7 أيام قبل إكسبريس. 15-20 يوما عن طريق البحر.

packing	plastic bag+box+carton
production lead time	30-45 days ; also depending on your qty.
Shippment	DHL EXPRESS, TNT, UPS, EMS POCZTEX, FedEx Express, 中国邮政 CHINA POST
payment	HSBC 滙豐, WESTERN UNION FAST, RELIABLE, WORLDWIDE MONEY TRANSFER

مصنع وإصدار الشهادات

Factory Audit
Alibaba.com Trade Audit Report

企业法人营业执照（副本）

launch.china.en.alibaba.com

Factory Audit
Trade Audit Report

PONY 检 验 报 告
(Test Report)

بحاجة إلى عرض أسعار أو أي أسئلة؟ الرجاء ترك رسالة.
أو الاتصال بي كما أدناه معلومات. وسوف نعود إليكم في أسرع وقت ممكن!

董 萍 Doris Dong
Senior Sales Representative
(86) 135 3050 6265

深圳市南山区南山大道1092号亿利达大厦B区3栋5003
Room 5003, Building 3, Yilida Building, No. 1092 Nanshan Road, Nanshan District, Shenzhen, China postal code 518054

(86-755) 8603 7559
(86-755) 8637 2611
sales04@launch-china.cn
www.launch-china.com
www.chinabalustrade.com