غير القابل للصدأ والزجاج حديدي 2 بوصة من الفولاذ المقاوم للصدأ
بولت للخرسانة / جدار جبل M12 * 120 والزجاج المواجهة المسمار ، مع.

المواصفات.

1. 12 ، 2 بوصة قطر 30 / 50 mm ، ارتفاع القفزة mm ارتفاع الجسم

2. بولت جدار جبل M12 * 120 بولت حجم

3. موك 50 جهاز كمبيوتر شخصى

4. المواد : 316 الفولاذ المقاوم للصدأ

صور للزجاج بدون إطار حديدي 2 بوصة الفولاذ المقاوم للصدأ الزجاج
المواجهة المسمار

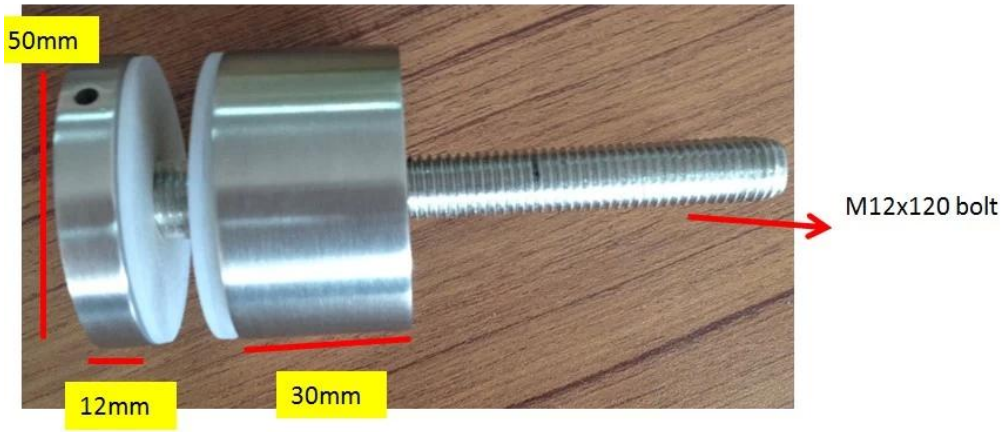

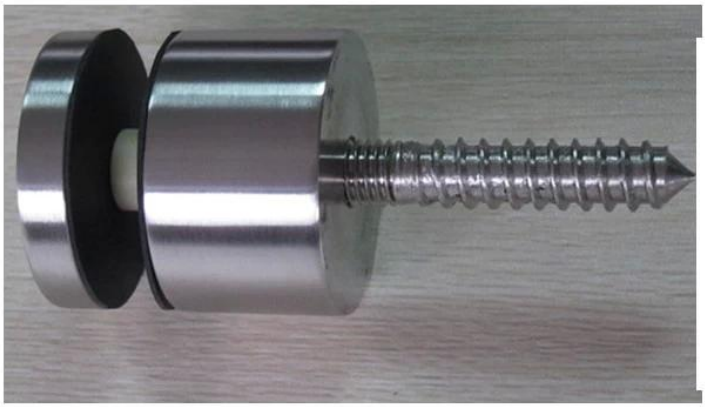

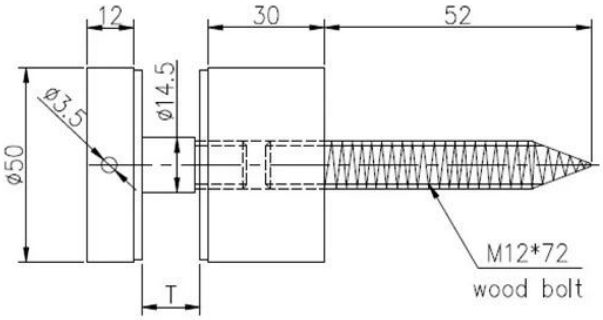

Standoff with concrete bolt, # SF-50

50mm
M12x120 bolt
12mm
30mm

Standoff with wood screw , # SF-50A

12
30
52
ø14.5
ø3.5
ø50
T
M12*72
wood bolt

تفاصيل التعبئة للحاجز الزجاج بدون إطار 2 بوصة من الفولاذ المقاوم
للصدأ المسمار المواجهة الزجاج

قطعة في مربع أبيض ، 30 جهاز كمبيوتر شخصى في الكرتون 1

صور المشروع مع الزجاج حديدي بدون إطار 2 بوصة من الفولاذ المقاوم
للصدأ الزجاج المواجهة المسمار