درج نظام كابل حديدي baldony سلك حبل الموتر المناسب لسطح

1. الوصف:
المواد: الفولاذ المقاوم للصدأ 304 أو 316
القطر الكابل: تناسب 3/4 / 5 / 6 MM
الموقف: سطح السفينة، الشرفة، ailings الدرابزين / الدرج.
نموذج رقم: T807A

2. كابل الموتر T807A

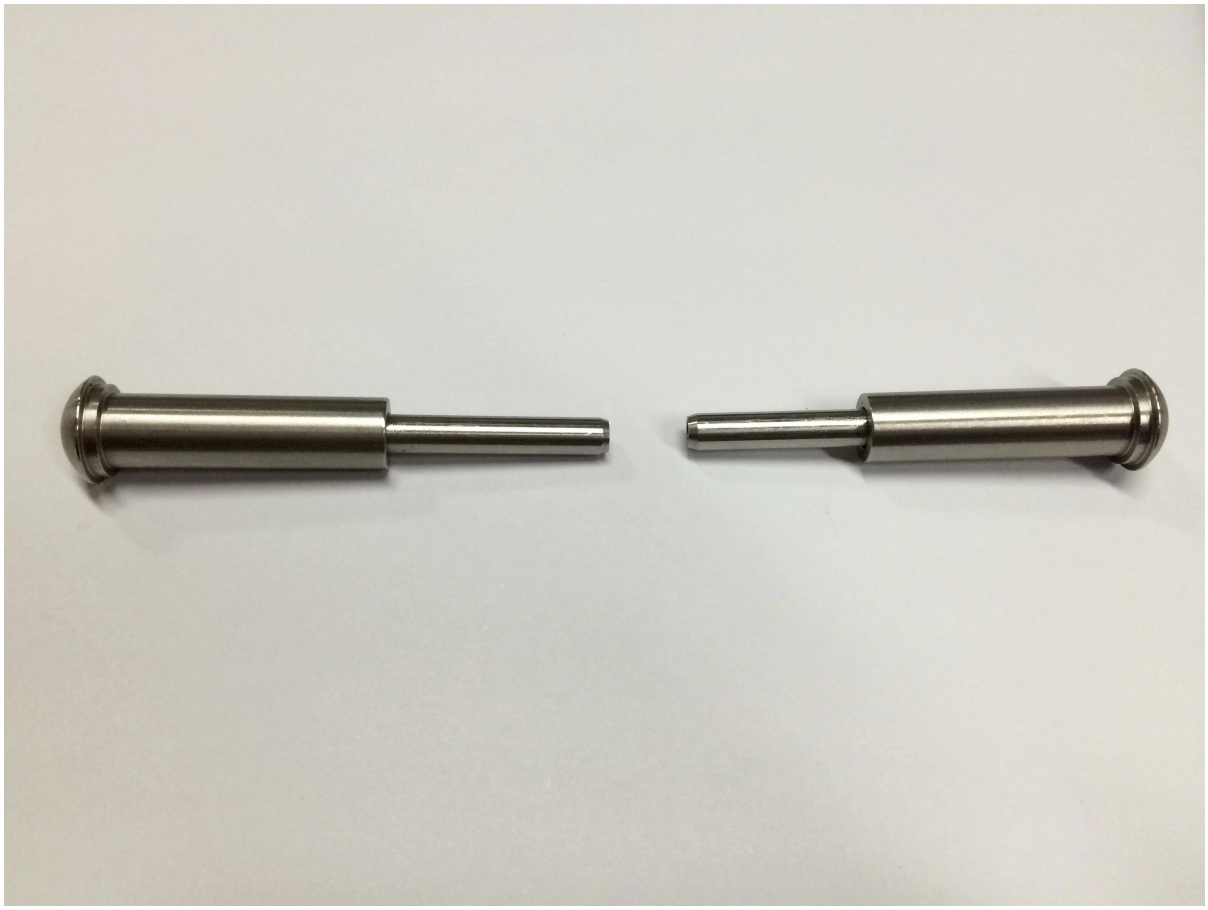

تفاصيل كابل الموتر،

T807A كابل الموتر الصورة السلع كتلة،

T807A تركيب كابل الموتر لمعلوماتك،

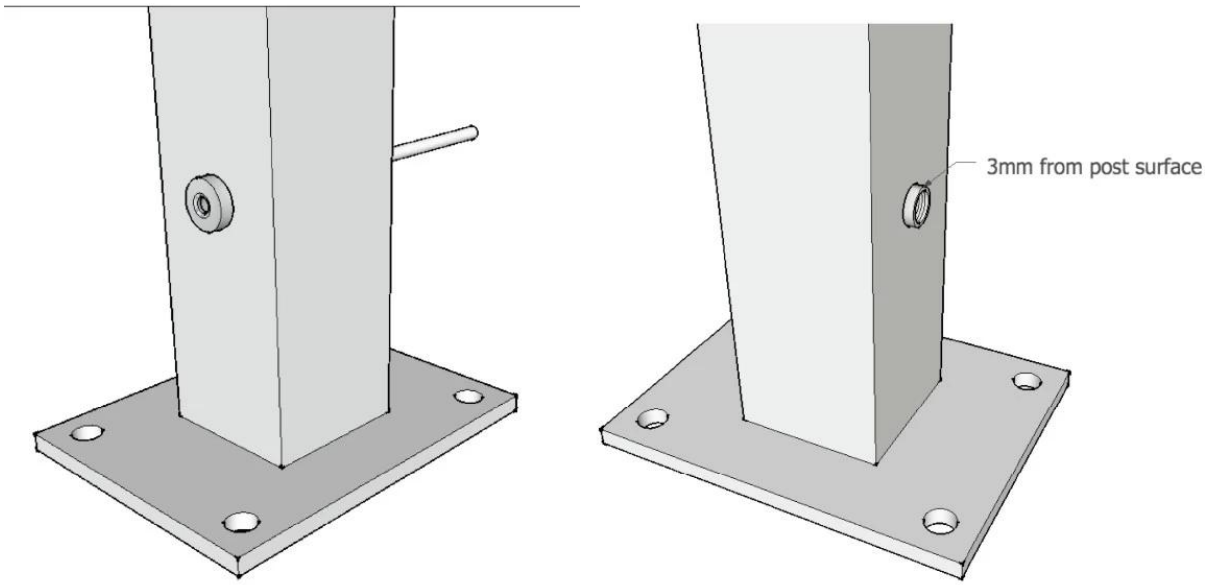

3. غيرها من نوع كابل الموتر:

/ * جافا سكريبت: باطل (0)؛ / * 1467620971546

4. مشروع حديدي كابل لمعلوماتك،

شكرا لزيارتكم، أي المهتمة أو الاحتياجات، يرجى الاتصال بي بحرية:

الاتصال: جوي لان

سكايب: إطلاق 02.

البريد الإلكتروني: sales02@launch-china.cn~~gender=M.