kundenspezifisches cr laurence Designabstand für frameless Glastreppenbalkon

Standoff-Spezifikationen:

- Material: Edelstahl 316
- Finish: Gebürstet
- Durchmesser 2 '' (50mm) x 1-3 / 4 '' (44mm) lange Basis, 3/8 "(9,5 mm) dicke Kappe
- 2 Stück Gummidichtung,1 Stück Nylonring
- Zur Verwendung mit 1/2 "oder 3/4" (12 oder 19 mm) Glasdicke

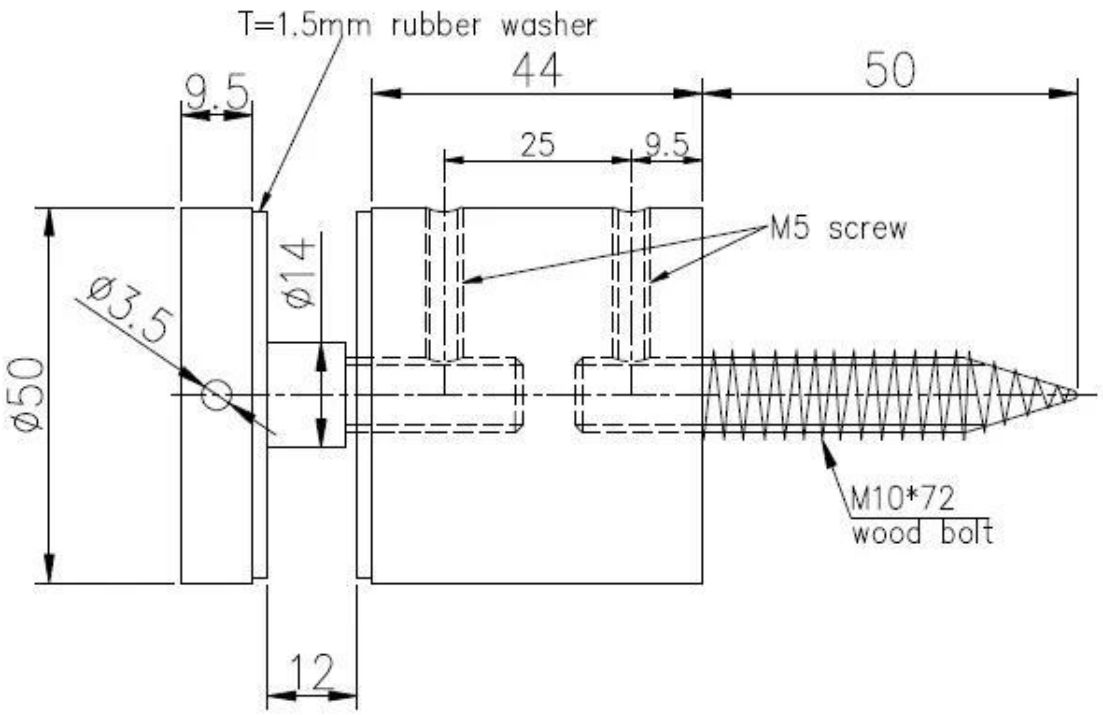

Bitte zögern Sie nicht, uns bei Fragen zu kontaktieren.

Email: sales02@launch-china.cn . Skype: Start-02.