SS316 Porzellankonstruktion China Balustrade Casting Balkon Schienenleiter Schwimmzaun Edelstahl Wasserhahn Glas Wasserhahn

Warum wir

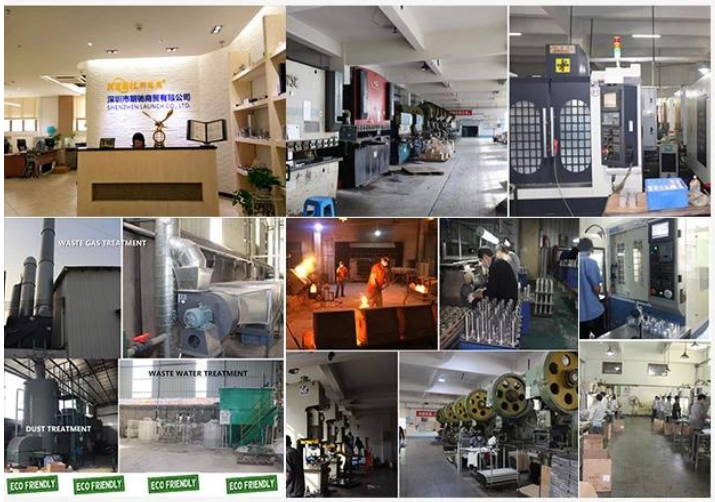

ABOUT US

Shenzhen Launch Co., Ltd was established in 2004, located at Nanshan District, Shenzhen, and one hour by car from Hongkong International Airport. Our main products are high-grade building materials including stainless steel balustrade post, staircase handrail, balcony guardrail, swimming pool fence and other high-grade building materials. All the products are designed strictly according to the high-end market requirements. We have our own factory in Tangxia Town, Dongguan,with more than 50 sets of various precision equipments , such as CNC lathe, milling machine, punching machine, pipe cutter, argon welder, drilling machine, polisher, etc. which can provide customers with complete product processing services.

15 YEARS EXPERIENCE

We have been manufacturing railing hardwares since 2004.

ONE STOP SERVICE

We provide integrated railing solutions.
We manufacture.
We deliver.

PROFESSIONAL R&D TEAM

We have engineering experts for developing new products.

TOP QUALITY & GOOD PRICE

We are strict on quality control as well as cost evaluation.

Produktbeschreibung

Produkt Maich	SS316 Porzellankonstruktion China Balustrade Casting Balkon Schienenleiter Schwimmzaun Edelstahl Wasserhahn Glas Wasserhahn
Material	Duplex 2205/316 Edelstahl
Vorlage	Australisches Muster **AS 1926.1-2012**: Sicherheitsbarrieren für Pools
Installation	4 Tauchlöcher 11mm zur Befestigung von Holzschrauben oder Kopfschrauben
endlich	Polierter / gebürsteter Satinspiegel
ja Oiass T.Hickness	8-13,52 mm (kein Glasloch erforderlich)
Höhe	168 mm
Größe der Basisabdeckung	100 x 100 mm pro Quadrat, Durchmesser 100 mm pro Runde
Basis	Oberflächen- / Bodenmontage
Herstellungsverfahren	Casting (hohe Qualität)

Verpackungsdetails	1) Ein Stück in einem Sprudelbeutel, dann in einer weißen Schachtel 2) 12 Stück in einem Karton von 365 x 330 x 230 mm 3) Verpackung als Kundenanforderung
Anwendung	Glasgeländer für Zaun / Balkon / Brücke / Treppe
Werksinspektion	Verfügbar
S.groß	Verfügbar
MOQ	10 Stück. Es könnte nach Ihrem Job bestellen Anforderungen.
OEM und ODM Service	Verfügbar

schwimmen Zaun Kanüle zu schwarz undurchsichtig fertig:

KEBIL科比奥

Edelstahlhahn Destails

1) Technisches Design des Edelstahlglashahns

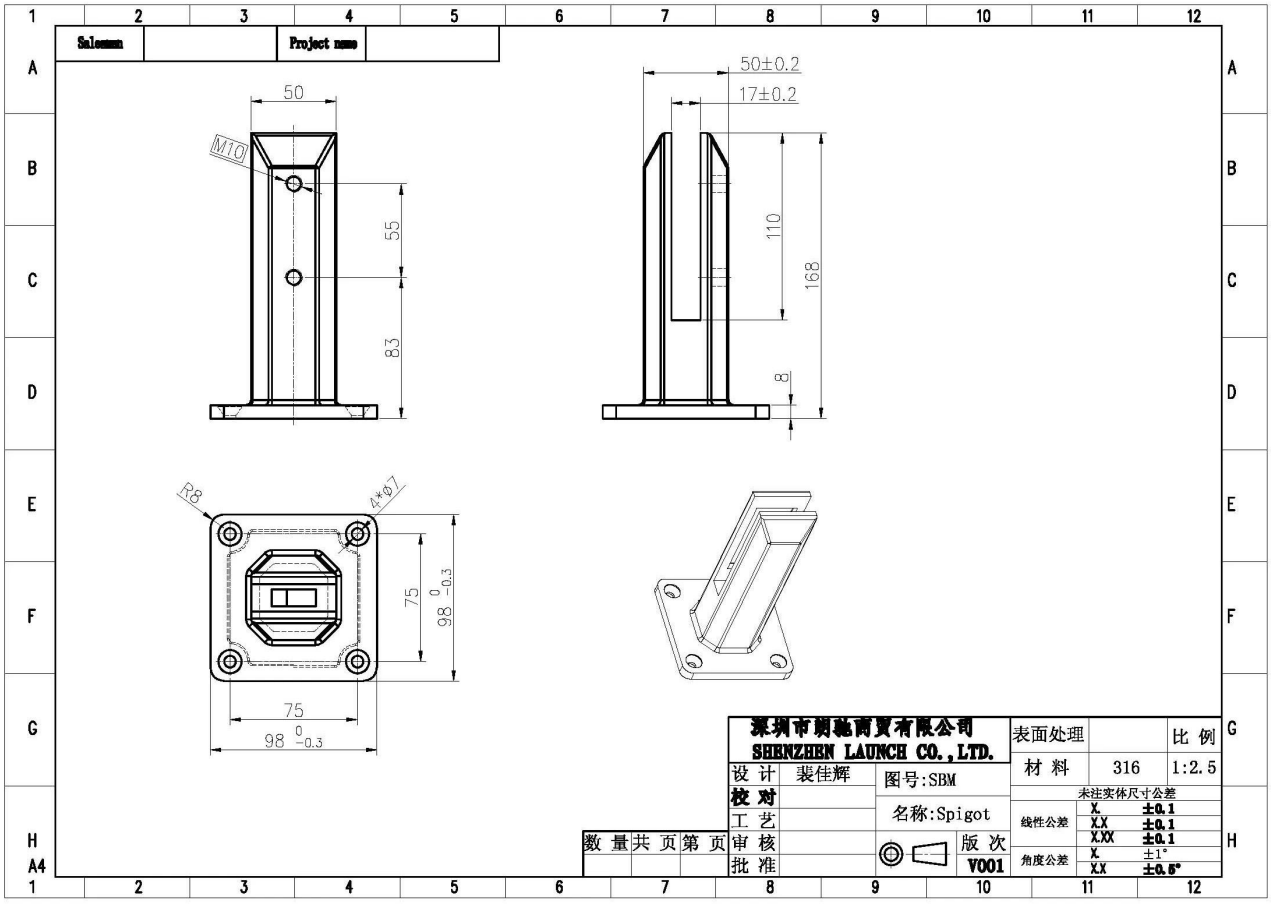

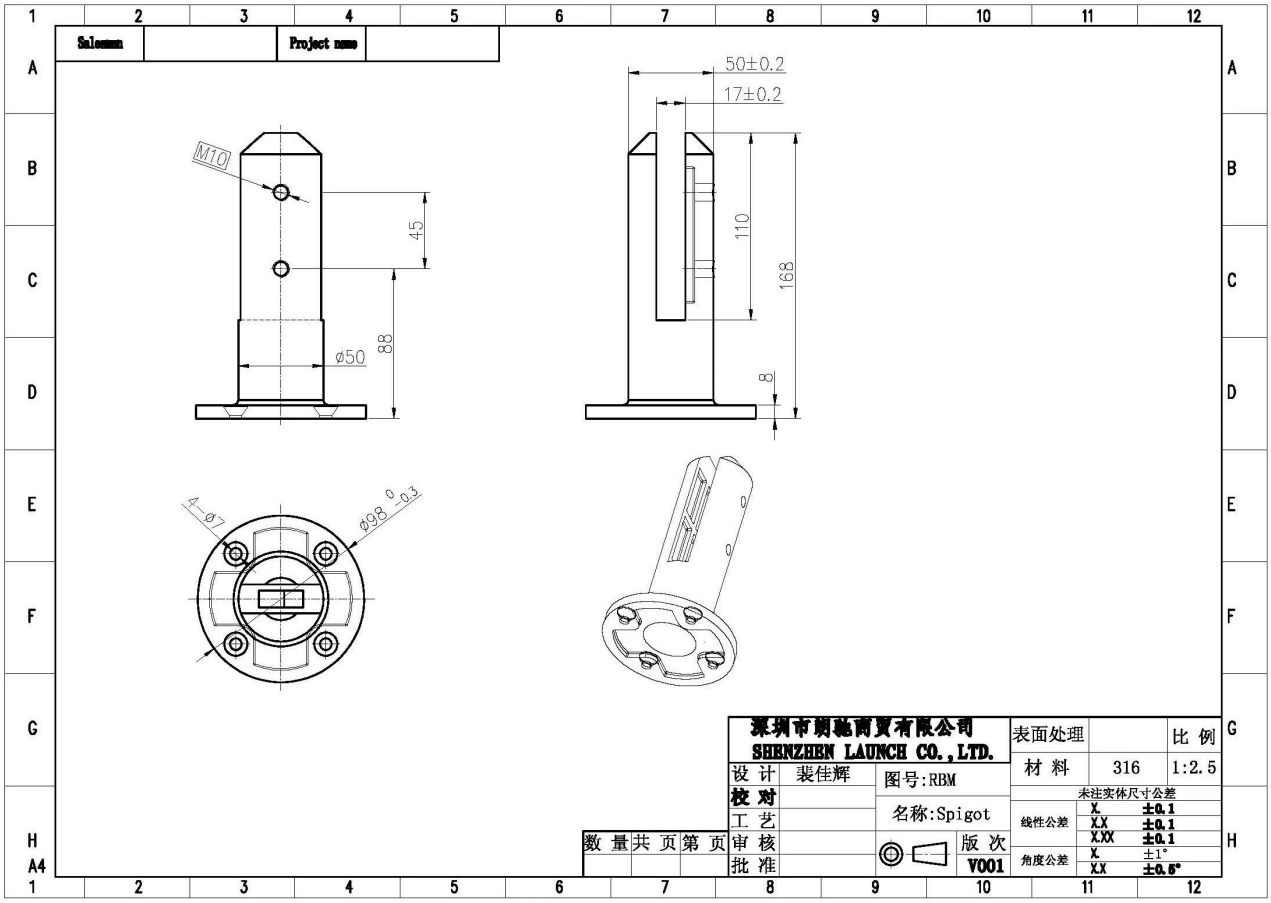

2) Bilder von Edelstahlhahn für Schwimmbadzaun

KEBIL科比奥®

RBM

SBM

3) Installationsanleitung für Edelstahlglasklemme

fixing method: base plate spigots

Mark out the centre line of proposed glass fence with a chalk line. Determine clamp location based on a sheet size (recommendation on pages 1 & 2). Use base plate as a template to mark out the hole positions and drill holes to suit.

Note: Do not exceed 100mm gaps between glass panels. Optimum gap is 40mm to 60mm

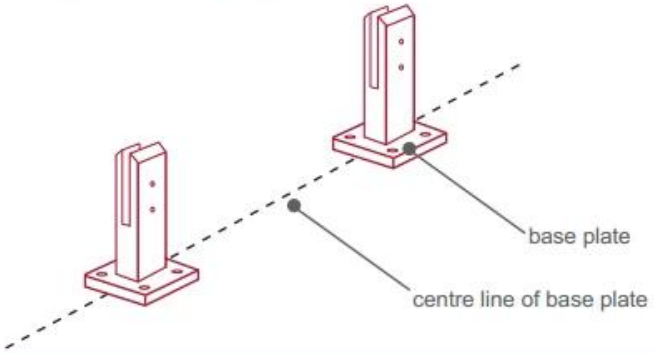

Now the base plated spigots can be fitted to the floor and plumbed via shims (not supplied) under the base plates. Be sure to tighten firmly as the smallest of movement at the base plate will result in noticeable movement at the bottom of the glass fence.

Tip: By setting the two outer spigots of your total span, a string line can be run in the 'throat' of the spigots, giving correct height for all spigots in between

Note: Do not exceed 100mm gap from the fixing surface to the bottom of the glass

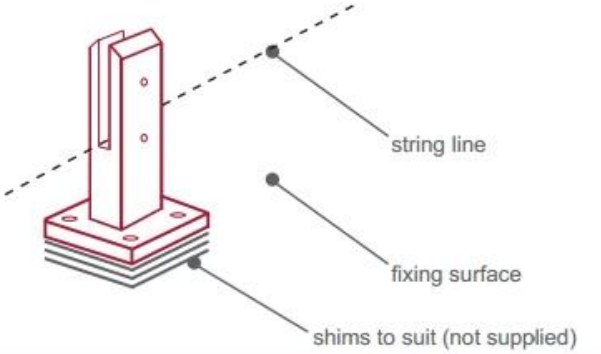

When all spigots are installed, slip domical cover the top of the spigot to hide fixings. It will be necessary to turn the adjustment screws on the spigot face all the way in to allow cover to pass over

Note: Same installation method applies to round base plate spigot

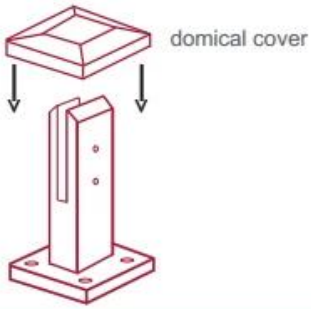

The glass is then installed to the spigots.
Place plastic packers between glass & spigot, at no stage should glass touch the metal

How adjustability works:

1. Place glass in spigot
2. Fix/ tension glass both sides with allen key

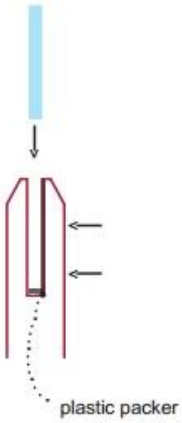

Schwimmbad Schwimmbad Edelstahl Schwimmbad Sicherheitspaket

1. Ein Stück in einem Sprudelbeutel, dann in einer weißen Schachtel.
   12 Stück in 365x330x230mm Karton.
2. Verpackung als Kundenanforderung.

Edelstahlglaszaun

Häufig gestellte Fragen

1. Hast du für viele Materialien?
SS304, SS316, SS316L, Duplex 2205 usw.

2. Können Sie mir die vollständige Preisliste schicken?
Es tut uns leid, da der Preis von vielen Faktoren abhängt, wie z. B. Menge, Art des Materials, Oberflächenbehandlung usw. Wir bieten Ihnen ein genaues Angebot, sobald Sie die detaillierten Anforderungen bestätigt haben.

3. Bieten Sie OEM- und ODM-Service an?
Ja, wir können die Produkte gemäß Ihren technischen Zeichnungen oder Mustern herstellen. Wir sind professionell im Präzisionsgießen, Gießen, Drucken, CNC-Bearbeiten usw.

4. Welche Art von Zahlung erhalten Sie?
T / T, L / C, PayPal, West Union usw.

5. Was ist die Zahlungsfrist?
T / T (30/70) oder L / C in Sicht.

6. Wie ist die Lieferzeit?

Innerhalb von 5 Werktagen für heiße Verkaufsartikel. 15-25 Werktage für Badbestellungen.

7. Bieten Sie einen Kundendienst an?

Wenn Sie nach dem Kauf unserer Produkte Fragen haben, werden wir Ihnen innerhalb von 24 Stunden antworten.

Kontakt

Wenn Sie Fragen haben, hinterlassen Sie eine Nachricht. Wir werden uns so schnell wie möglich bei Ihnen melden!
Für dringende Anfragen kontaktieren Sie uns bitte unten:
Kontakt: Eve Chow
E-Mail: sales03@launch-china.cn
Mob / WhatsApp / WeChat: +8613686807796