Beschreibung

-Material: Edelstahl 304\/316 oder Aluminium 6063 T5
-Finish:
    # Edelstahl Mini Handlauf Post: Spiegel\/Satin
    # Aluminium Mini Handlauf Post: Eloxieren\/Pulver Beschichtung
--Größe
  # Edelstahl Vierkantpfosten Größe: 50x50x1.5mm Vierkantrohr, 50x5mm Platte
  # Aluminium-Vierkantpfosten-Größe: 50x50x3mm Quadratrohr, 50x5mm Platte
--Für 8-12mm Glas (müssen Löcher in Glas bohren)
--Für gewerbliche und modernes Haus Wohndesign
--Für groß- und Einzelhandel (wir sind Fabrik)
--Probe ist immer verfügbar

Produktbild

Schwarzes Pulver Beschichtung Aluminium Mini Post & satiniertem Edelstahl Minit post

Details

Aluminium-Mimi-Handlauf-post

Edelstahl Mini Handlauf post

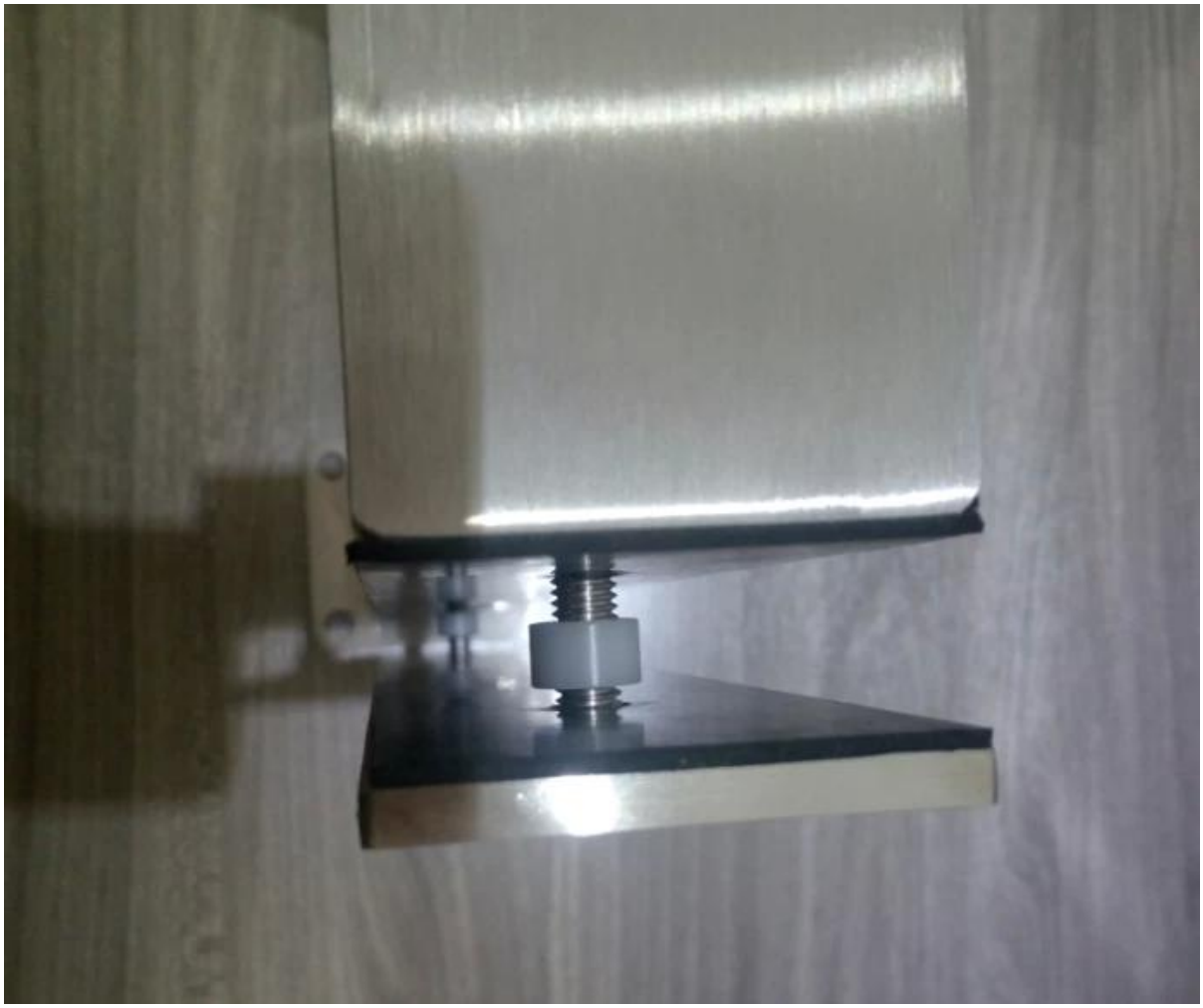

Zeichnung für Edelstahl Mini Handlauf Pfosten

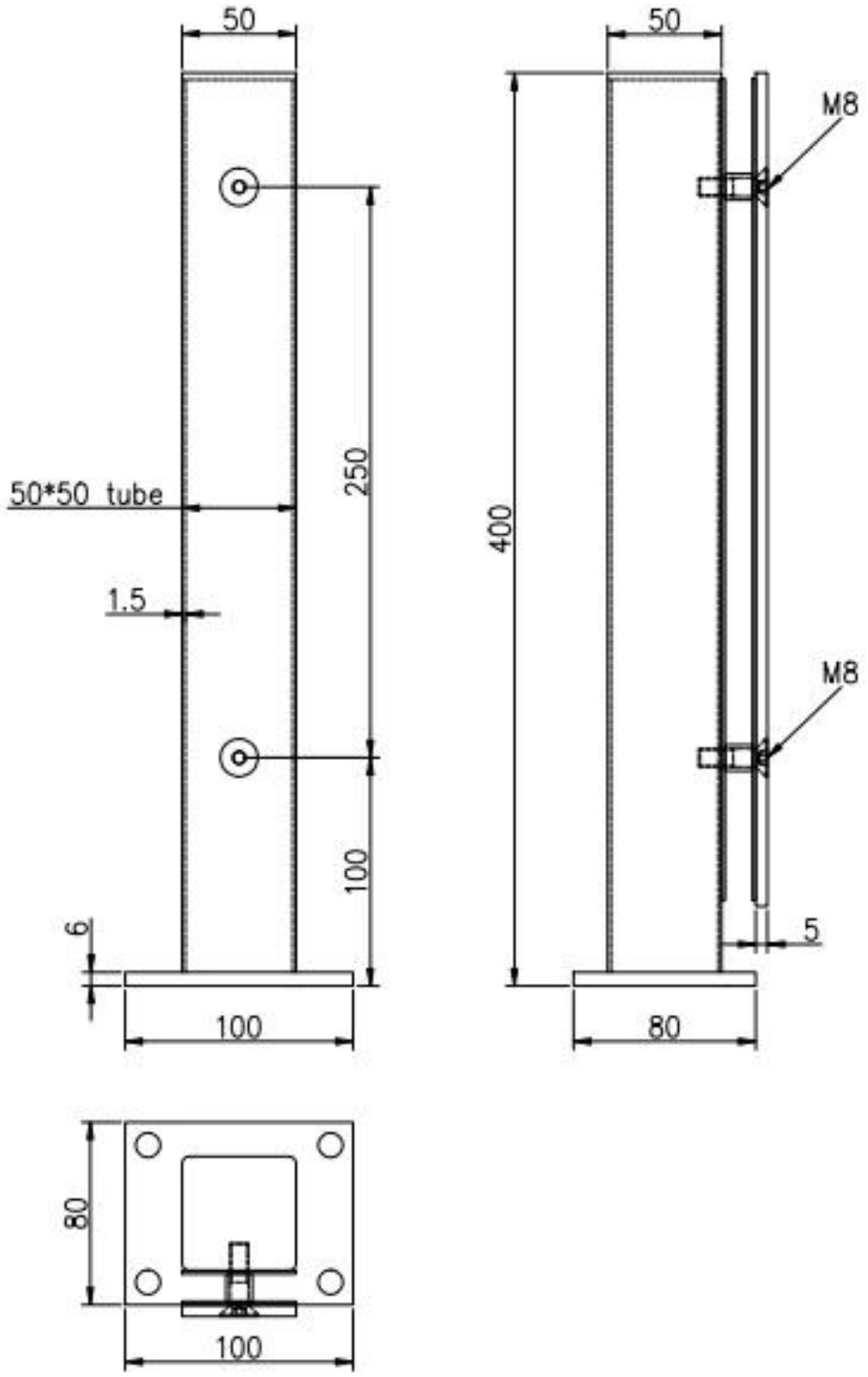

Projekt-Show in Kanada

Lieferung & Verpackung

-Lieferzeit: 3-5 Tage per Express. 10-15 Tage nach Versand

--Verpackung: ein pc in eine Plastiktüte, dann in einer Box.

--Regelmäßige Vorbereitungs-und Anlaufzeit: ca. 20 Tage nach Zahlung. (Es ist auf der Menge)

Benötigen Sie ein Angebot oder Fragen, bitte hinterlassen Sie eine Nachricht.
Oder kontaktieren Sie mich unter Info. werden Sie so schnell wie möglich melden!
Für dringende Anfragen, kontaktieren Sie mich bitte über Wechat: 973219879 oder was ist los: + 86-13530506265.

KEBIL科比奥®

深圳市朗驰商贸有限公司
SHENZHEN LAUNCH CO., LTD.
朗驰国际有限公司
LAUNCH INTERNATIONAL LIMITED.

董 萍 Doris Dong

Senior Sales Representative

(86) 135 3050 6265

深圳市南山区南山大道1092号亿利达大厦B区3栋5003

Room 5003, Building 3, Yilida Building, No.1092 Nanshan Road, Nanshan District, Shenzhen, China postal code 518054

(86-755) 8603 7559

(86-755) 8637 2611

sales04@launch-china.cn

www.launch-china.com

www.chinabalustrade.com