1. Beschreibung

-Modell Nr. Kabel passend T803
--Edelstahl 316
--Swegless Kabel tensinoer
--Für 3-5mm Drahtseil
--Für Holz und Edelstahl Pfosten
--Gewicht: 69g/pc

2. Produktbild

T803 innen

T803 Zeichnung

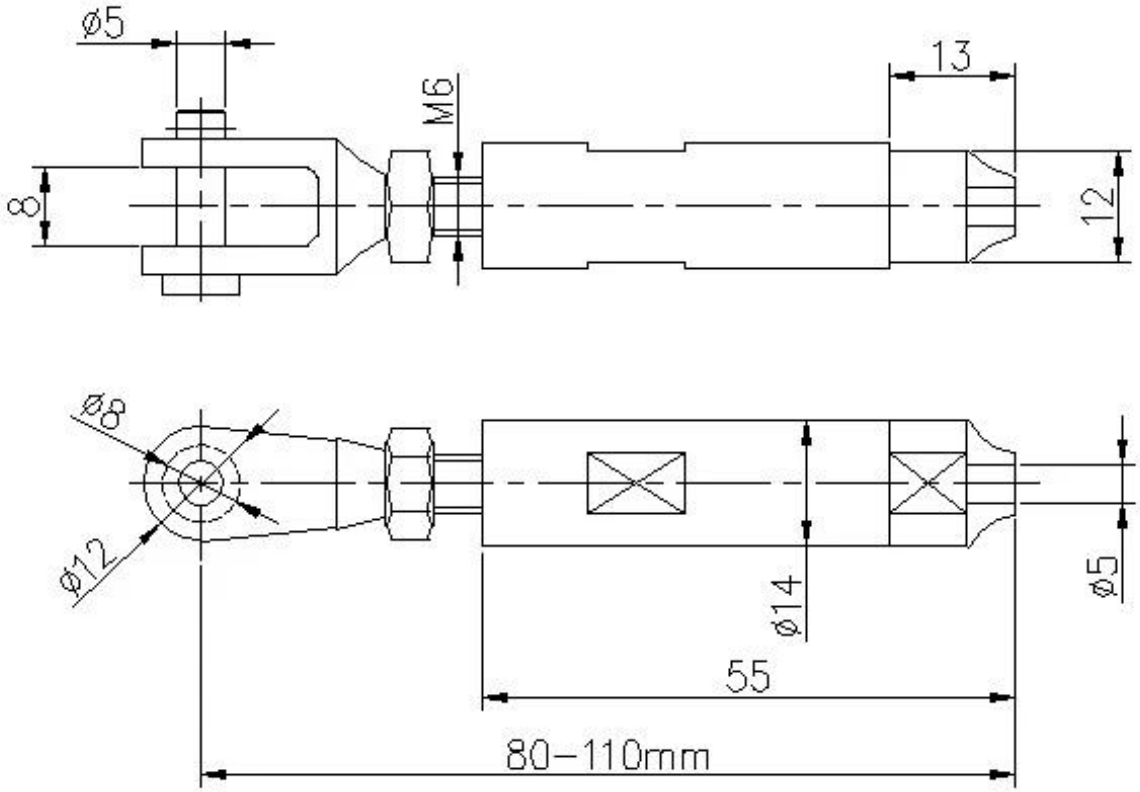

Es folgt 2 heiße Kabelverschraubung (hydraulische Crimper zum anziehen benötigen)

Modell Nr.: T804
--Für 4-6mm Kabel
--Gewicht: 0,215 kg/paar

Modell-Nr.: T807A
--Für 3 mm Kabel
--Gewicht: 0,074 kg/paar

Modell Nr.: T809
--Für 4-6mm Kabel
--Gewicht: 0,3 kg/paar

3. Projekt zeigen

T804 Projekt

T803 Projekt

3. details

4. Lieferung & Verpackung

Lieferzeit: 3-5 Tage per Express. 10-15 Tage nach Versand
Verpackung: 1 pc in eine Plastiktüte, dann in einer Box.
Lieferzeit: ca. 20 Tage nach Zahlung. (Es depent auf Quantität)

packing	plastic bag+box+carton
production lead time	30-45 days ; also depending on your qty.
Shippment	DHL EXPRESS, TNT, UPS, EMS POCZTEX, FedEx Express, 中国邮政 CHINA POST
payment	HSBC 滙豐, WESTERN UNION FAST, RELIABLE, WORLDWIDE MONEY TRANSFER

5. Produkte

Balustrade Kabel Geländerpfosten (quadratische und Runde Post)
Drahtseil (dia3mm, 4mm, 5mm, 6mm)

5. Fabrik & Zertifizierung

Factory Audit
Alibaba.com Trade Audit Report

企业法人营业执照（副本）

launch.china.en.alibaba.com

Factory Audit
Trade Audit Report

PONY 检 验 报 告
(Test Report)

6. Kunden

build &
renovating
expo

Friday 4 July - Sunday 6 July 2014
Melbourne Exhibition Centre

7. Kontakt

Vielen Dank für Ihren Besuch. Zögern Sie bitte nicht Heasite kontaktieren Sie uns für direkten Fabrikpreis und professionell berät.