Zapfen Modell: rundes Kernbohrer Zapfen
Bodenaufbau
Bitte bewerten Sie das Foto hier:

RCM

Dimension:
Länge: 285mm
Durchmesser: 50mm
Rillenlänge: 110mm
Rillenbreite (Öffnung): 17mm
Boden zu grooven: 175mm
Oberfläche nach oben: 185mm
Oberfläche nach unten: 90mm
2 X Schrauben zur Einstellung Öffnung
Bitte laden Sie hier zeichnen:

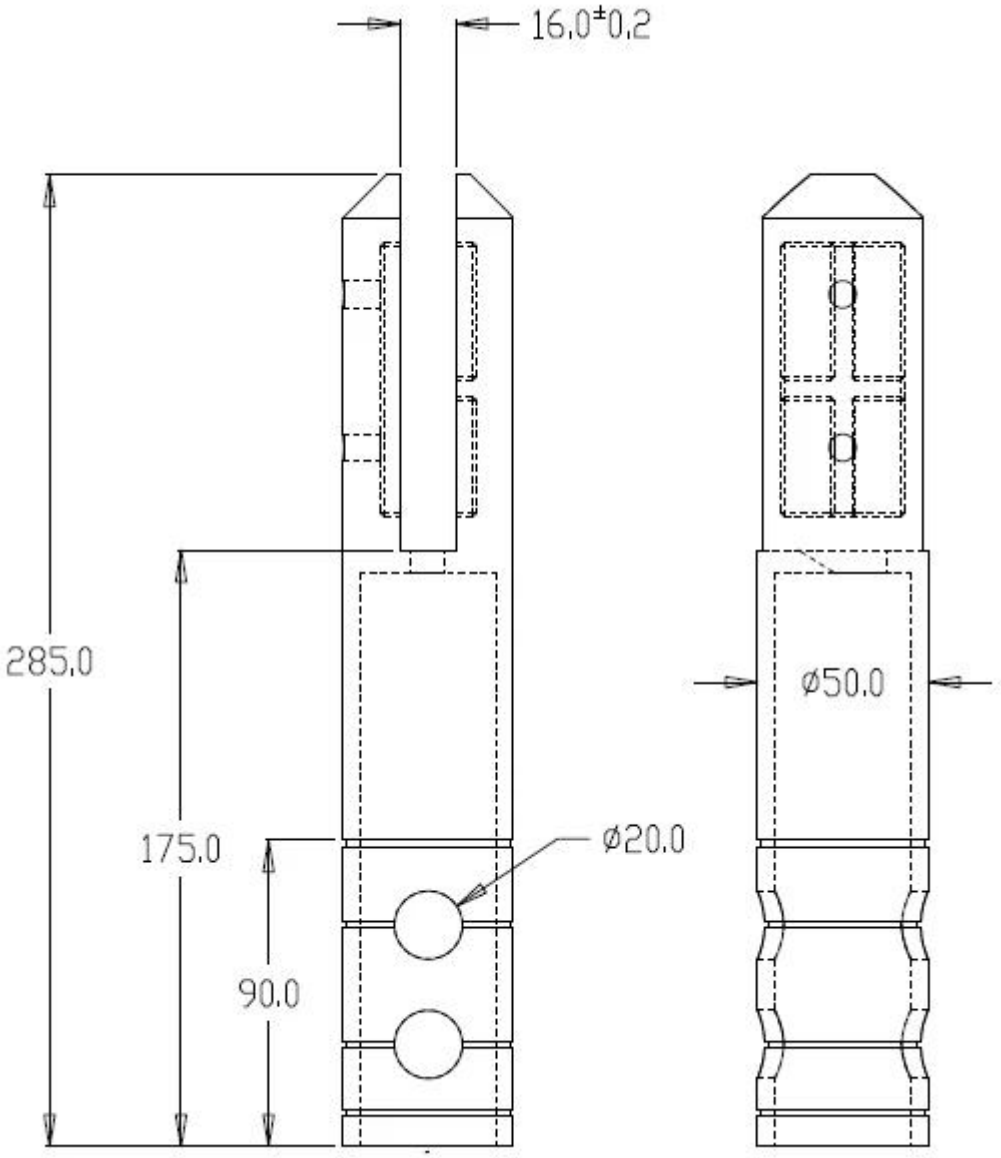


Dieses Modell der Stutzen lässt sich für die Pool-Zaun und Balkon Zaun verwendet werden. Es ist viel stärker als Basishalterung Zapfen. Sein schwerer und Größe größer als Basishalterung Modelle. Jeder Zapfen ist etwa 1,8 KG.
Ein Zapfen hat einen weißen Karton und mit 1 Inbusschlüssel.
10 Stück in einem Umkarton verpackt.
Außenkarton Größe ist 310 * 310 * 135mm
Bitte bewerten Sie das Paket Foto hier:

Für die RCM Zapfen technische Zeichnung, laden Sie bitte hier:

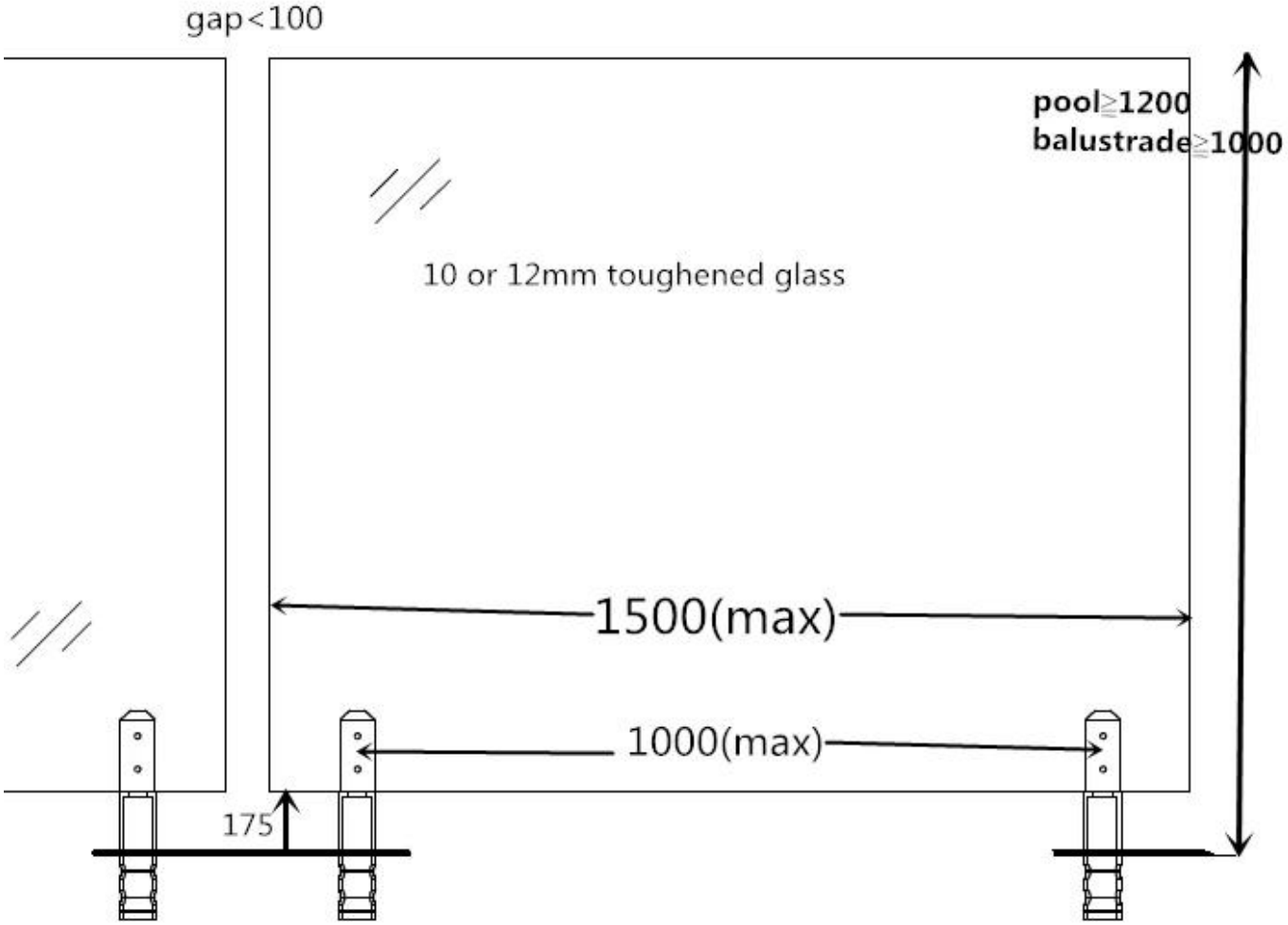
gap<100
pool≥1200
balustrade≥1000
10 or 12mm toughened glass
1500(max)
1000(max)
175