Beschreibung
--Glas, Glas Türscharnier heavy-duty
--Modell No.:G-W1
--Herstellung Methode: Stanzen
--Fasst ≤ 20 KG (Glas 1000x1000x8mm)
--Glasgröße Loch bohren: Durchmesser 16mm
--Verpackung: ein pc in eine Plastiktüte, dann in einer Box. 12 Stück in einem Karton
--MOQ: 1 pc
--Lieferung: mit dem Flugzeug/Seeweg
--Anwendung: Swimming Pool Zaun, Glasgeländer, Geländer, Glas, Glastür, schweres Glas Tor Baclony-design
--Für gewerbliche und modernes Haus Wohndesign
--Für groß- und Einzelhandel (wir sind Fabrik)
--Probe ist immer verfügbar

Produktdetails

Projektfotos

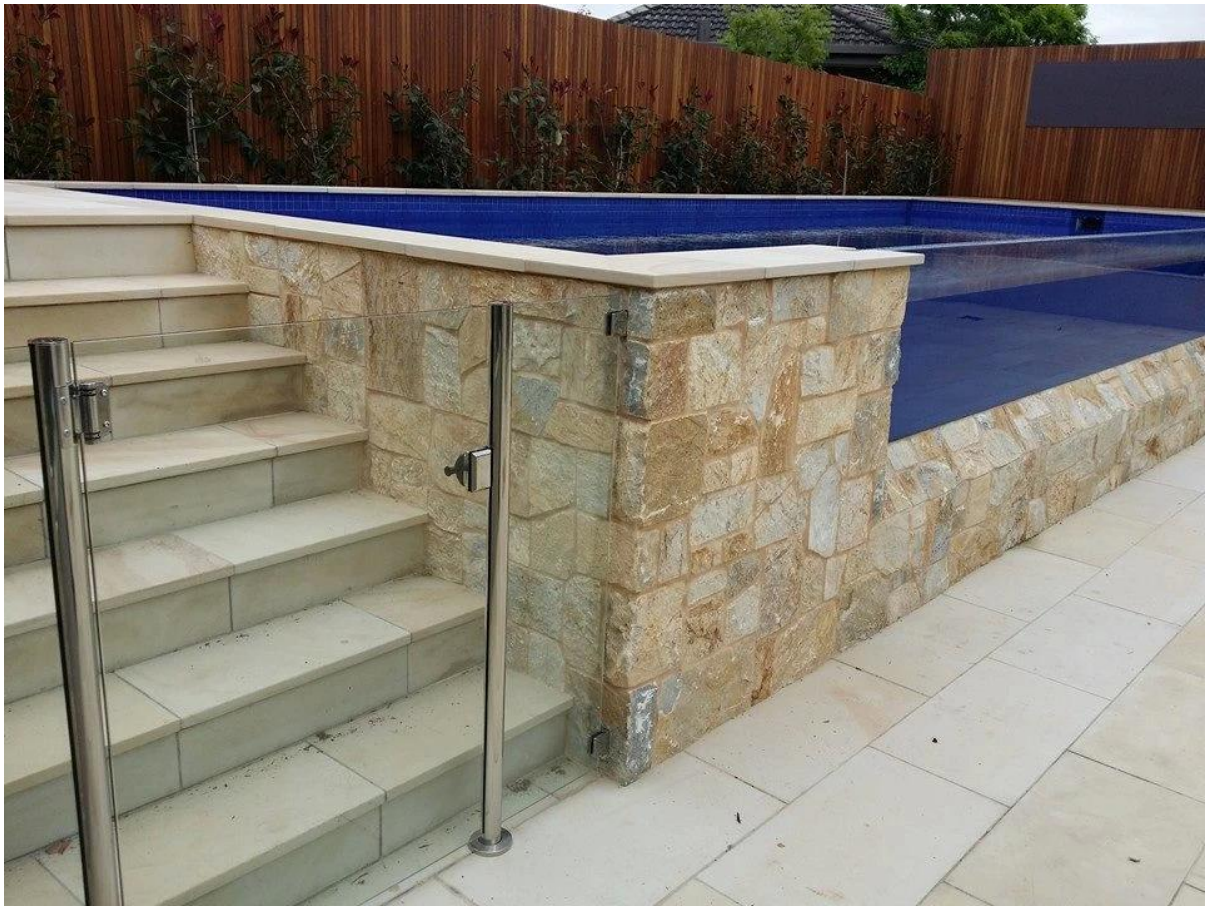

Dreawing

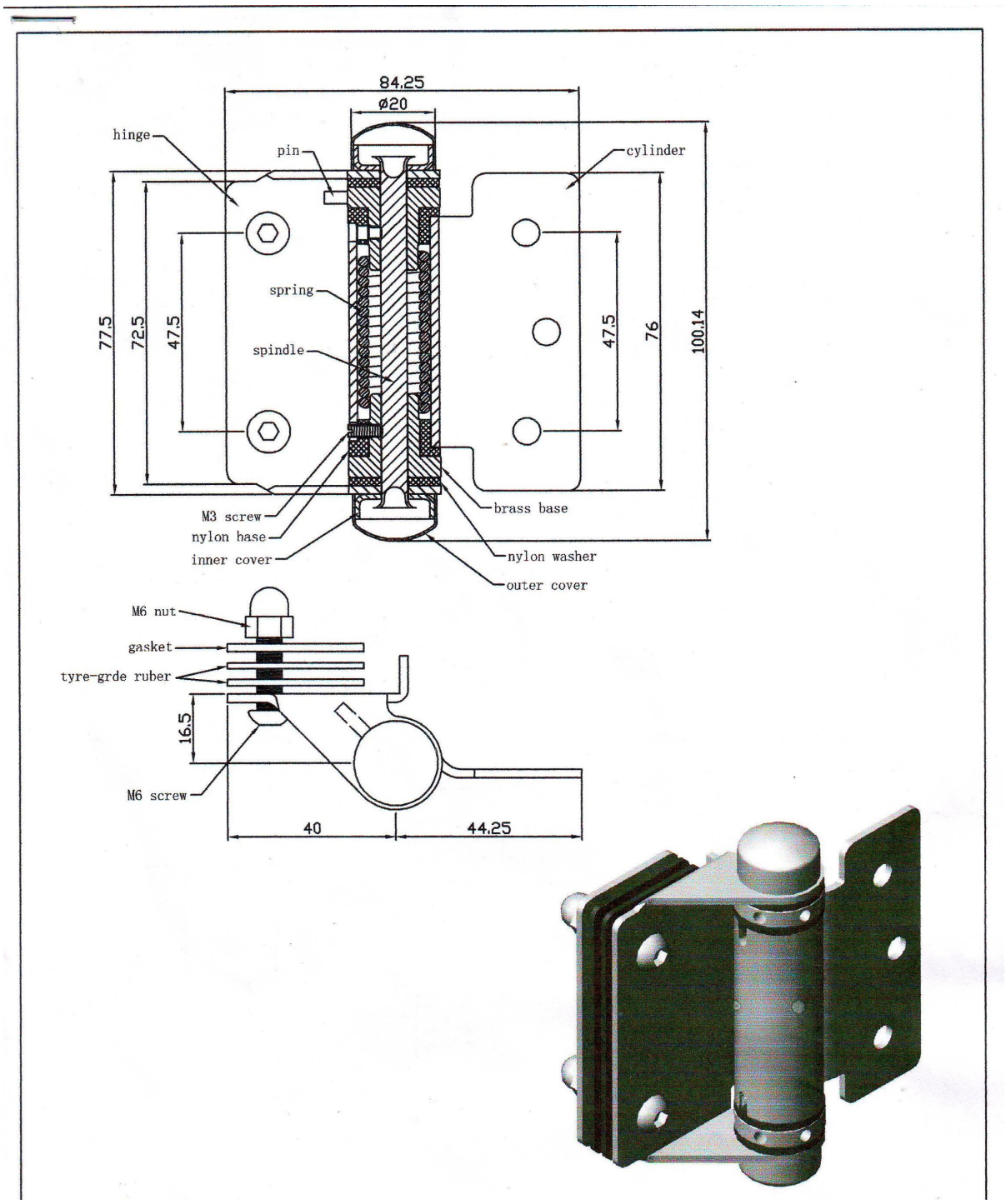

Zertifizierung

Benötigen Sie ein Angebot oder Fragen, bitte hinterlassen Sie eine Nachricht.
Oder kontaktieren Sie mich unter Info. werden Sie so schnell wie möglich melden!

KEBIL科比奥®

深圳市朗驰商贸有限公司
SHENZHEN LAUNCH CO., LTD.
朗驰国际有限公司
LAUNCH INTERNATIONAL LIMITED.

季敏 Merlin Ji

Senior Sales Representative

(86) 189 6294 5180

深圳市南山区南山大道1092号亿利达大厦B区3栋5003

Room 5003, Building 3, Yilida Building, No.1092 Nanshan Road, Nanshan District, Shenzhen, China postal code 518054

(86-755) 8603 7559

(86-755) 8637 2611

sales06@launch-china.cn

www.launch-china.com

www.chinabalustrade.com