Edelstahl-Glasklemm

Material: Edelstahl 304/316;
Für Glasstärke: 8-12mm;
Finish: Satin oder poliert Spiegel.
Modell Nr .: G102, G103, G104, G105 und G106.

1. runde Form Glasklemm Liste:

http://www.chinabalustrade.com

Material	Stainless steel 304/ 316
Finish	Satin / mirror polished
For glass thickness	6mm -13.52mm

launch-china.en.alibaba.com

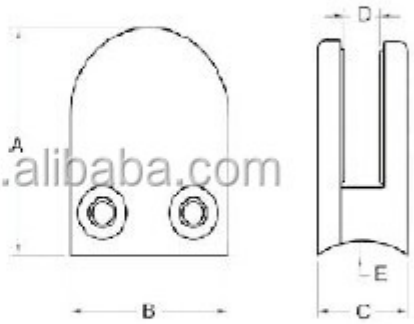

Model No.	A	B	C	D	E
G103	50	40	22	8	0
G104	50	40	26	12	0
G105	55	45	28	14	0
G103R	52	40	22	8	R-21.5
G104R	52	40	26	12	R-21.5
G105R	58	45	28	14	R-25.4

launch-china.en.alibaba.com

2. Quadratische Form Glasklemm Liste:
javascript: void (0); / * 1465199197806 * /

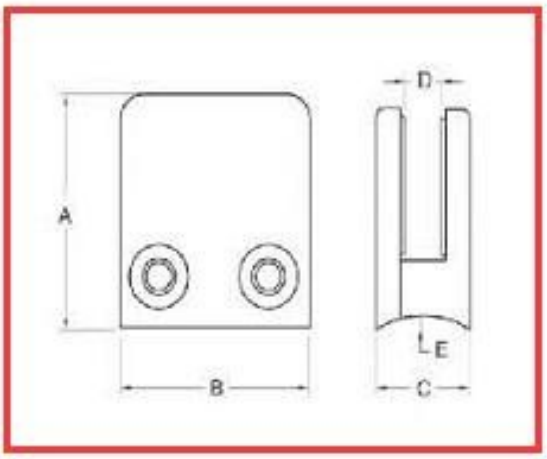

For glass thickness: 8-10mm

Model No.	A	B	C	D	E
G102	44	44	25	11	0
G102R	46	44	25	11	R-21.5

3. 90-Grad-Winkel Glasklemm:

javascript: void (0); / * 1464254509961 * /

4. 180 Grad mittlere Glasklemme:

Vielen Dank für Ihren Besuch, jeder interessierten oder Bedürfnisse, bitte mit mir freundlicherweise frei in Verbindung treten:

Kontakt: Joey Lan
E-Mail: sales02@launch-china.cn.
Skype: Launch-02. Mob / WeChat / WhatsApp: 86-18707054903 .