# Tensor del cable del acero inoxidable de la Caliente-venta para la escalera, guarniciones de la barandilla del cable T803

**T803**
**el mejor juego para el cable de alambre de diámetro 3-6mm**

**Embalaje:**

**Dibujo:**

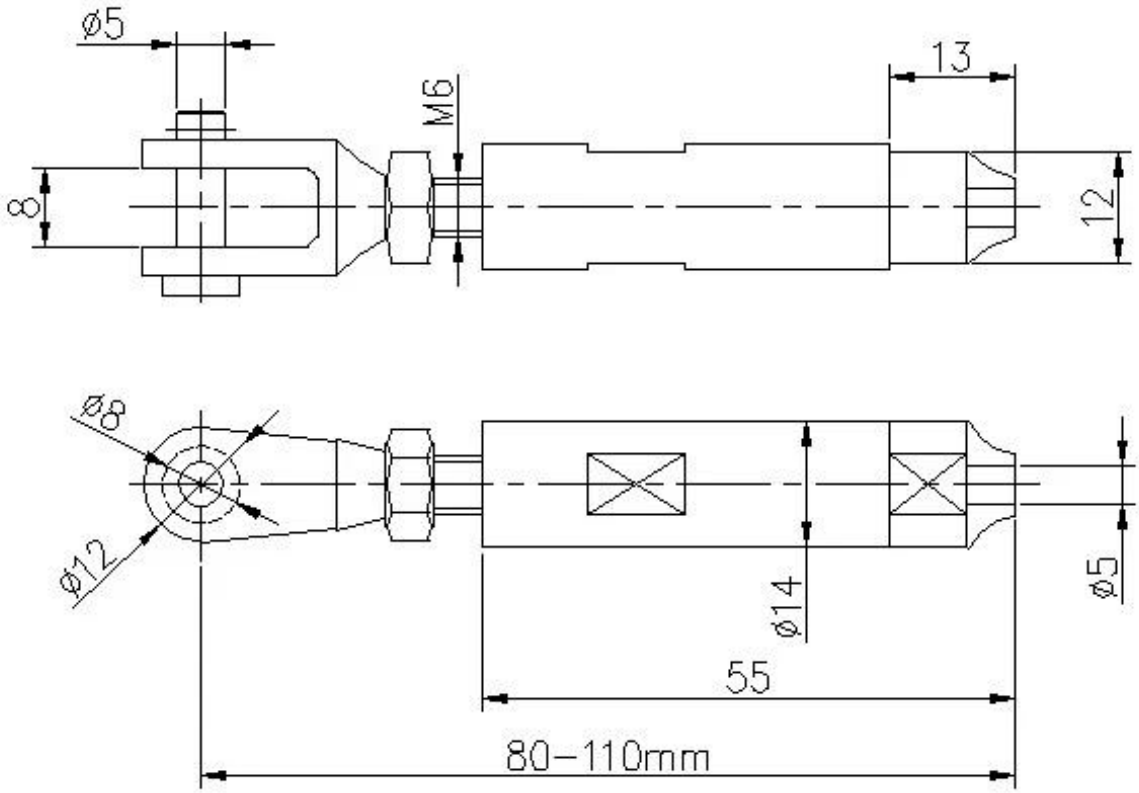


**Proyecto show:**

**T803 se puede utilizar en madera, acero y hormigón, todo lo que necesita es cambiar el perno final.**
**Por favor, consulte los siguientes nuestros otros tipos de tensores de cable:**
**El mejor traje de T804 para el cable de alambre de 4-6 mm de diámetro**

**Mejor traje T807 para cable de 3 mm de diámetro**

**Contáctenos para más información:**

**MB / Whatsapp: +8615907334556**
**Correo electrónico: sales03@launch-china.cn**