CRL Harjattua ruostumatonta lasikuorman kiinnike ja korkki - 1-3 / 4 "projektio

1. CRL: n harjattu ruostumaton lasilevyasennelma Tekniset tiedot:

- High Grade Alloy 316 ruostumatonta terästä
- Maali: harjattu (peili kiillotettu myös saatavana)
- Kompakti muotoilu pohjalla, korkilla ja kiinnityskorvalla
- Käytettäväksi 1/2 "tai 3/4" (12 tai 19 mm) lasilla
- Asennukseen teräs-, betoni- tai puumateriaalille

Nämä raskaat CRL-lasiraudoitustukialustat ja korkit toimivat käsin tai suojakaiteilla. Kiinnitysliitin on halkaisijaltaan 2 "(51 mm), jossa on 1/3" (44,5 mm) pohja. Se on varustettu 3/8 "-16 x 2" Allen-nastarulla, joka on kiinnitetty teräkseen, sekä tarvittavat kumilattiat ja läpivientiholkki. Valmistettu Alloy 316 -tyyppisellä ruostumattomalla teräksellä harjattuina tai kiillotetuissa viimeistelyissä.

2. Suunnittelumittaukset:

C.R. LAURENCE piirustussarja:

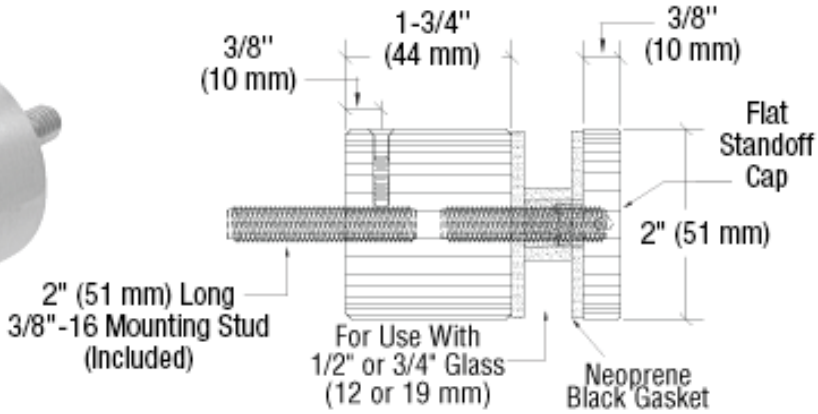

Me itse valmistamme piirustuksen asiakkaan pyynnöstä, joka sopii 12 mm lasiin:

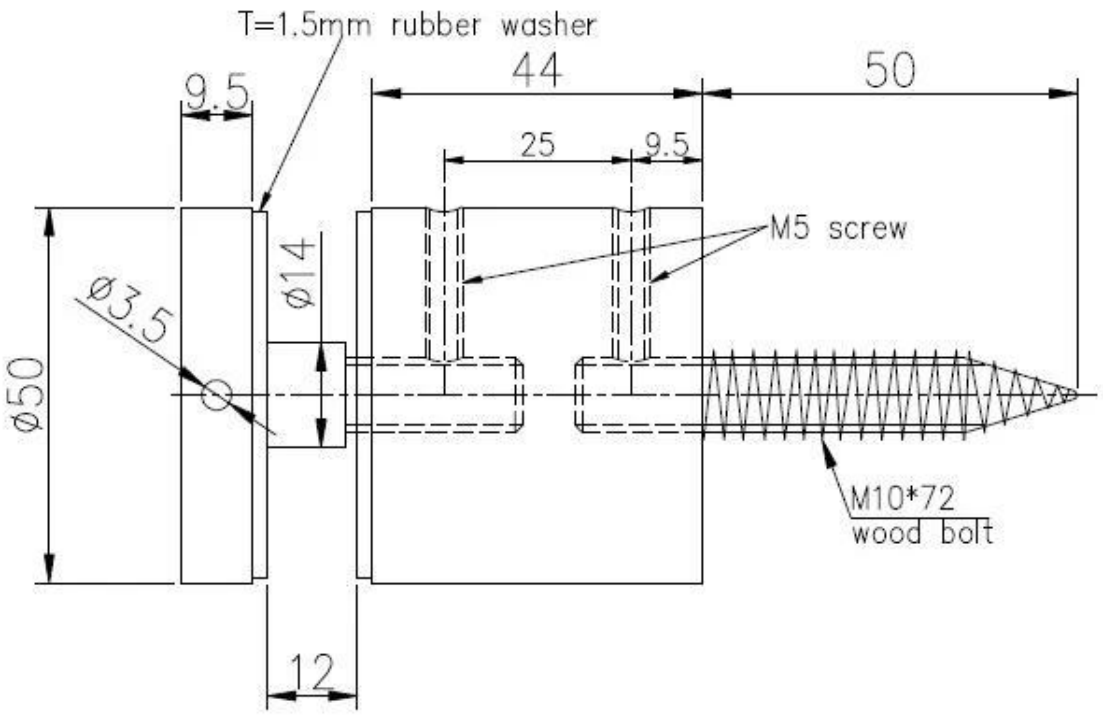

3. Glass Standoff -valokuvat Valmistimme:

Takaosa Ruuvaa erikseen pakkaus:

Jokainen lasiosasto kääritty pehmeällä pussin pakkauksella:

4. CRL 316 harjattua ruostumattomasta teräksestä valmistettua standardia 2 "lasikiskoon asennettava kiinnitys ja kiinnityslevy, katso:

Napsauta valokuvaa tai linkitä lisätietoja:

http://www.chinabalustrade.com/products/frameless-glass-balustrade-stainless-steel-standoff-bracket-accessories.html

SF-50T

Ota meihin yhteyttä vapaasti, jos jokin ineterest, me vastaamme ASAP 24 tuntia.

Sähköposti: sales02@launch-china.cn . skype: käynnistää-02 .