SS316 posliinirakenne Kiina kaiteet Valu parveke kiskon tikkaat uima-aita ruostumattomasta teräksestä valmistettu hana lasihana

Miksi me

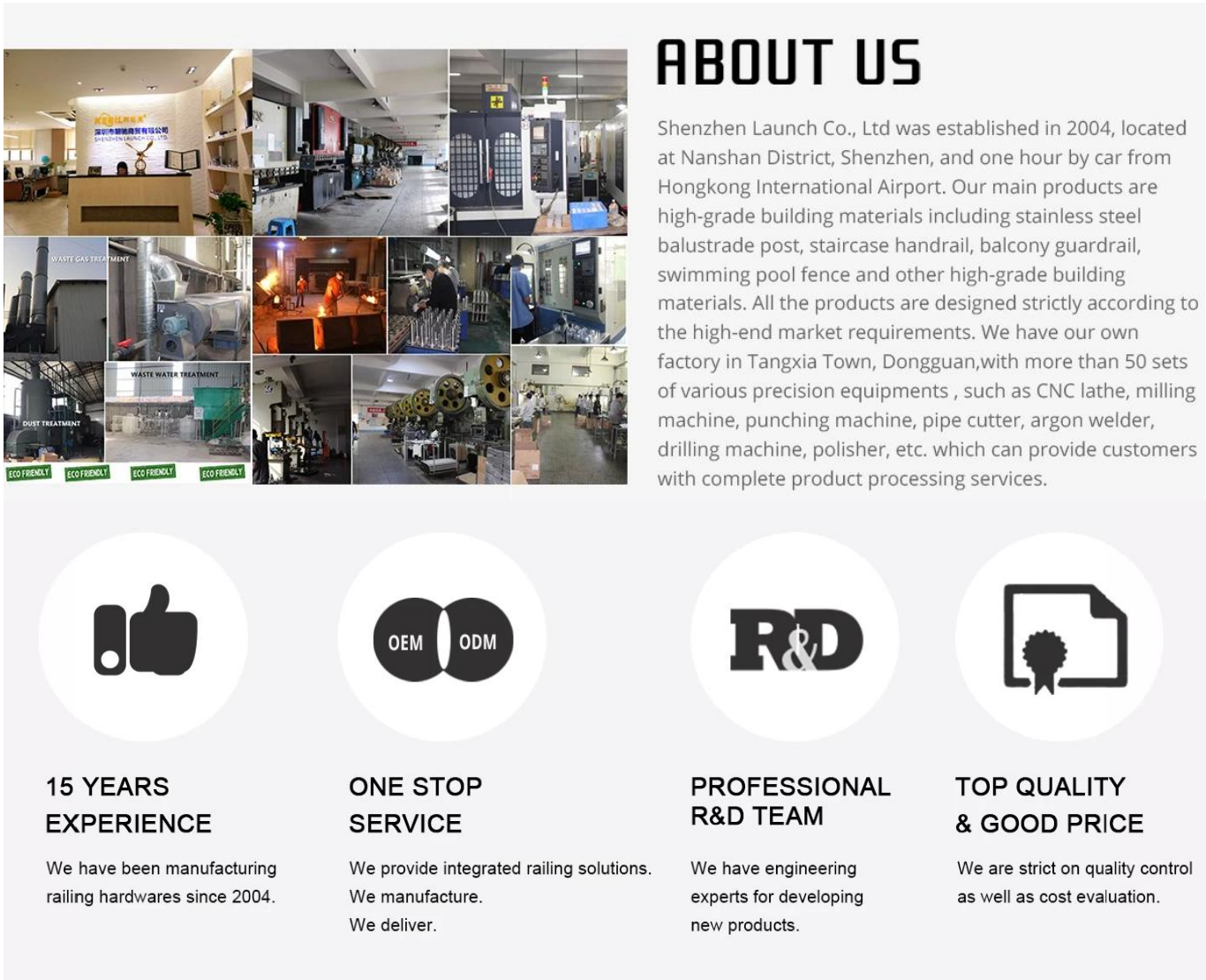

Tuotteen kuvaus

Tuote Maminun	SS316 posliinirakenne Kiina kaiteet Valu parveke kiskon tikkaat uima-aita ruostumattomasta teräksestä valmistettu hana lasihana
materiaali	Duplex 2205/316 ruostumaton teräs
kuvio	Australian malli **AS 1926,1-2012**: Turvallisuusesteet altaille
asennus	4 upotettua reikää 11 mm puu- tai pääruuvien asentamista varten
pää	Kiillotettu / harjattu satiinipeili
että oiass T.hickness	8-13,52 mm (lasiaukkoa ei tarvita)
korkeus	168 mm
Pohjakannen koko	100x100mm per neliö, halkaisija 100mm per kierros
perusta	Pinta- / lattia-asennus
Valmistusmenetelmä	Valu (korkealaatuinen)

pakkaustiedot	1) Pala kuplapussiin, sitten valkoiseen laatikkoon 2) 12 kappaletta 365x330x230 mm pahvilaatikossa 3) Pakkaus asiakkaan vaatimuksina
hakemus	Lasikaiteet aitalle / parvekkeelle / siltalle / portaille
Tehtaan tarkastus	saatavissa
Ssuuri	saatavissa
MOQ	10 kappaletta. Se voisi tilata työsi mukaan Vaatimukset.
OEM ja ODM palvelu	saatavissa

uinti aita hana sisään musta himmeä Lopeta:

KEBIL科比奥

Ruostumattomasta teräksestä valmistettu hana Destails

1) Ruostumattomasta teräksestä valmistetun lasihanan tekninen suunnittelu

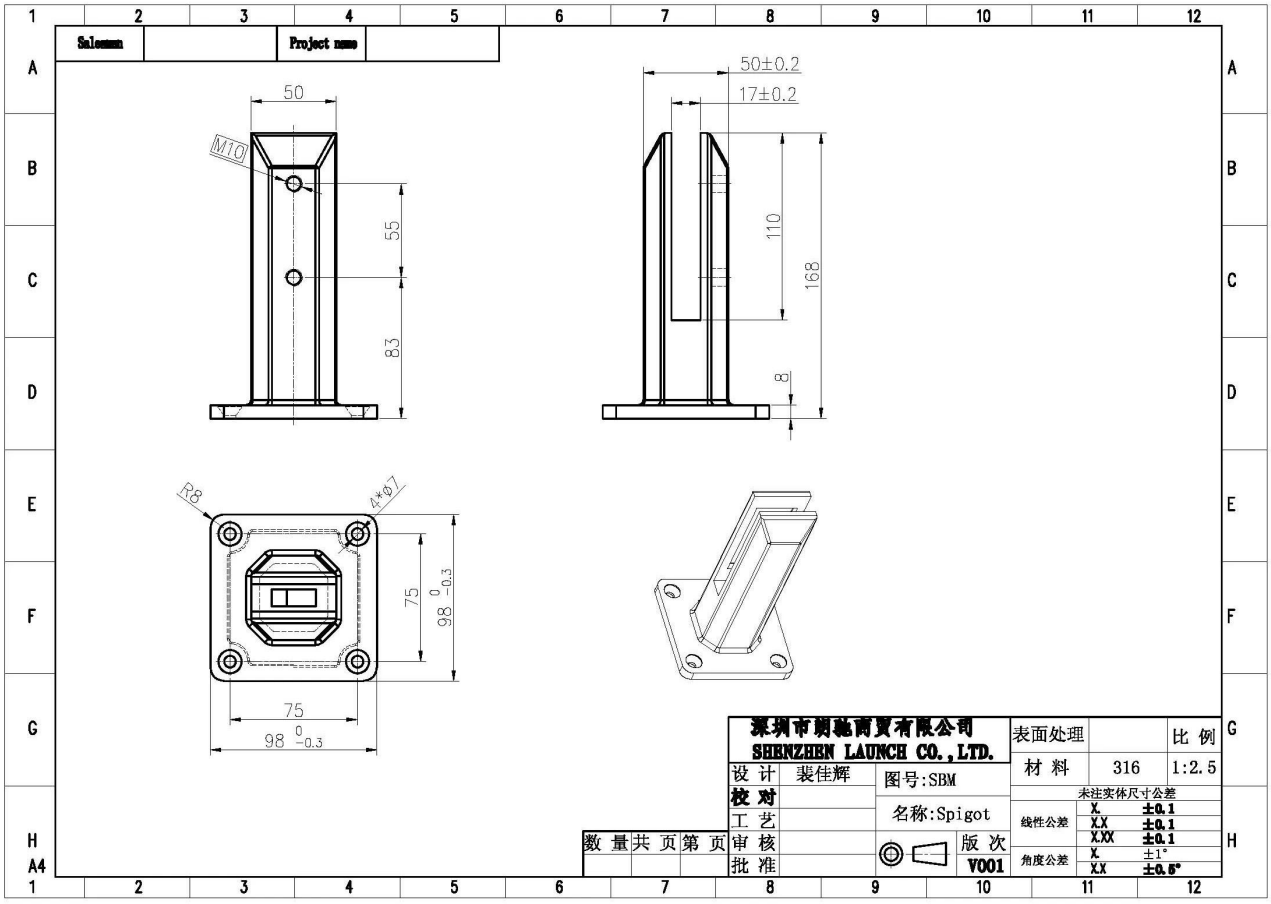

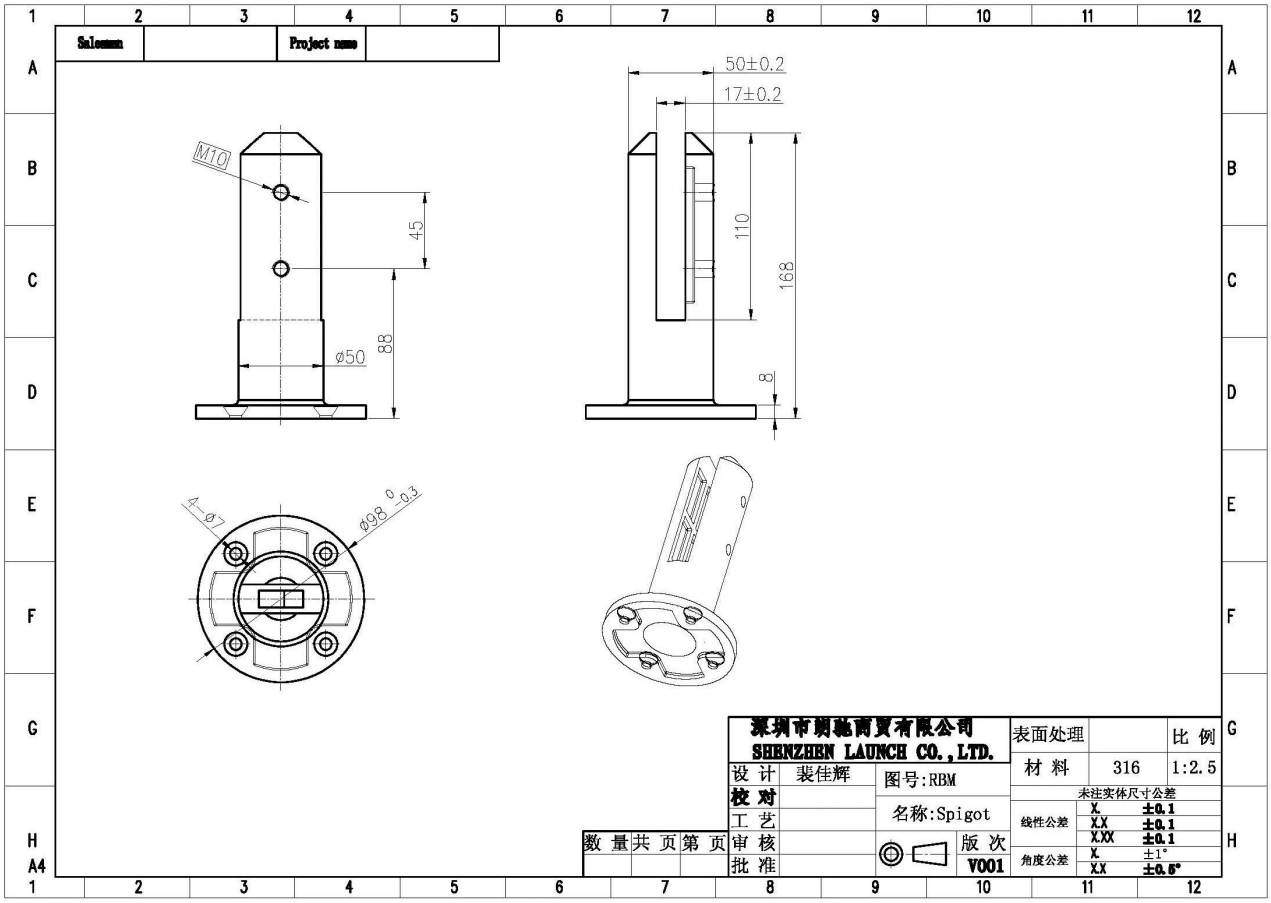

2) Kuvia ruostumattomasta teräksestä valmistetulla hana uima-altaan aidalla

KEBIL科比奥®

RBM

SBM

3) Ruostumattoman teräksen lasipuristimen asennusohje

fixing method: base plate spigots

Mark out the centre line of proposed glass fence with a chalk line. Determine clamp location based on a sheet size (recommendation on pages 1 & 2). Use base plate as a template to mark out the hole positions and drill holes to suit.

Note: Do not exceed 100mm gaps between glass panels. Optimum gap is 40mm to 60mm

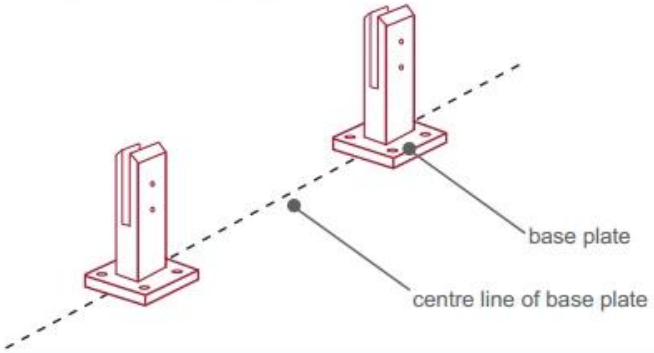

Now the base plated spigots can be fitted to the floor and plumbed via shims (not supplied) under the base plates. Be sure to tighten firmly as the smallest of movement at the base plate will result in noticeable movement at the bottom of the glass fence.

Tip: By setting the two outer spigots of your total span, a string line can be run in the 'throat' of the spigots, giving correct height for all spigots in between

Note: Do not exceed 100mm gap from the fixing surface to the bottom of the glass

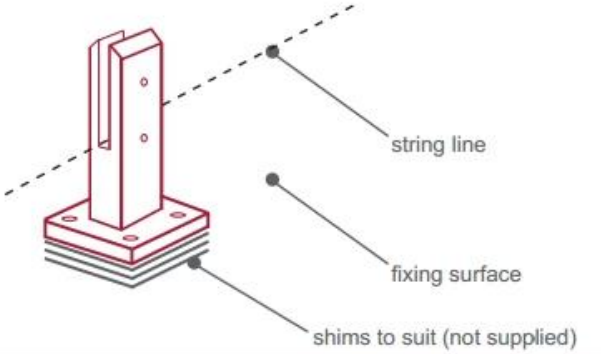

When all spigots are installed, slip domical cover the top of the spigot to hide fixings. It will be necessary to turn the adjustment screws on the spigot face all the way in to allow cover to pass over

Note: Same installation method applies to round base plate spigot

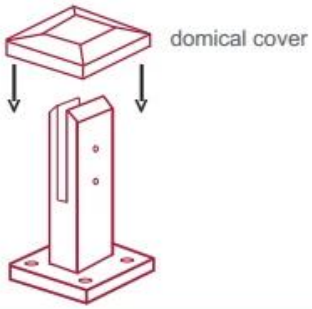

The glass is then installed to the spigots.
Place plastic packers between glass & spigot, at no stage should glass touch the metal

How adjustability works:

1. Place glass in spigot
2. Fix/ tension glass both sides with allen key

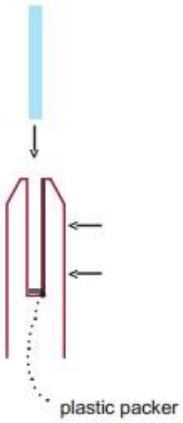

Uima-allas Uima-allas ruostumattomasta teräksestä valmistettu uima-allas turvapakkaus

1. Pala kuplapussiin ja sitten valkoiseen laatikkoon.
   12 kappaletta 365x330x230 mm pahvilaatikossa.
2. Pakkaus asiakkaan vaatimuksena.

Ruostumattomasta teräksestä valmistettu lasiaita

Usein kysyttyjä kysymyksiä

1. Onko sinulla monia materiaaleja?
SS304, SS316, SS316L, duplex 2205 jne.

2. Voitko lähettää minulle täyden hinnaston?
Olemme pahoillamme, koska hinta riippuu monista tekijöistä, kuten määrästä, materiaalin tyypistä, pintakäsittelystä ja niin edelleen, tarjoamme sinulle tarkan tarjouksen, kun olet vahvistanut yksityiskohtaiset vaatimukset.

3. Tarjoatko OEM- ja ODM-palveluita?
Kyllä, voimme valmistaa tuotteita teknisten piirustusten tai näytteiden mukaan. Olemme ammattilaisia tarkkuusvaluun, valuun, painatukseen, CNC-työstöön jne.

4. Millaista maksua saat?
T / T, L / C, PayPal, West Union jne.

5. Mikä on maksuaika?
T / T (30/70) tai L / C näköpiirissä.

6. Mikä on toimitusaika?

Kuumin myyntiä varten 5 työpäivän kuluessa. 15-25 työpäivää kylpytilauksille.

7. Tarjoatteko huoltopalvelua?

Jos sinulla on kysyttävää tuotteidemme ostamisen jälkeen, vastaamme tietenkin 24 tunnin sisällä.

kosketus

Jos sinulla on kysyttävää, jätä viesti. Otamme sinuun yhteyttä mahdollisimman pian!
Jos sinulla on kiireellisiä pyyntöjä, ota meihin yhteyttä alla:
Yhteyshenkilö: Eve Chow
Sähköposti: sales03@launch-china.cn
Mob / WhatsApp / WeChat: +8613686807796