CRL Ruostumaton teräs 316 Lasinjalostuslasiasennuslaitteisto

Tekniset tiedot:

- materiaali: Ruostumaton teräs 316
- Maali: harjattu tai peili kiillotettu
- varten lasipaksuus: 6-19mm paksuus
- kiinteät, korkea laatu, rubber tiiviste mukana

1 # Malli: 2 "halkaisija 1-1 / 2" (50mm x 38mm) Pitkä pohjaantennin

2 # Malli: Halkaisija 50 mm x 44 mm pitkä pohja

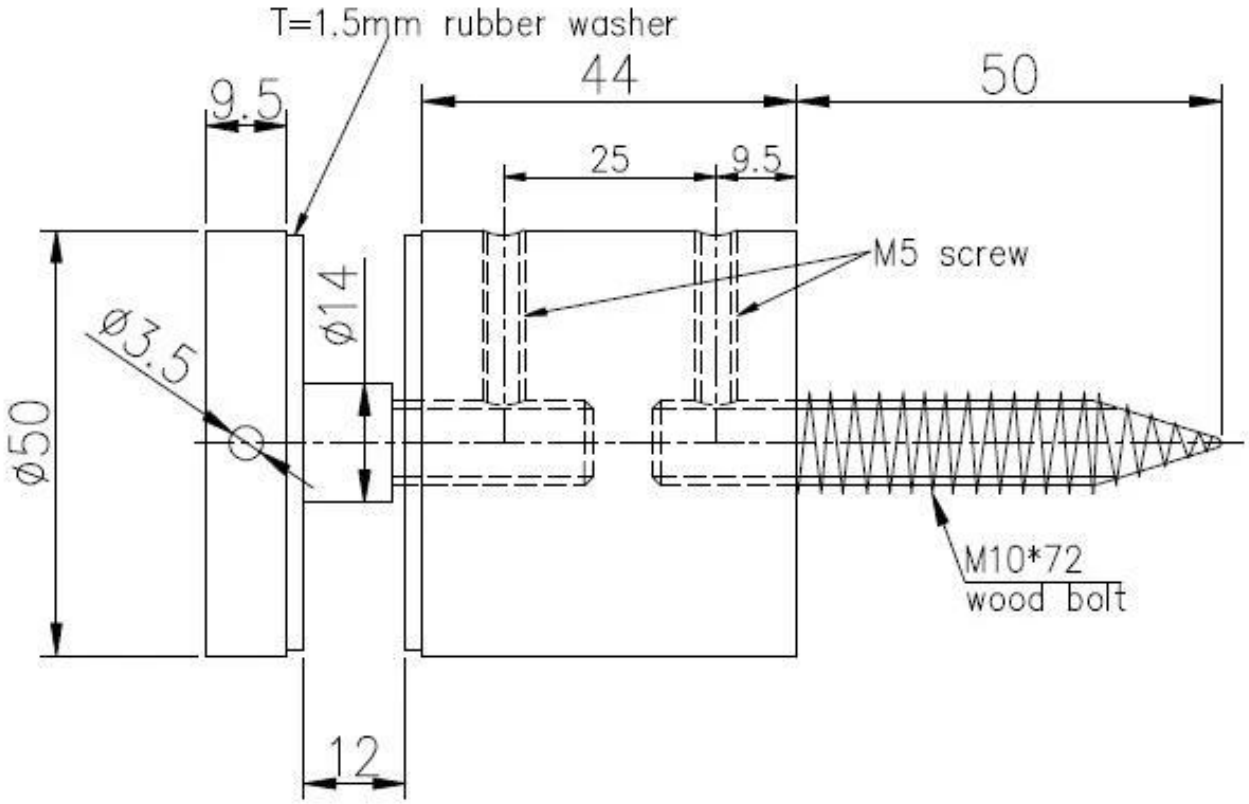

Kiitos vierailustasi. Kaikki kiinnostuneet tai kysymykset, ota yhteyttä vapaasti:

Sähköposti: sales02@launch-china.cn , skype: käynnistää-02 .