ruostumaton teräs 316 kiillotettu harjattu lasi pihdit 8-12mm lasi

Ruostumatonta terästä 316 kiillotettu harjattu lasi pihdit erittely:

- Materiaali: Ruostumaton teräs 304/316;
- Lasin paksuus: 8-12mm;
- Finish: Satin tai kiillotettu.
- Tuotenro .: G102, G103, G104, G105 ja G106 jne.
- Lasi puristin käytetään kiinnittymään postitse tai seinään tukea lasi.

ruostumaton teräs lasikiinnikkeet lista:

http://www.chinabalustrade.com

Material	Stainless steel 304/ 316
Finish	Satin / mirror polished
For glass thickness	6mm -13.52mm

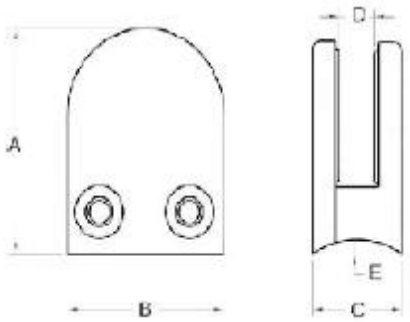

Model No.	A	B	C	D	E
G103	50	40	22	8	0
G104	50	40	26	12	0
G105	55	45	28	14	0
G103R	52	40	22	8	R-21.5
G104R	52	40	26	12	R-21.5
G105R	58	45	28	14	R-25.4

Menettelyt ennen kuin päätät ostaa meidän lasi puristin:

Vaihe 1: Missä tarvitaan soveltaa tätä lasi puristin? Yleensä lasi puristin voidaan kiinnittää seinään, neliö putki ja pyöreä putki. Jos haluat korjata lasi puristin seinään tai neliö putki, voit valita selkää lasi puristin; jos sinun täytyy korjata lasi puristin pyöreän putken, sinun täytyy valita pyöristää takaisin lasi puristin.

Vaihe 2: Tarkista putkikoko: jos sen pyöreä putki, tutustu Putken halkaisija 42,4 tai 50,8 tai muille. Tulemme säätää kierroksen takaisin kulma sopivaksi postitse. Jos sen neliöputkea sitten tasainen takaisin lasi puristin on suositeltavaa.

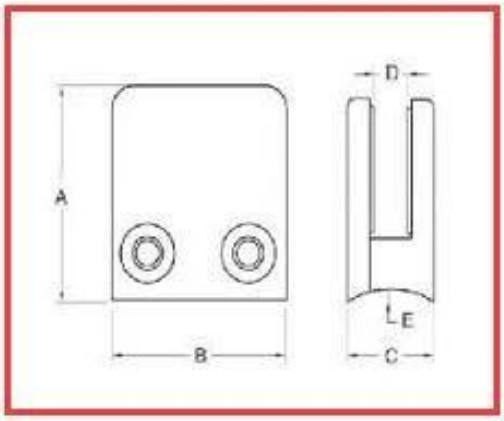

For glass thickness: 8-10mm

Model No.	A	B	C	D	E
G102	44	44	25	11	0
G102R	46	44	25	11	R-21.5

Vaihe 3: tarkistaa oman lasin. Meillä on erilaisia malleja lasi puristimet eri lasin.

Vaihe 4: tarkista määrä tarvitset.

Vaihe 5: Ota yhteyttä saada tarjouksen.

Kiitos vierailun tahansa kiinnostunut tai tarpeita, ota ystävällisesti yhteyttä minuun vapaasti:

Joey Lan
Shenzhen Launch Co, Ltd
www.launch-china.com www.chinabalustrade.com www.launch-china.en.alibaba.com

Sähköposti: sales02@launch-china.cn.
Skype: käynnistää-02. Office: 86-755-86037559.