Charnières à levier en verre en acier inoxydable robuste SS316 de 3/8 "et 1/2" pour montant rond

Caractéristiques:

Matériel	Acier inoxydable 316 / Duplex 2205
Traitement de surface	Satin brossé ou poli miroir
Nom du produit	Charnières robustes en acier inoxydable / charnière de clôture de piscine en verre / charnière à ressort / charnières de portail ajustables
Pour épaisseur de verre	8mm / 10mm / 12mm
Pour type de verre	Verre trempé, verre feuilleté, verre trempé givré
Test de fatigue	11000 fois
Charnière auto-caractéristiques	Charnières à ressort à fermeture automatique ou automatique
Modèles de charnière	1.glass à verre charnière 2.glass à rond post charnière 3.glass à la charnière de poteau / mur carré
Poids de la charnière (type robuste)	A. 1229g pour charnière de verre à verre B. 920g pour verre à charnière ronde C. 930g pour charnière verre / poteau carré
Porte en verre / porte ouverte angle	90 degrés dedans et 90 degrés dehors
Paquet de charnière	Sachet en plastique et boîte blanche avec emballage neutre
Modalités de paiement	T / T (30/70 ou 50/50) et union occidentale et alibaba Escrow etc.
Échantillon délai de livraison	Dans les 7 jours
Délais de production	Dans les 10-15 jours ouvrables après le dépôt
Méthodes d'expédition	DHL, FEDEX, UPS etc courrier pour la commande; navire expédiant par mer pour le grand ordre
Conditions commerciales	EXW, FOB, CNF, CIF, DDU ou DDP.

Verre à diamètre 50.8mm (2 '') rond poster charnière G-R:

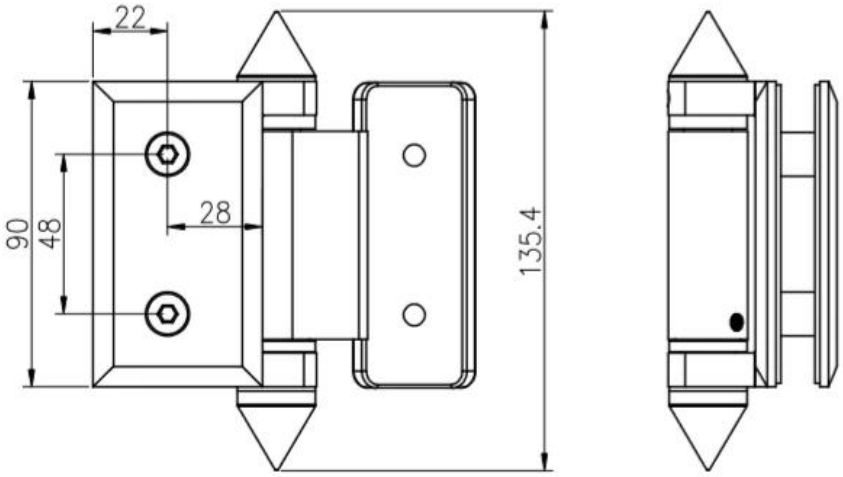

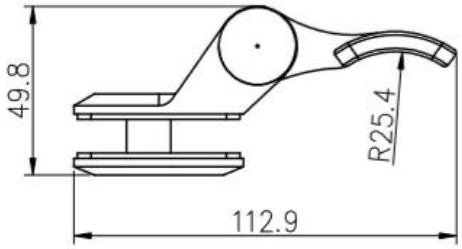

深圳市朗驰商贸有限公司 SHENZHEN LAUNCH CO.,LTD.			表面处理			比 例
设 计	Jacky	图号:G-R	材 料			1:1.5
校 对			未注实体尺寸公差			
工 艺			线性公差	X.	±0.1	
审 核		版 次		X.X	±0.1	
批 准		V001		X.XX	±0.1	
			角度公差	X.	±1°	
				X.X	±0.5°	

Modèle n ° G-G, charnière verre à verre
Modèle n ° G-W, charnière verre / poteau carré

Glass Hinge

Glass to glass hinge

Glass to wall hinge

Glass to round post hinge

Glass Latch

Glass to glass latch 180 degree

Glass to glass latch 90 degree

Glass to wall/square post latch

Photos du projet:

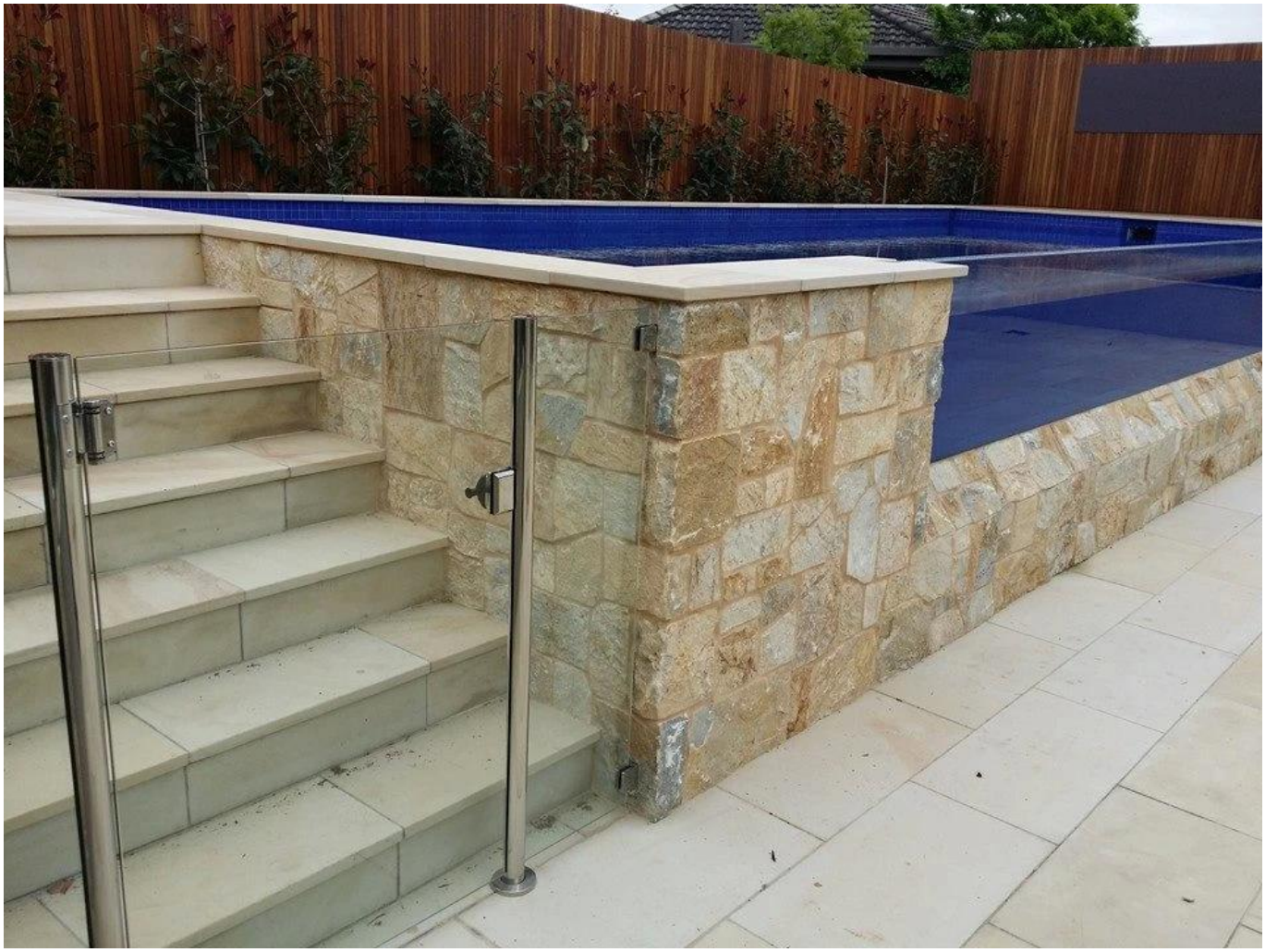

charnière de porte en verre en acier inoxydable 316 à ressort pour clôture de piscine installée

charnière de porte en verre trous de panneau de verre standard

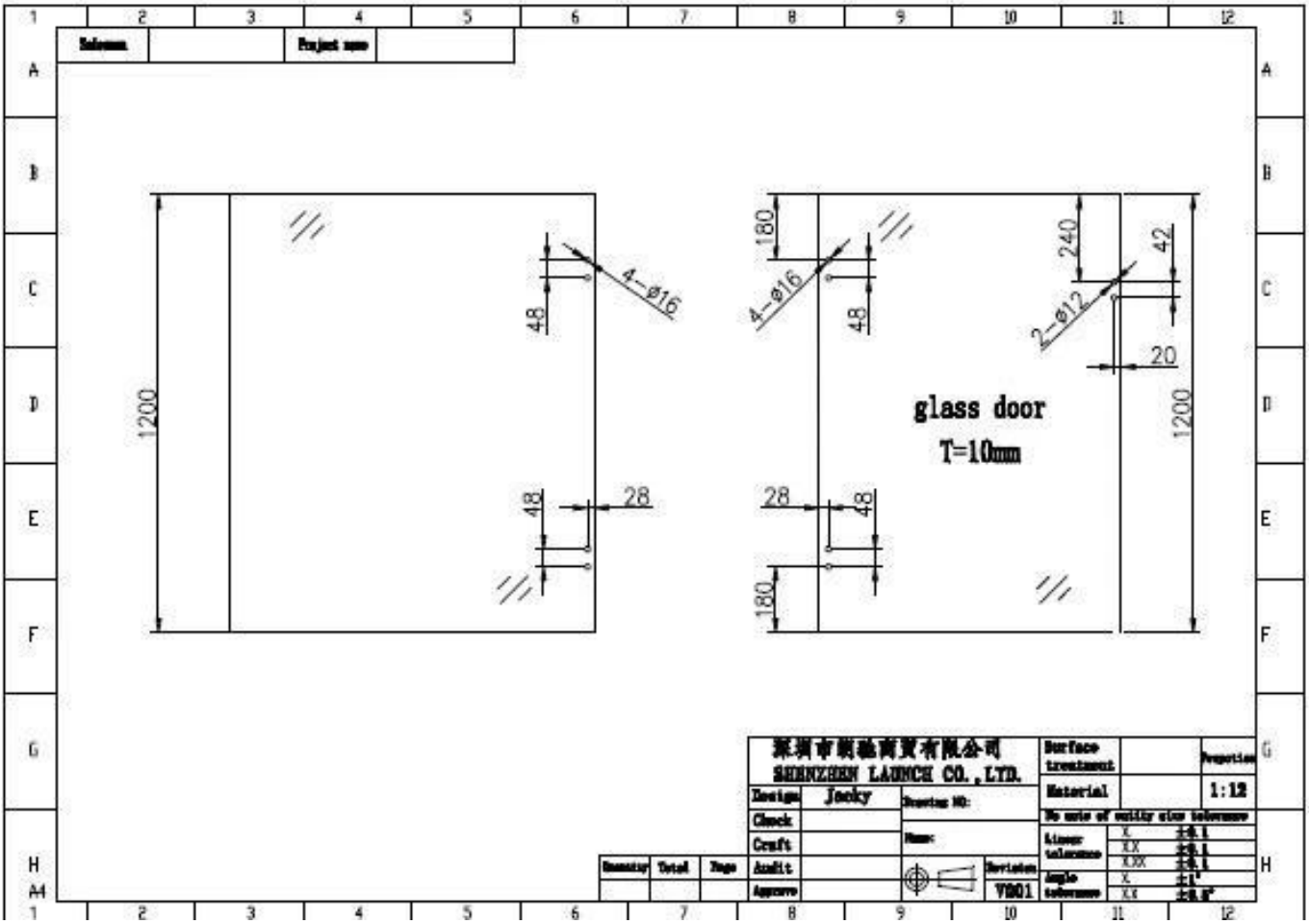

Charnière en acier inoxydable 316 clôture de la piscine porte en verre instruction d'installation:

Emballage:

Informations sur la société:

Shenzhen Launch Co., Ltd was established in 2004, located at Nanshan District, Shenzhen, and one hour by car from Hongkong International Airport. Our main product is high-grade building materials includes stainless steel balustrade post, staircase handrail, balcony guardrail, swimming pool fence and other high-grade building materials. All the products are designed strictly according to the high-end market requirements. We have our own factory in Tangxia Town, Dongguan, has a variety of precision equipment more than 50 sets: CNC lathe, milling machine, punching machine, pipe cutter, argon welder, drilling machine, polisher, etc. which can provide customers with complete product processing services. With the German SPECTRO Spectrometer, we insist on testing every batch of materials to ensure that the material is highly qualified. We also have hardness gauge, secondary element and other test equipment to ensure the products meets customers' requirements.

ABOUT US

OUR ADVANTAGE

Please do not hesitate to contact us if you have any requirement regarding our production lines, you can expect a timely reply with professional solutions!

Own factory, shortest lead time.

Can help customers design product drawings based on customer ideas and design engineering installation drawing according to the customer site sketch.

Sample order, trial order acceptable.

Provide material test report to ensure that the material is qualified.

13 years of industry experience, we can help customers recommend the best solution to help customers save cost.

OUR FACTORY

More than 13 years experience in hardware industry design and processing, we can provide customized services from design to the sample and small batch trial production.

OUR CERTIFICATE

With premium quality, competitive price and superior service, we won a lot of customers' favor.
Our products are popular in North America, European and Australia.

PRODUCTION PROCESS

Casting

CNC lathe

CNC Milling

Stamping

Drilling & Tapping

Polishing

PACKAGING & DELIVERY

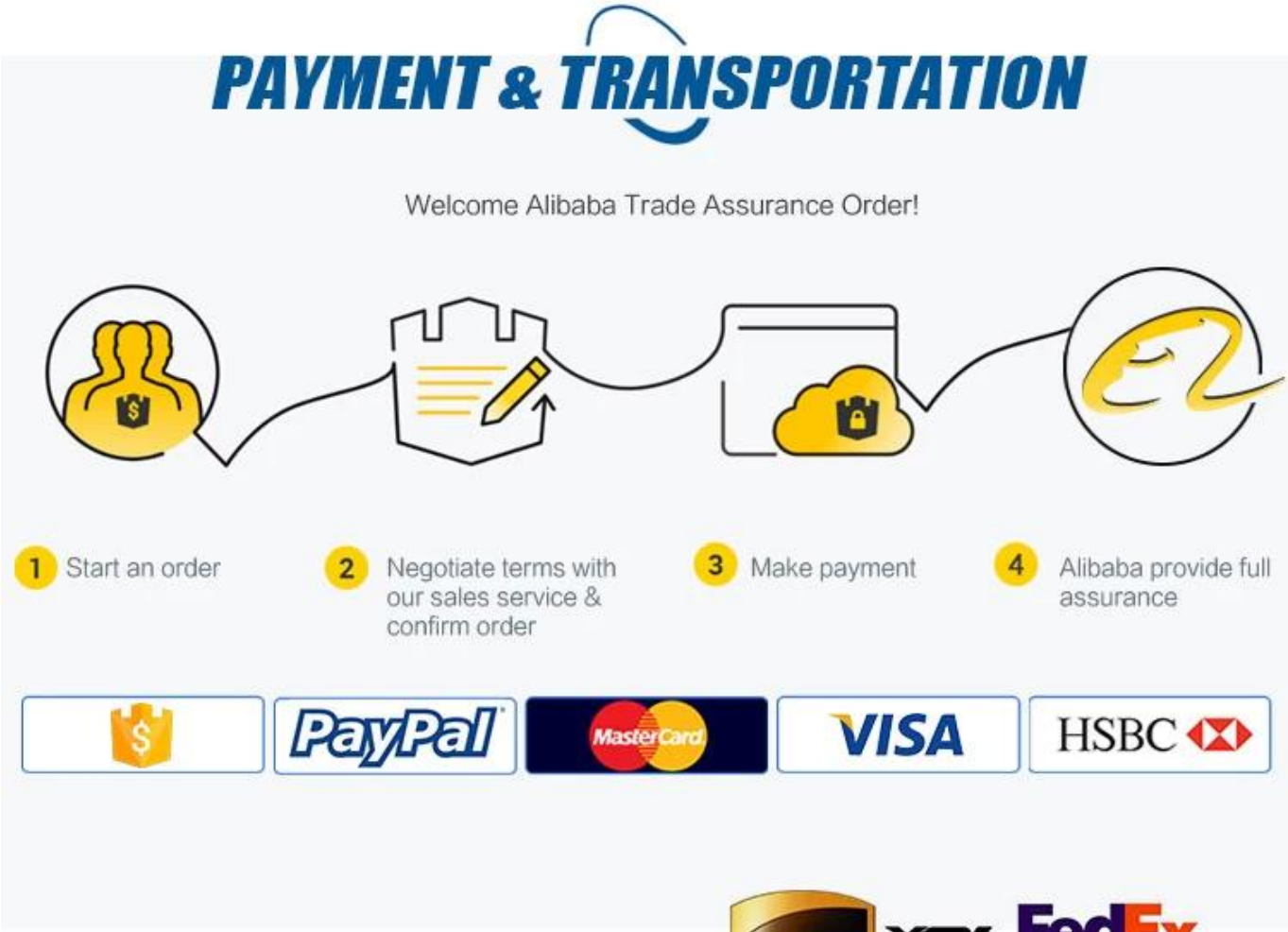

FAQ

1. êtes-vous usine?

Oui, nous sommes usine.

2. Offrez-vous des échantillons gratuits?

Oui, nous proposons des échantillons gratuits, mais les clients doivent payer des frais express.

3. Quels matériaux avez-vous?

Nous avons le matériel de l'acier inoxydable 304, 316, 316L et Duplex 2205.

4. Quel est votre MOQ?

MOQ de commande requis est 1 pc.

5. Quel type de paiement acceptez-vous?

Nous acceptons le paiement de T / T, LC, PayPal, Union occidentale, etc.

6. Quel est votre délai de paiement?

Notre délai de paiement est T / T (100% ou 30/70) ou LC à vue.

7. Quel est votre délai de livraison?

Notre délai de livraison est de 5 jours à 30 jours sur la base de votre quantité.

8. Proposez-vous des OEM & Service ODM?

Oui, nous offrons un service OEM & ODM.

9. Proposez-vous un service après-vente?

Oui, nous offrons un service après-vente. Toute réclamation concernant des commandes sera traitée à temps dans les 12 heures.

Contactez-nous pour plus d'informations maintenant

Veille

Shenzhen Launch Co., Ltd

Email: sales03@launch-china.cn

Skype: launch_03

HP: +8615907334556