Support de main courante en acier inoxydable 316 pour rampes d'escalier pour panneaux en verre de 1/2 "d'épaisseur.

Caractéristiques du support de main courante en verre, modèle # P707-

1. Matériel: acier inoxydable 316

2. Finition: satin ou miroir

3. Support de verre, épaisseur du panneau de verre de 8mm à 12mm

4. Pour tube de main courante taille 38.1mm 42.4mm 50.8mm

5. Appliqué sur les balustrades en verre pour les escaliers, les balcons, les ponts, etc.

Photos du support de main courante en verre, modèle # P707-

Dessin pour support de main courante en verre, modèle # P707-

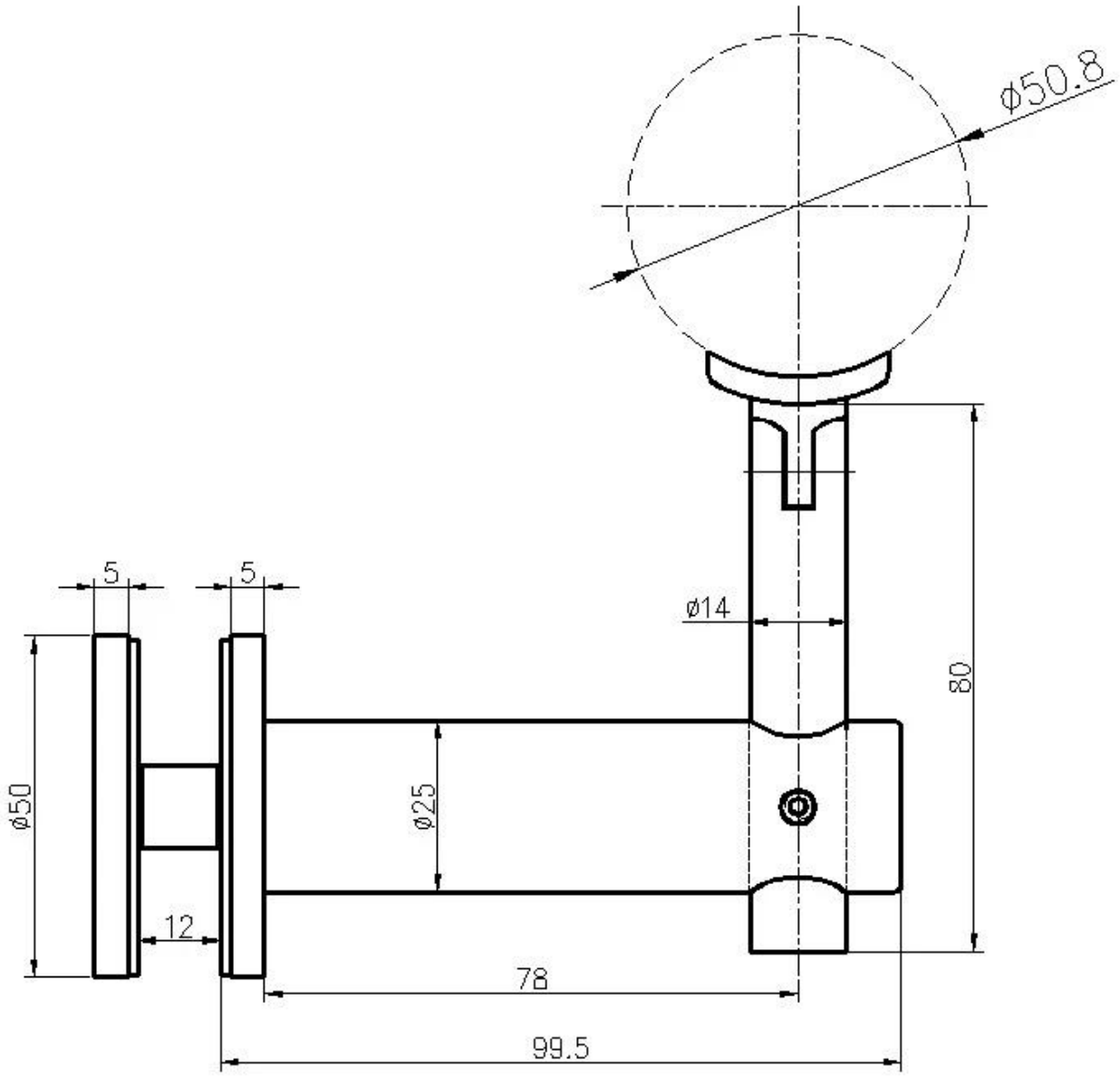

Nous avons également un support de main courante à montage mural disponible, modèle # P706

Dessin pour support de main courante murale, P706

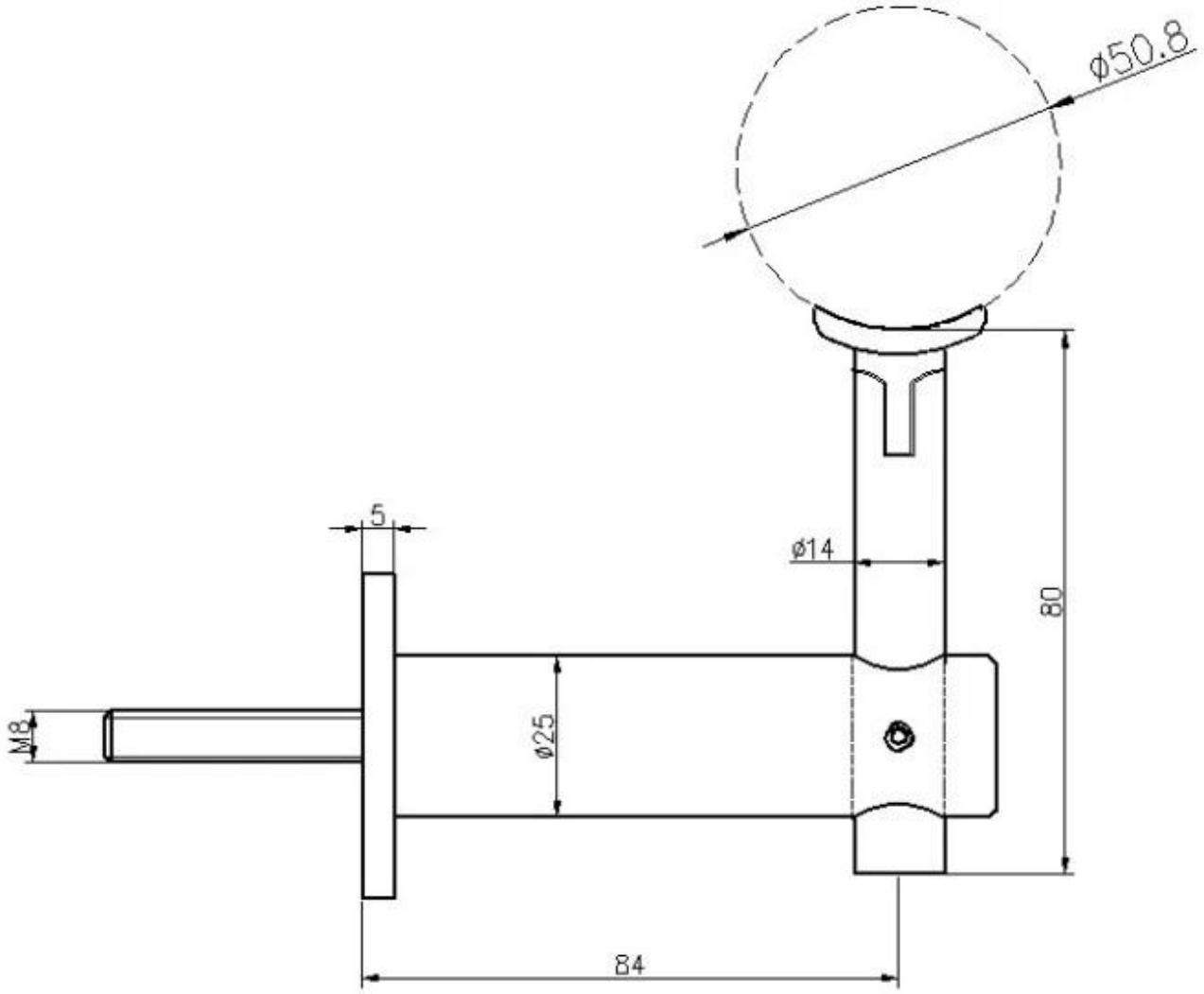

Photos de projet de support de main courante en verre, modèle n ° P707-