C.R. LAURENCE RS0B2134BS CRL Base et capuchon d'entretoise en acier inoxydable brossé

1. détails standoff:

- Norme d'acier inoxydable de l'alliage 316 de qualité élevée
- Fini: Brossé (miroir poli aussi disponible)
- Conception compacte avec base, capuchon et goujon de montage
- À utiliser avec un verre de 1/2 "ou 3/4" (12 ou 19 mm)
- Pour le montage sur un substrat en acier, en béton ou en bois

2. Dessin de conception:

Dessin de conception C.R. LAURENCE:

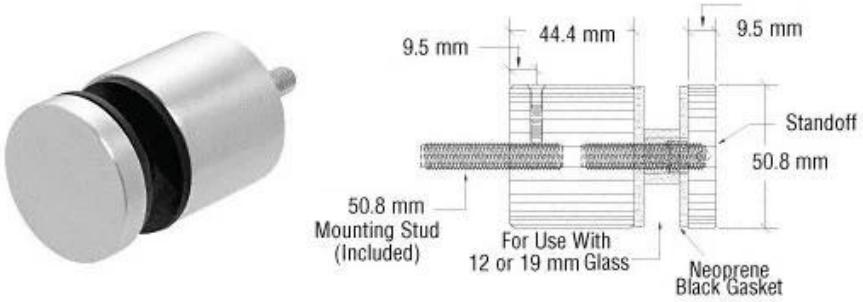

Nous dessinons réellement la production, comme demande de client, qui adaptant pour le verre de 12mm:

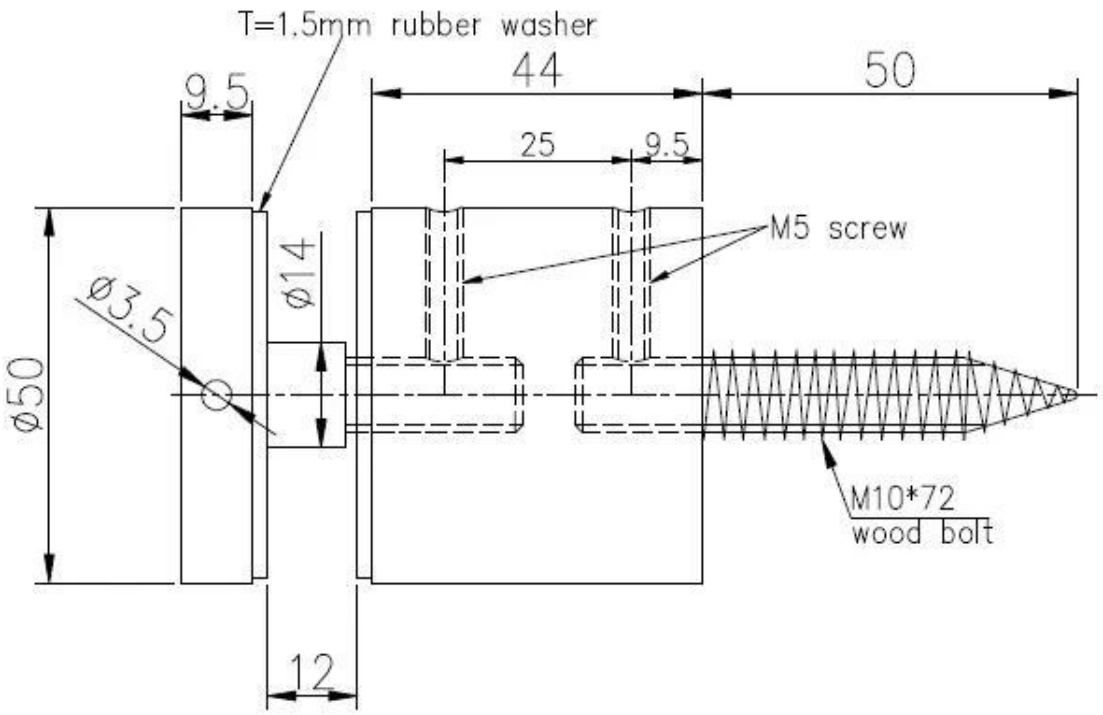

3. Les performances élégantes photos:

Section arrière Vis dans un emballage séparé:

N'hésitez pas à nous contacter pour toute question que vous pourriez avoir.

Email: sales02@launch-china.cn . Skype: lancement-02.