Description

--Numéro de modèle T807A presse-étoupe
--Matériel: acier inoxydable 304/316
-Finition: miroir/satin
--NSertisseur hydraulique EED pour serrer
--Pour câble de 3mm
--Pour le poste de bois et d’acier inoxydable
-Poids: 74g/paire
--Application: câble balustrade, pont cablerailing, clôture de jardin en acier inoxydable câble, balustrade de câble en acier inoxydable arrière-cour, balustrade de câble câble affaire d’escalier,
--Pour commerical et maison moderne, décoration
--Pour gros et de détail
--L’échantillon est toujours disponible

Détails du produit

Tendeur de câble T803 taille

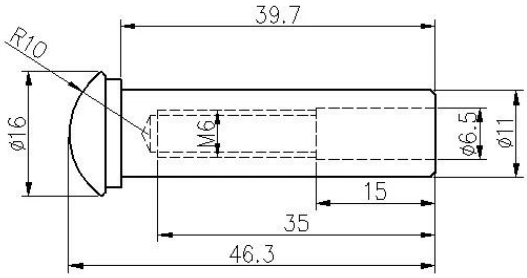

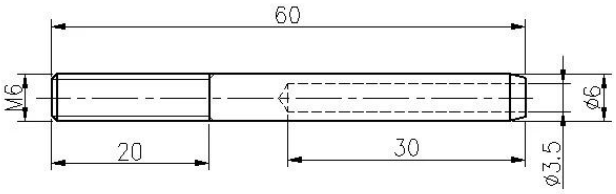

Câble raccord T807A installtion

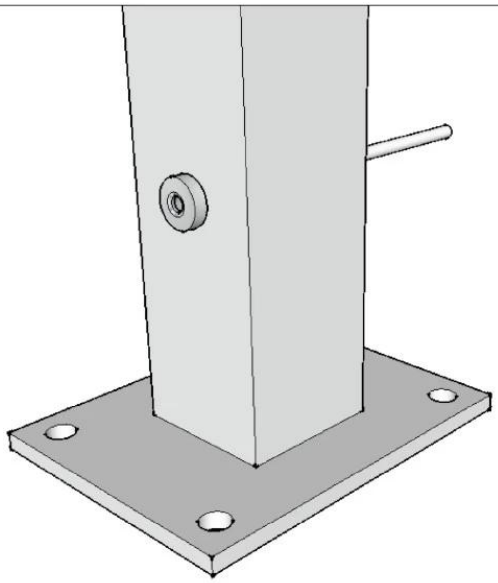

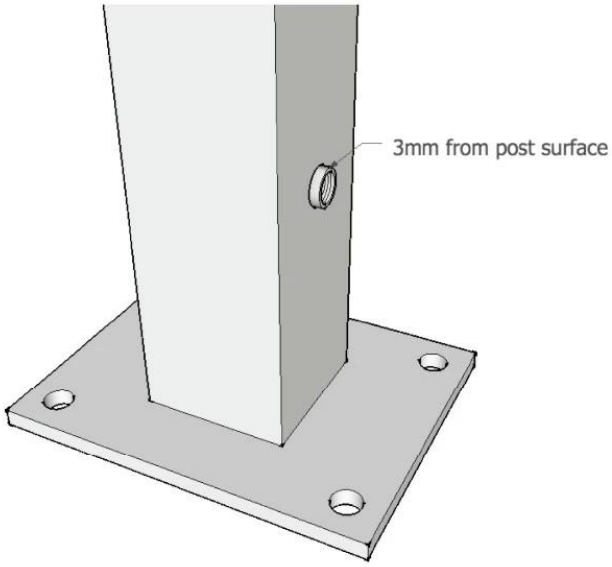

Put cable inside part 1 and tighten with hydraulic crimper , then let part 2 go Through post and then screw together With part 1 .

Produits associcated vous pourrait intéressé

Câble métallique d’acier inoxydable

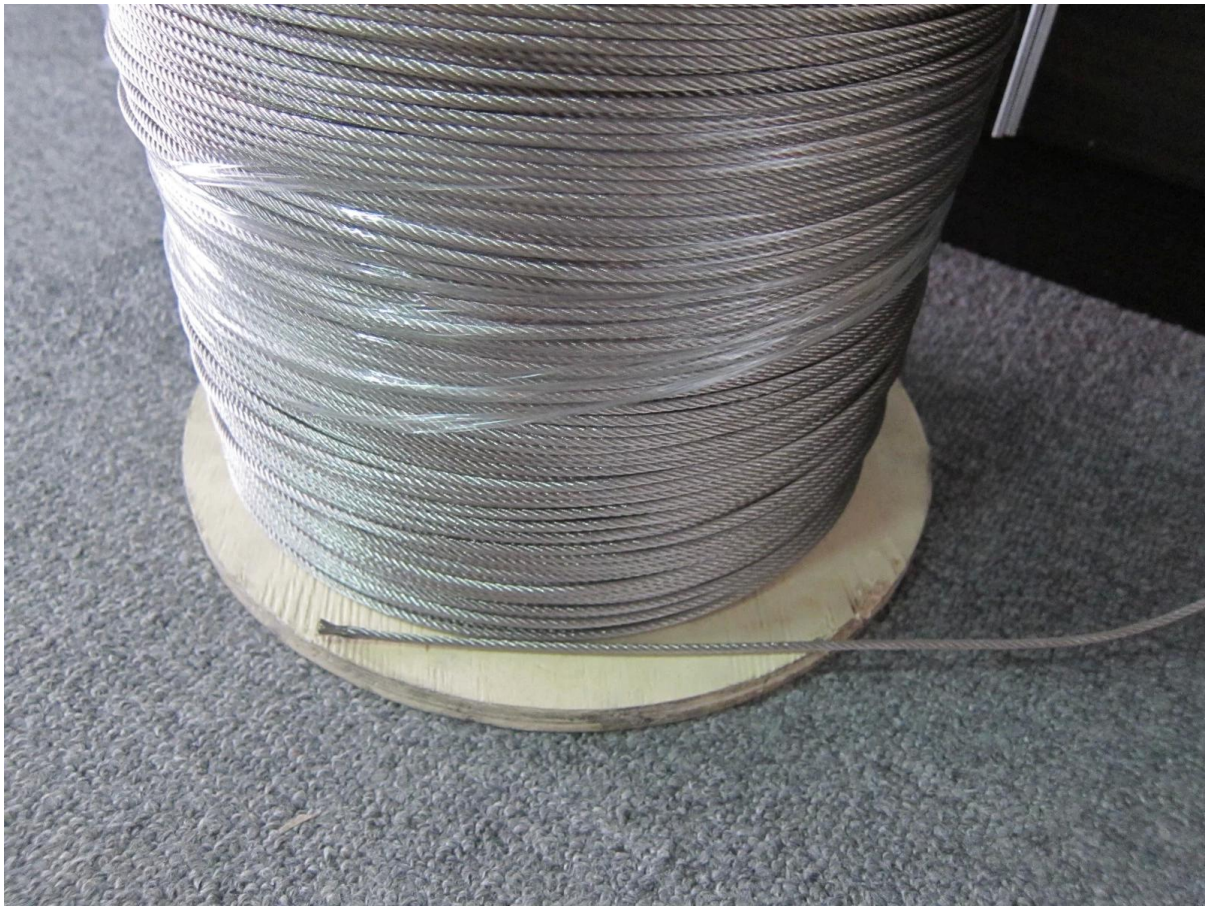

Sertisseur hydraulique

Livraison et emballage

Livraison: 3-5 jours par exprès. 10-15 jours de livraison

Emballage: un pc dans un sac en plastique, 50 dans une seule boîte.

Délai d’exécution régulière: environ 15 jours après paiement. (Il depents sur la quantité)

packing	plastic bag+box+carton
production lead time	30-45 days ; also depending on your qty.
Shippment	DHL EXPRESS, TNT, UPS, EMS POCZTEX, FedEx Express, 中国邮政 CHINA POST
payment	HSBC 滙豐, WESTERN UNION FAST, RELIABLE, WORLDWIDE MONEY TRANSFER

Usine & Certification

Clients en visite

Besoin d’un devis ou pour toute question, veuillez laisser un message.
Ou me contacter en dessous info. va revenir vers vous dès que possible!
Vous pouvez également m’ajouter sur wechat: 973219879 ou what's up: + 86-13530506265 pour toute demande urgente.

KEBIL科比奥®

深圳市朗驰商贸有限公司
SHENZHEN LAUNCH CO., LTD.
朗驰国际有限公司
LAUNCH INTERNATIONAL LIMITED.

董 萍 Doris Dong

Senior Sales Representative

(86) 135 3050 6265

深圳市南山区南山大道1092号亿利达大厦B区3栋5003

Room 5003, Building 3, Yilida Building, No.1092 Nanshan Road, Nanshan District, Shenzhen, China postal code 518054

(86-755) 8603 7559

(86-755) 8637 2611

sales04@launch-china.cn

www.launch-china.com

www.chinabalustrade.com