Fournisseur chinois Spigot de garde-corps en verre, Chine en gros verre Spigot clôture de piscine

Description du produit

Produit Mamoi	Chinese splus gfille rmalade spigot, Chine wgros gfille pool Fêtre spigot
Matériel	Acier inoxydable 316 / duplex 2205
terminer	Miroir poli / satiné brossé
Pour Glass Tmalaise	8-13mm
la taille	168mm
Taille de base ronde	Diamètre 100mm
Poids net	1.32 kg / pièce
Méthode de fabrication	Casting (haute qualité)
Détails de l'' emballage	1) Une pièce dans un sac à bulles, puis dans une boîte blanche 2) 12 morceaux dans le carton de carton de 365x330x230mm 3) Emballage comme les exigences des clients
Application	Clôture de piscine, balustrade en verre de balcon, pont sans cadre garde-corps en verre, escaliers rampe conception
Certification	Oui. Meet Australie et Nouvelle-Zélande normes
Sample	Disponible
MOQ	Pas de limite. Vous pouvez commander selon votre travail exigence.
OEM & ODM Un service	Disponible
Port	Shenzhen port, Guangdong, Chine

Spigot rond en verre Destails

1) Dessin technique de spigot de verre

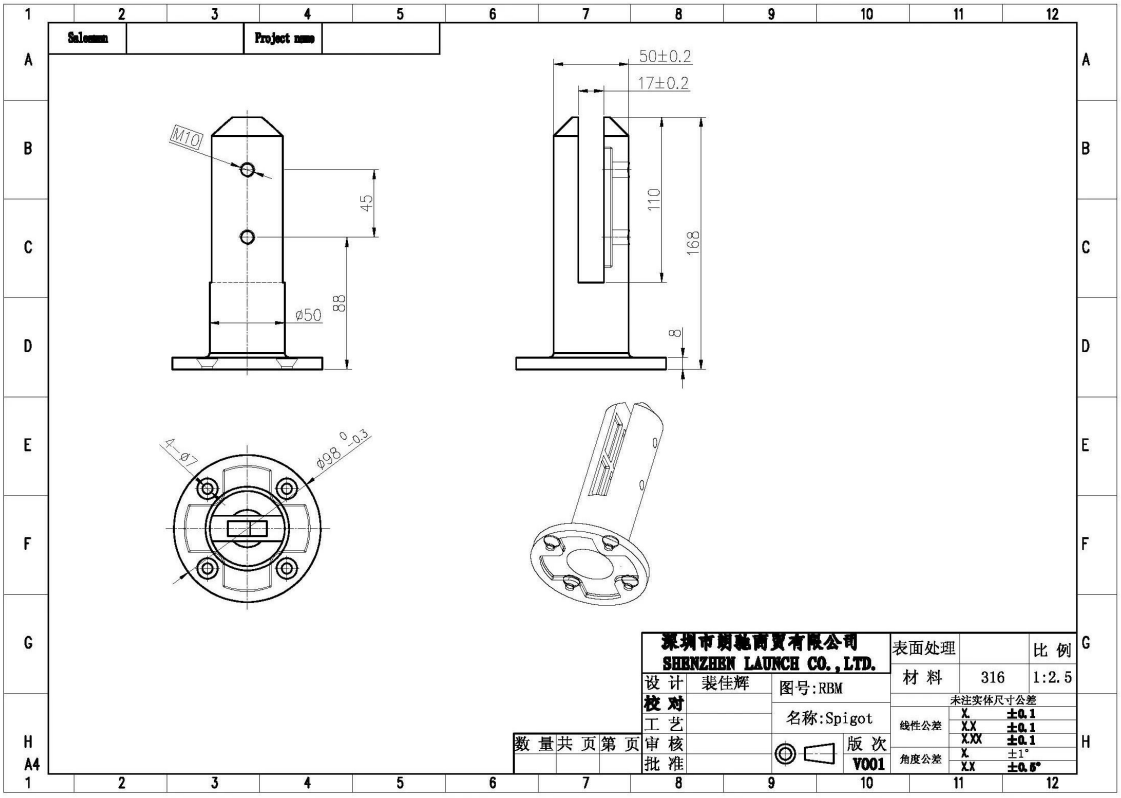

2) Images de spigot rondes

316
RBM

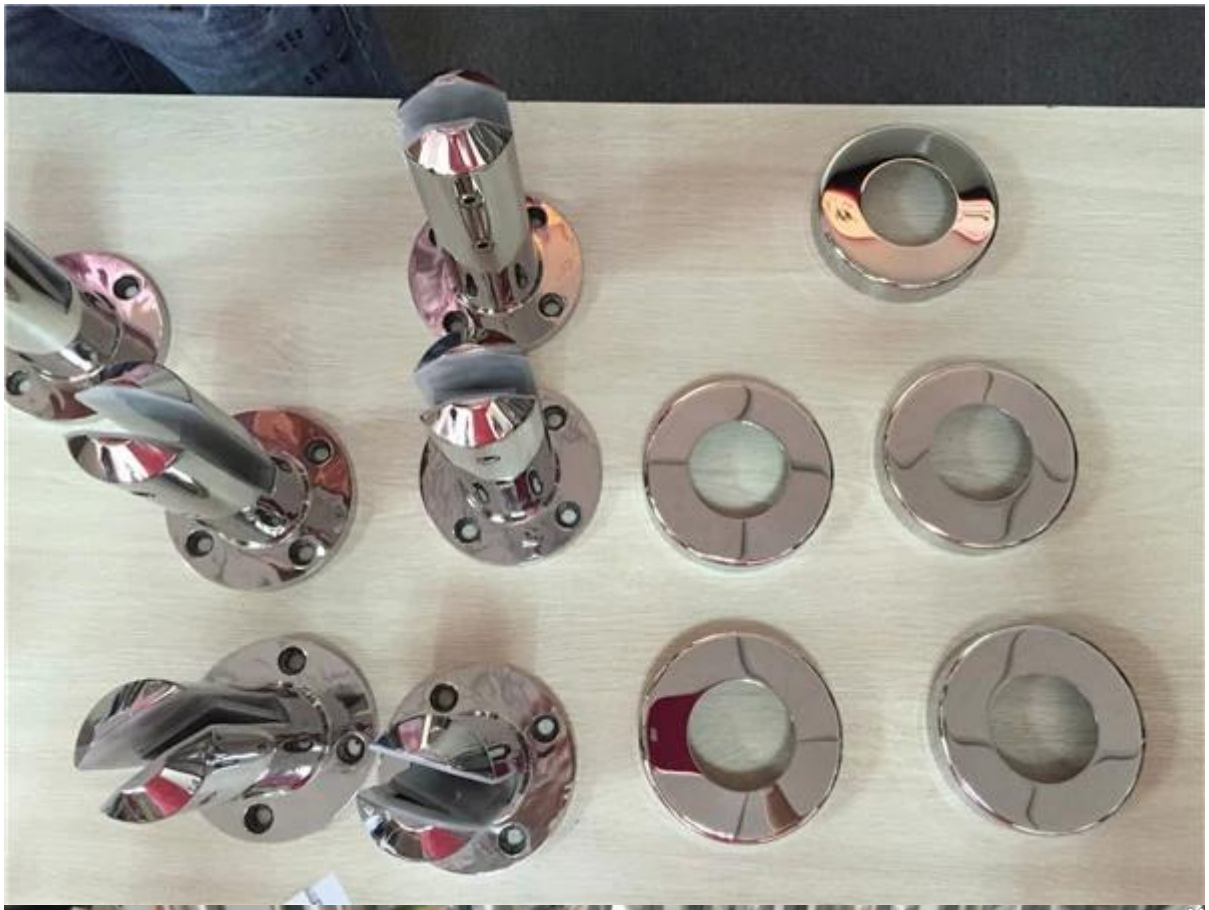

3) Guide d'installation de Spigot

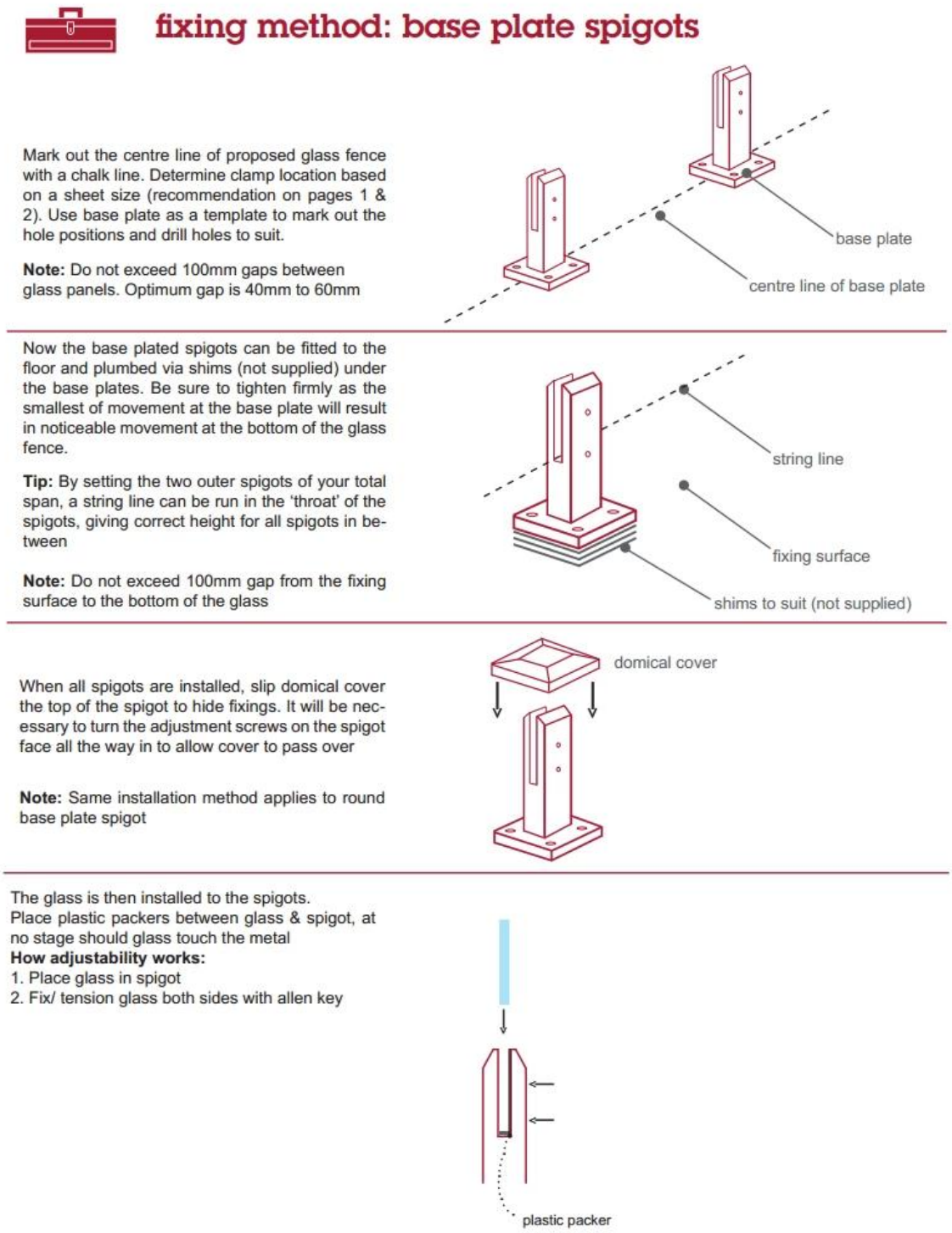

4) -Pour le robinet de verre carré, allez ICI.
- Pour la vidéo Youtube de spigot de verre, allez ICI.
- Nous fournissons également des produits connexes au verre spigot:
verrou en verre magnétique, charnière en verre résistante pour la clôture de la piscine, tube de main courante de fente pour main courante

Emballage de sécurité de spigot de verre

1. Une pièce dans un sac à bulles, puis dans une boîte blanche.

12 morceaux dans le carton de carton de 365x330x230mm.

2. Emballage comme requorements des clients.

Projets de broche en verre sans cadre

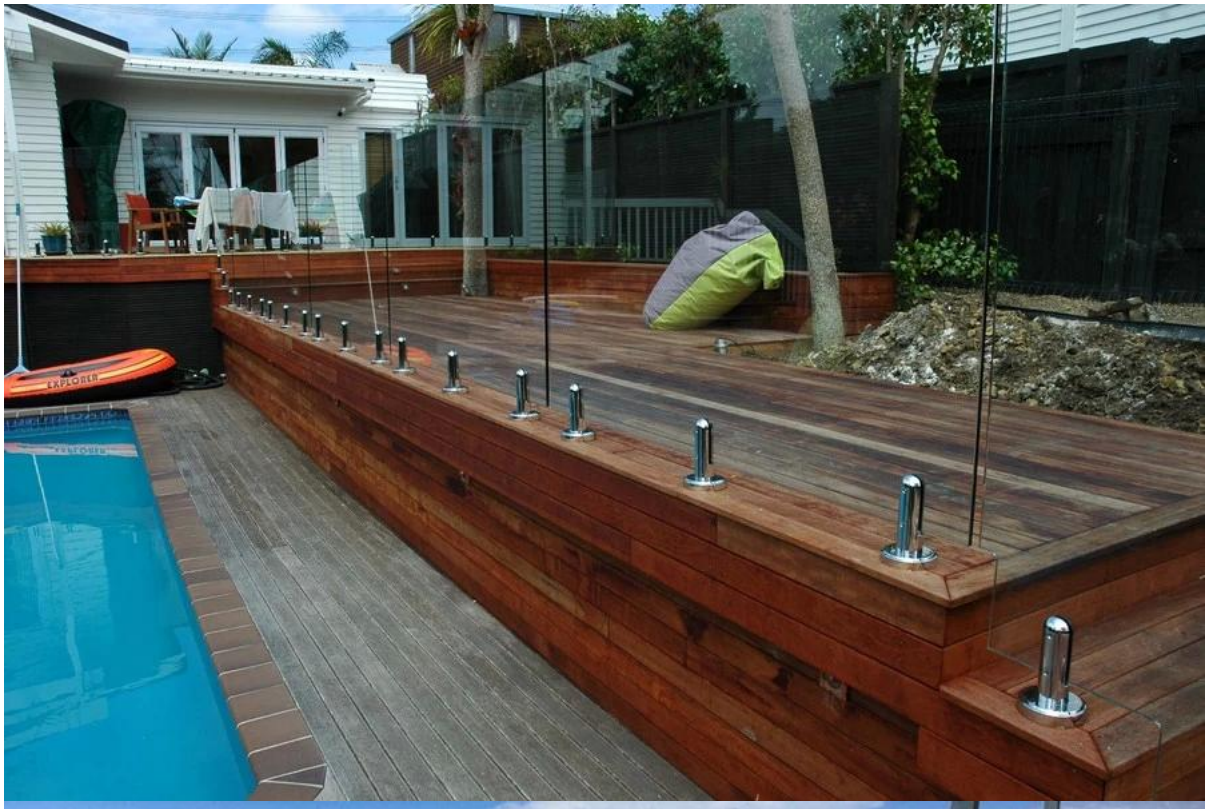
EXPLORER

FAQ

1. quel matériel avez-vous?
SS304, SS316, SS316L, duplex 2205, ect.

2. Pouvez-vous m'envoyer votre liste de prix entière?
Désolé, comme le prix lié à de nombreux facteurs, tels que la quantité, le type de matériau, le traitement de surface et ainsi de suite, nous vous offrirons un devis exact après que nous confirmons vos exigences détaillées.

3. Offrez-vous OEM & Service ODM?
Oui, nous pouvons faire les produits selon vos dessins techniques ou échantillons. Nous sommes professionnels dans le moulage de précision, le moulage mécanique sous pression, l'estampillage, l'usinage de commande numérique par ordinateur, etc.

4. Quel genre de paiement vous acceptez?
T / T, L / C, PayPal, Union occidentale, etc.

5. Quelle est votre délai de paiement?
T / T (30/70) ou L / C à vue.

6. Quel est votre délai de livraison?
Dans les 5 jours ouvrables pour les articles de vente chaude. 15-25 jours ouvrables pour les commandes de bain.

7. Offrez-vous le service après-vente?

Bien sûr, toute question après l'achat de nos produits, nous reviendrons vers vous dans les 24 heures.

Contact

Pour toute question ou demande, laissez un message. Je reviendrai vers vous dès que possible!
Pour toute demande urgente, s'il vous plaît entrer en contact comme ci-dessous
Skype: launch_04
avec qui: 973219879
Mob / Whats APP: + 86-13530506265