Moulage robuste en charnière SS316 en rouleau sur roulement G-R2

Marque: KEBIL
Type: verre à rond poste Matériel (composition chimique)
304: C≤0,08 Cr: 18.00-20.00 Ni: 8.00-11.00 Si≤1.00 S≤0.030 P≤0.045
316: C≤0.08 Cr: 16.00-18.00 Ni: 10.00-14.00 Si≤1.00 S≤0.030 P≤0.045 Mo: 2.00-3.00
Application: écran en verre sans cadre
Surface: Satin, Miroir
Épaisseur de verre: 8mm ou 10mm ou 12mm
Taille de porte en verre: 1200x900mm ou 1500mmx1200mm
Poids: N.W: 0.70KG, G.W: 0.75KG
Installation: un côté forage deux trous / l'autre côté forer deux trous dans le poste
Port de livraison: Shenzhen, Chine
MOQ: 10 PCS
Terme de paiement: L / C, T / T, PayPal, Western Union, Paiement sécurisé

Exposition du produit:

Polissage au miroir:

Brossé au satin:

Emballage:

365X330X230MM
365X330X230MM
365X330X230MM
365X330X230MM

Dessin:

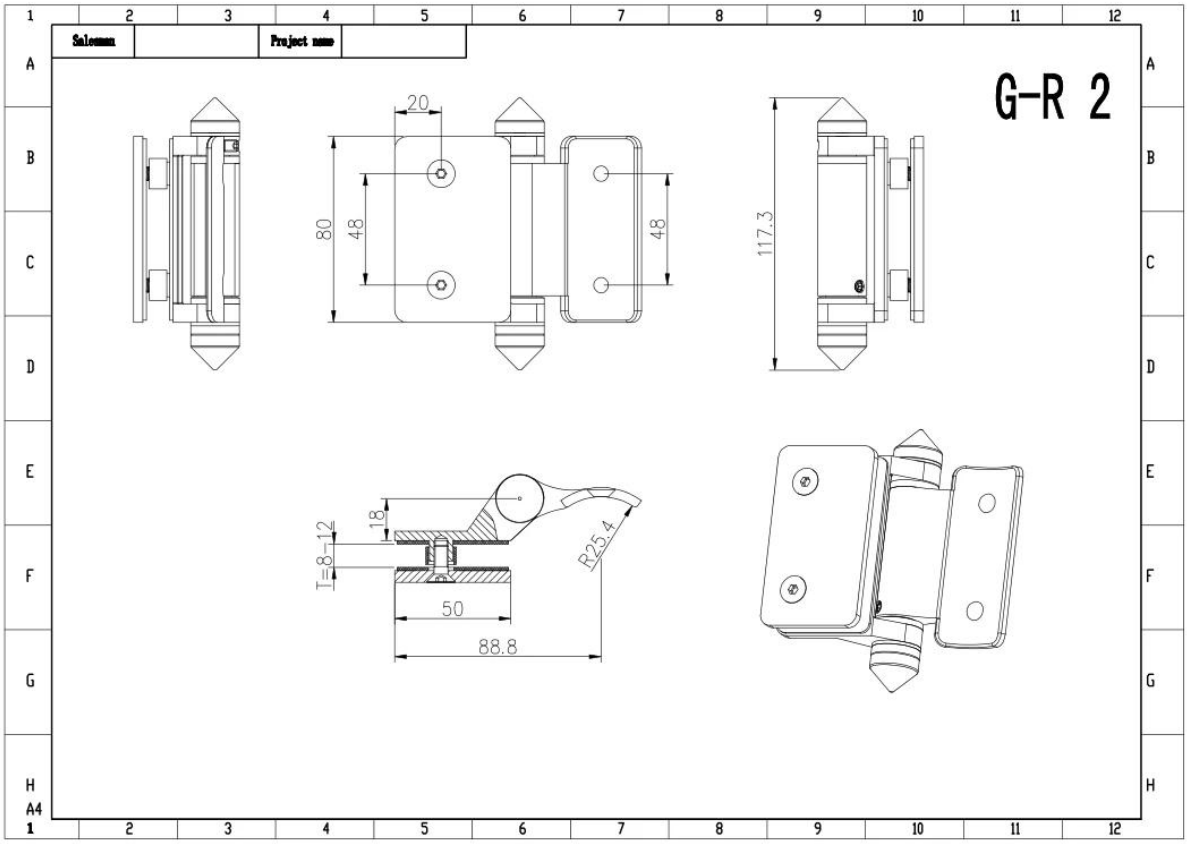

Image du projet:

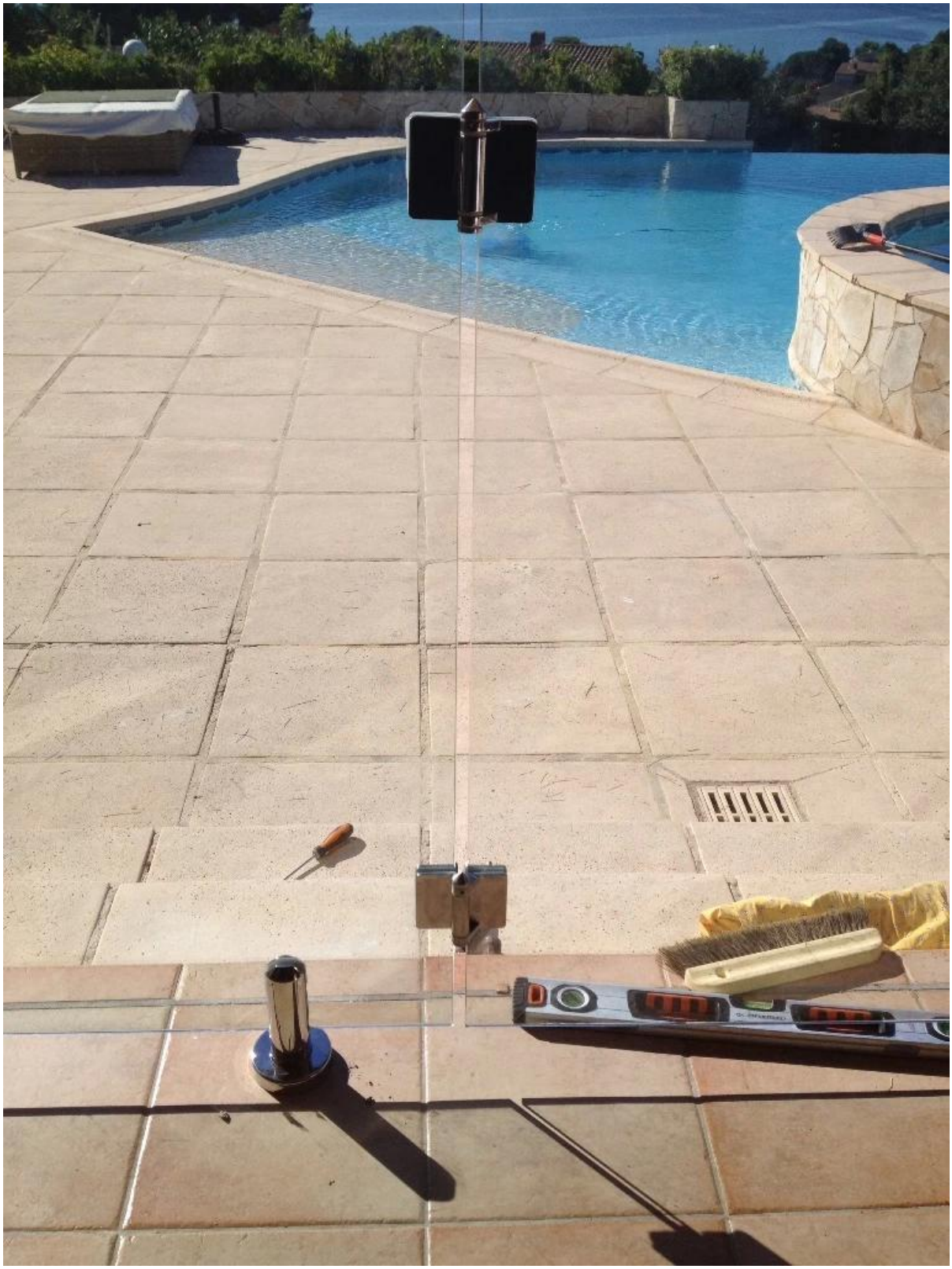

Bienvenue à nous contacter pour plus d'informations:
Courrier électronique: sales03@launch-china.cn
Mobile: +8615907334556

KEBIL科比奥® SHENZHEN LAUNCH CO.LTD
LAUNCH INTERNATIONAL LIMITED

Eve Chow

Sales representative

M : +86 159 0733 4556
T : +86 755 8603 7559
E : sales03@launch-china.cn
A : B5-5003, Yilida Bldg, Nanshan District, Shenzhen