Rail fixé au plafond de mini profilé de rail d'acier inoxydable 316L

Mini rail de recouvrement est la plupart du temps largement utilisé comme rampes supérieures autour des zones de clôture de la piscine ou un balcon ou un escalier. Son mini look rend la main courante élégante et élégante. Nous avons le type carré et le type rond disponibles, ainsi faisons l'ensemble des garnitures.

Spécifications de la main courante de mini coiffage montée au sommet:

Matériel: acier inoxydable 316 / 316L
Finition: satin ou miroir poli
Dimension de la rainure ronde: Diamètre 25,4 mm, rainure 14 * 14 mm, 5,8 mètres par longueur
Dimension de rail de fente carrée:: 25 * 21mm, cannelure 14 * 14 millimètres, 5.8 mètres par longueur
Raccords inclus: embout (RD & SQ); connecteur droit à 180 degrés (RD & SQ); Connecteur à 90 degrés (RD et SQ); connecteur mur à rail (RD & SQ)
Application: utilisé comme main courante supérieure, autour de la zone de piscine, du balcon, de l'escalier etc.

Produit de la main courante de fente, carrée et ronde

Rail de capsulage à rail profilé à rail rond de type rond:

KEBIL科比奥®

Rail de capsulage à profil carré à montage sur rail de type carré:

KEBIL科比奥®

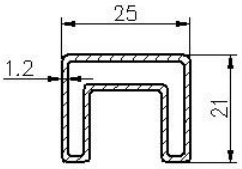

25*21 tube

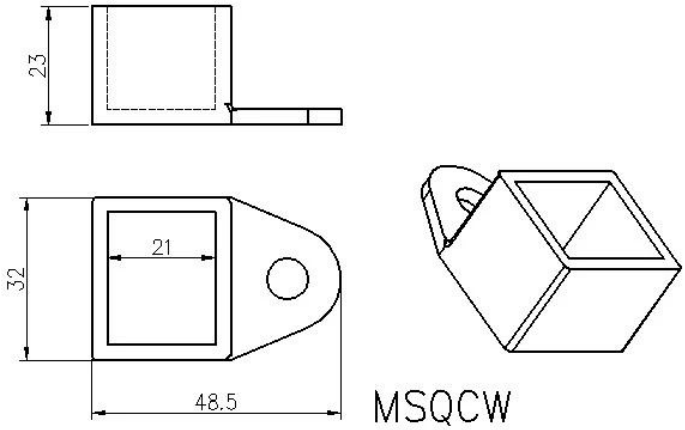

MSQCW

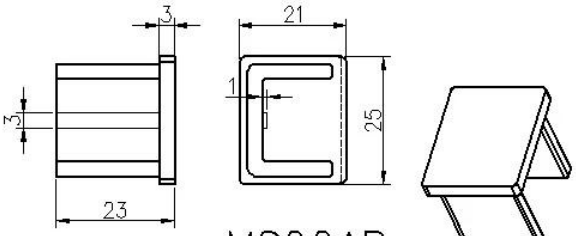

MSQCAP

Raccords pour rail mini rond:

Raccords pour rail carré Mini:

Projets Show pour Slimline Top Rail:

Emballage:

Informations sur la société:

Shenzhen Launch Co., Ltd was established in 2004, located at Nanshan District, Shenzhen, and one hour by car from Hongkong International Airport. Our main product is high-grade building materials includes stainless steel balustrade post, staircase handrail, balcony guardrail, swimming pool fence and other high-grade building materials. All the products are designed strictly according to the high-end market requirements. We have our own factory in Tangxia Town, Dongguan, has a variety of precision equipment more than 50 sets: CNC lathe, milling machine, punching machine, pipe cutter, argon welder, drilling machine, polisher, etc. which can provide customers with complete product processing services. With the German SPECTRO Spectrometer, we insist on testing every batch of materials to ensure that the material is highly qualified. We also have hardness gauge, secondary element and other test equipment to ensure the products meets customers' requirements.

ABOUT US

OUR ADVANTAGE

Please do not hesitate to contact us if you have any requirement regarding our production lines, you can expect a timely reply with professional solutions!

Own factory, shortest lead time.

Can help customers design product drawings based on customer ideas and design engineering installation drawing according to the customer site sketch.

Sample order, trial order acceptable.

Provide material test report to ensure that the material is qualified.

13 years of industry experience, we can help customers recommend the best solution to help customers save cost.

OUR FACTORY

More than 13 years experience in hardware industry design and processing, we can provide customized services from design to the sample and small batch trial production.

OUR CERTIFICATE

With premium quality, competitive price and superior service, we won a lot of customers' favor.
Our products are popular in North America, European and Australia.

PRODUCTION PROCESS

Casting

CNC lathe

CNC Milling

Stamping

Drilling & Tapping

Polishing

PACKAGING & DELIVERY

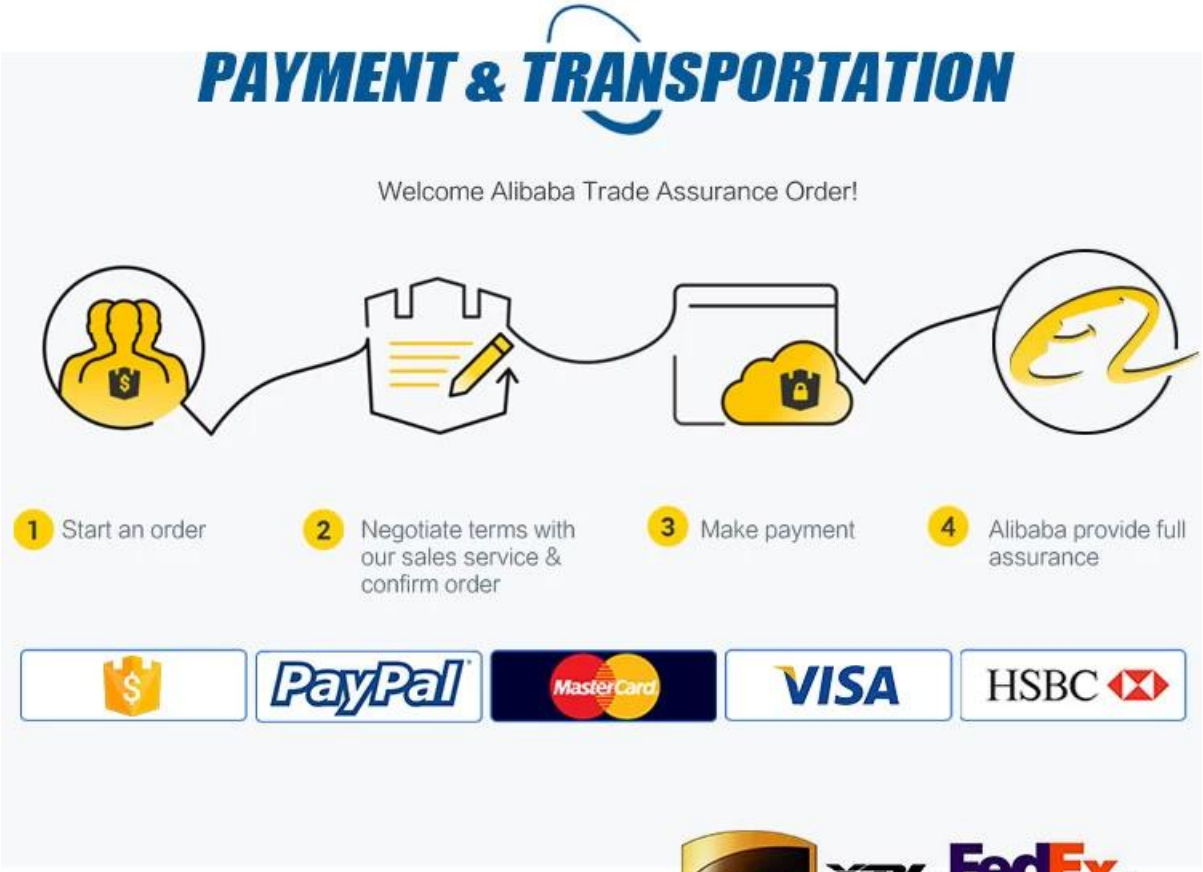

FAQ

1. êtes-vous usine?
Oui, nous sommes usine.
2. Offrez-vous des échantillons gratuits?
Oui, nous offrons des échantillons gratuits, mais les clients doivent payer des frais express.
3. Quels matériaux avez-vous?

Nous avons le matériel d'acier inoxydable 304, 316, 316L et Duplex 2205.
4. Quelle est votre MOQ?
MOQ de commande requis est 1 pc.
5. Quel genre de paiement acceptez-vous?
Nous acceptons le paiement de T / T, LC, PayPal, Union occidentale, etc.
6. Quelle est votre limite de paiement?
Notre terme de paiement est T / T (100% ou 30/70) ou LC à vue.
7. Quel est votre délai de livraison?
Notre délai de livraison est de 5 jours à 30 jours de base sur votre quantité.
8. Offrez-vous OEM & Service ODM?
Oui nous offrons le service d'OEM et d'ODM.
9. Offrez-vous un service après-vente?
Oui, nous offrons un service après-vente. Toute réclamation pour les commandes sera traitée dans les délais dans les 12 heures.