Tendeur de câble d'acier inoxydable de vente chaude pour l'escalier, garnitures de garde-corps de câble T803

T803
meilleur costume pour le câble métallique de diamètre 3-6mm

Emballage:

Dessin:

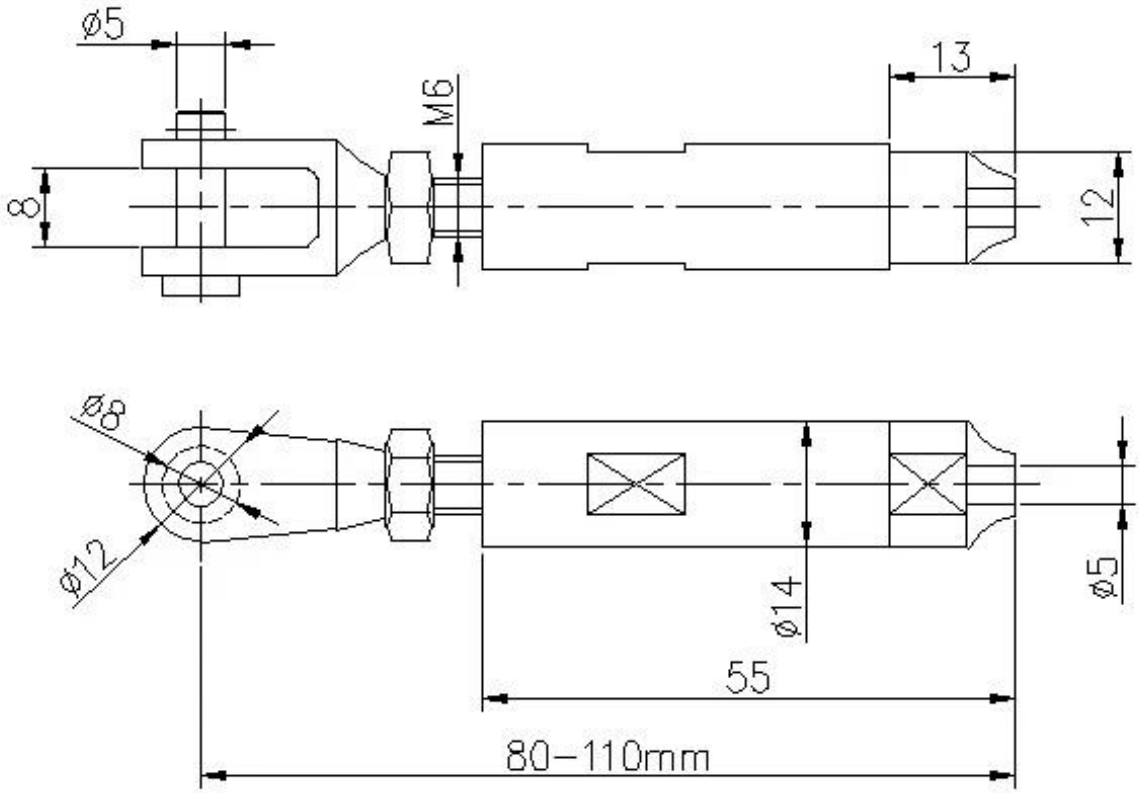

Exposition de projet:

T803 peut être utilisé pour le bois, l'acier et le béton, tout le besoin est de changer le boulon d'extrémité.
S'il vous plaît se référer à ce qui suit nos autres types de tenseur de câble à chaud:
T804 meilleur costume pour le câble de diamètre 4-6mm

T807 meilleur costume pour le câble métallique de diamètre 3mm

Contactez-nous pour plus d'informations:

MB / Whatsapp: +8615907334556
E-mail: sales03@launch-china.cn