L'acier inoxydable forme carrée collier en verre

Matériau: Acier inoxydable 304/316;
Pour une épaisseur de verre: 8-12mm;
Finition: Satin ou poli miroir.
Modèle No .: G102.

Forme carrée liste de serrage de verre:

For glass thickness: 8-10mm

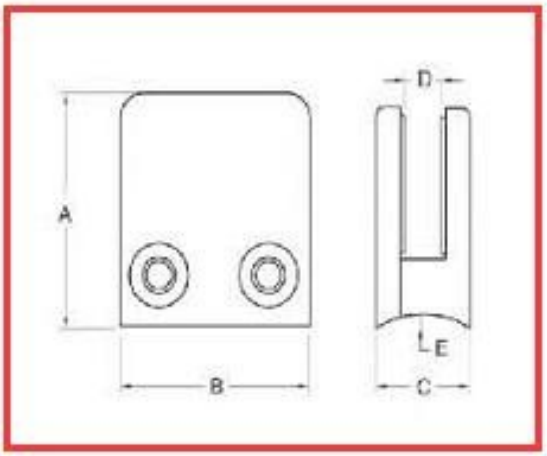

Model No.	A	B	C	D	E
G102	44	44	25	11	0
G102R	48	44	25	11	R-21.5

Square projet de serrage de verre de forme FYI:

Merci pour votre visite, Tous les intéressés ou besoins, s'il vous plaît contacter aimablement avec moi librement:

Contact: Joey Lan

Email: sales02@launch-china.cn.