## Προσδιορισμός

--Εξοπλισμένο από ανοξείδωτο χάλυβα 316 (διαθέσιμο από ανοξείδωτο ατσάλι 304)
--Το τελείωμα: λαξευμένο (γυαλισμένο φινίρισμα διαθέσιμο)
-Τοποθέτηση σε 40x40mm, 50x50mm τετράγωνο κιγκλίδωμα
- Πλάκα προσαρμογέα ραδιού για στήριξη διαμέτρου 50mm σωλήνα χειρολαβής (διαθέσιμη επίπεδη πλάκα προσαρμογής)
- Το δείγμα είναι διαθέσιμο για να ελέγξει την ποιότητα πριν από την τοποθέτηση μιας παραγγελίας
- Για χονδρέμπορους και λιανικής πώλησης

## Στοιχεία βραχίονα χειρολαβής

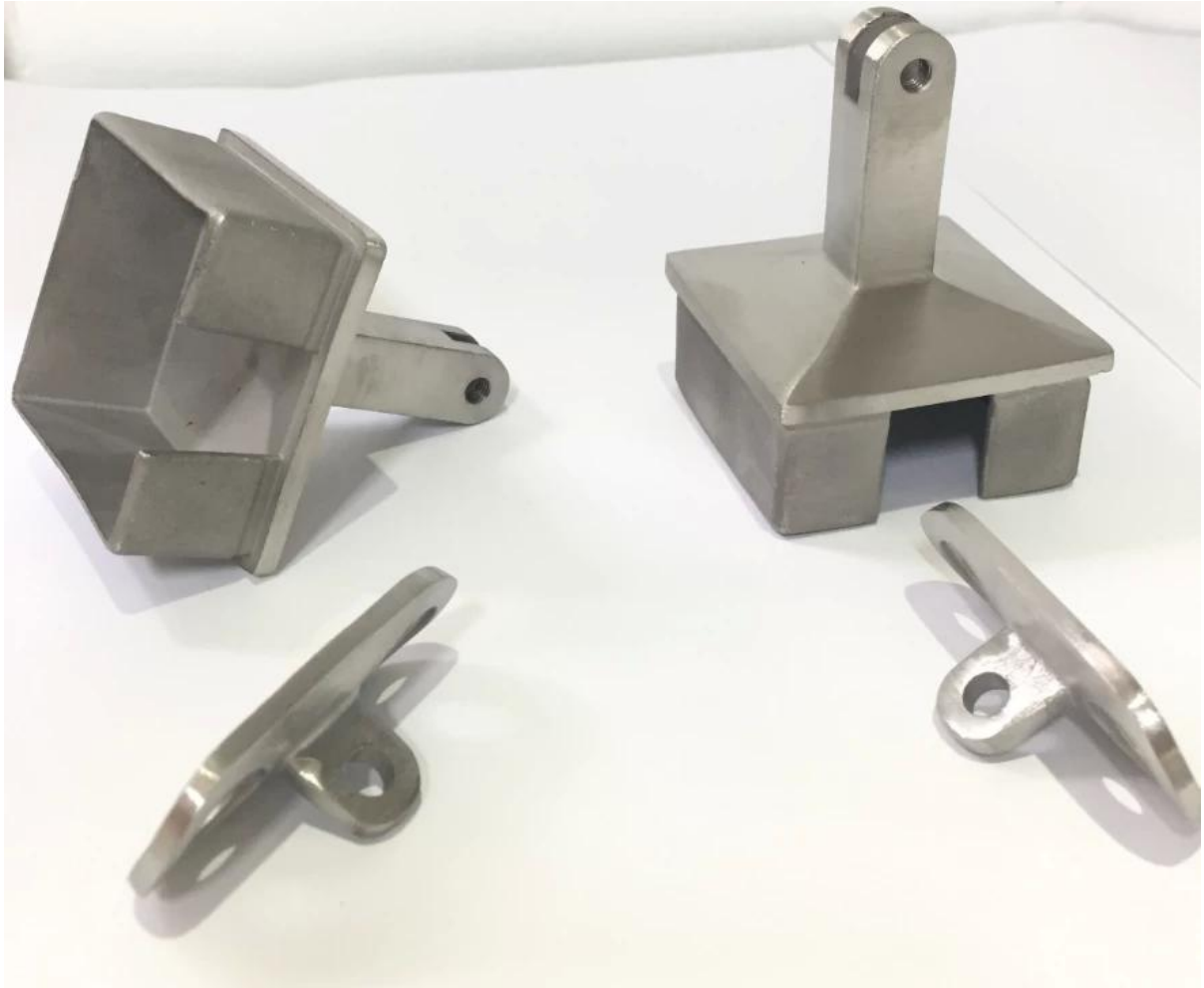

Σχέδια βραχίονα χειρολαβής

Βάση στήριξης χειρολαβών Τετράγωνο σωλήνα 40x40mm

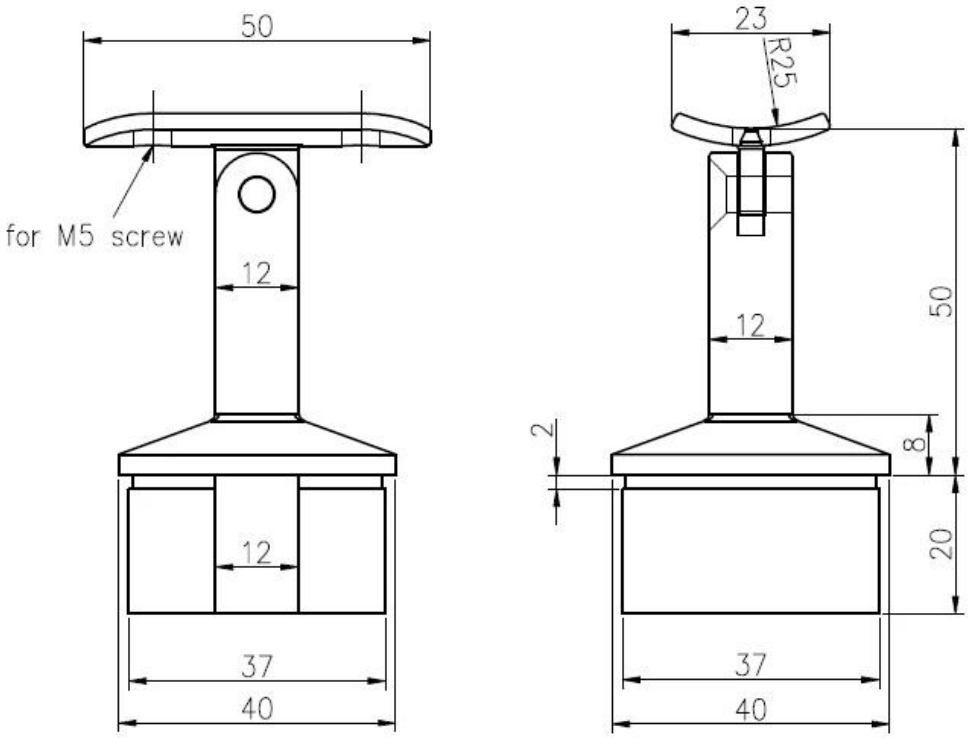


Το στήριγμα του βραχίονα χειρισμού ενεργοποιείται Τετραγωνικό σωλήνα 50x50mm

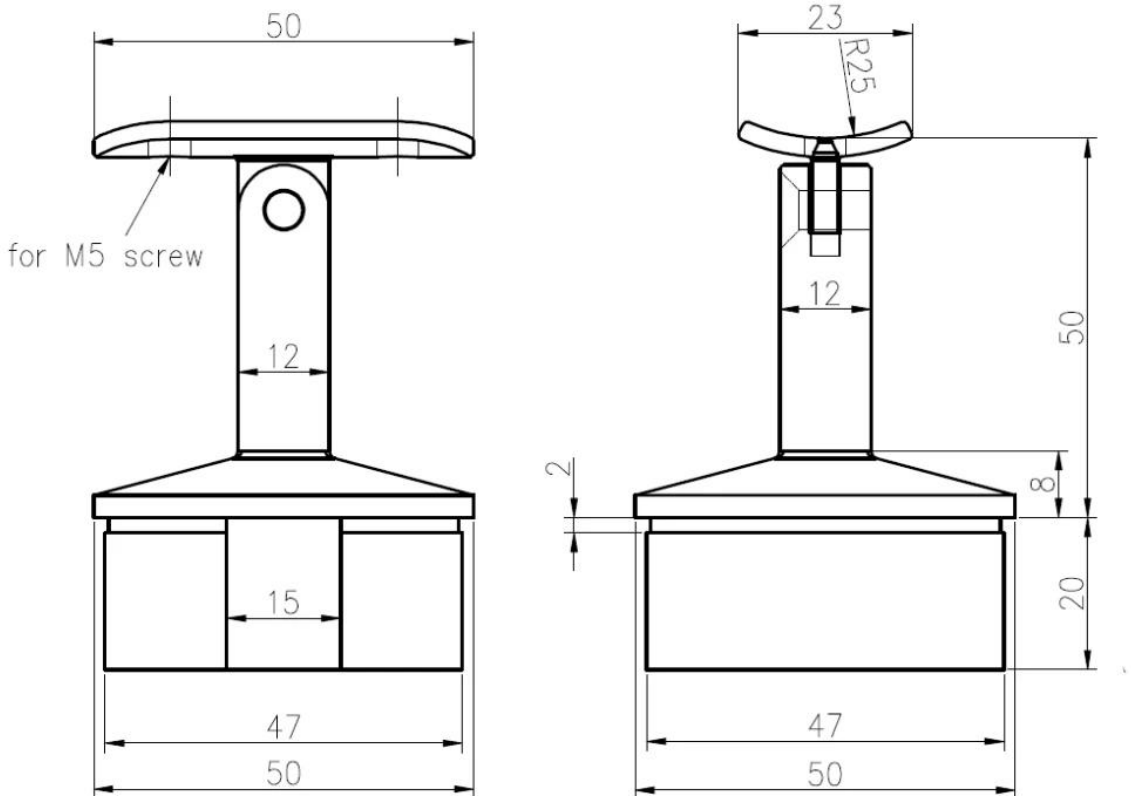

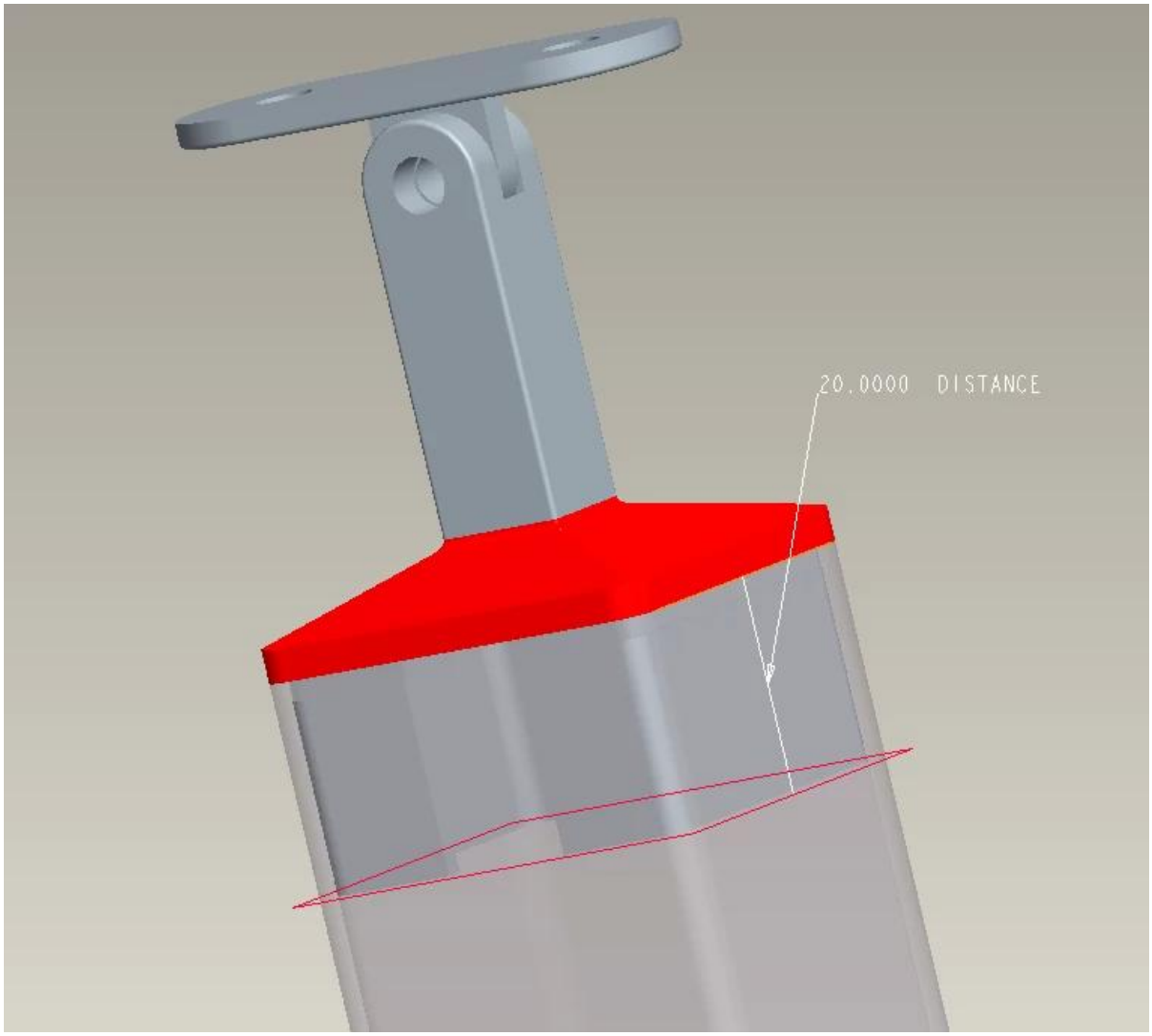
20.0000 DISTANCE

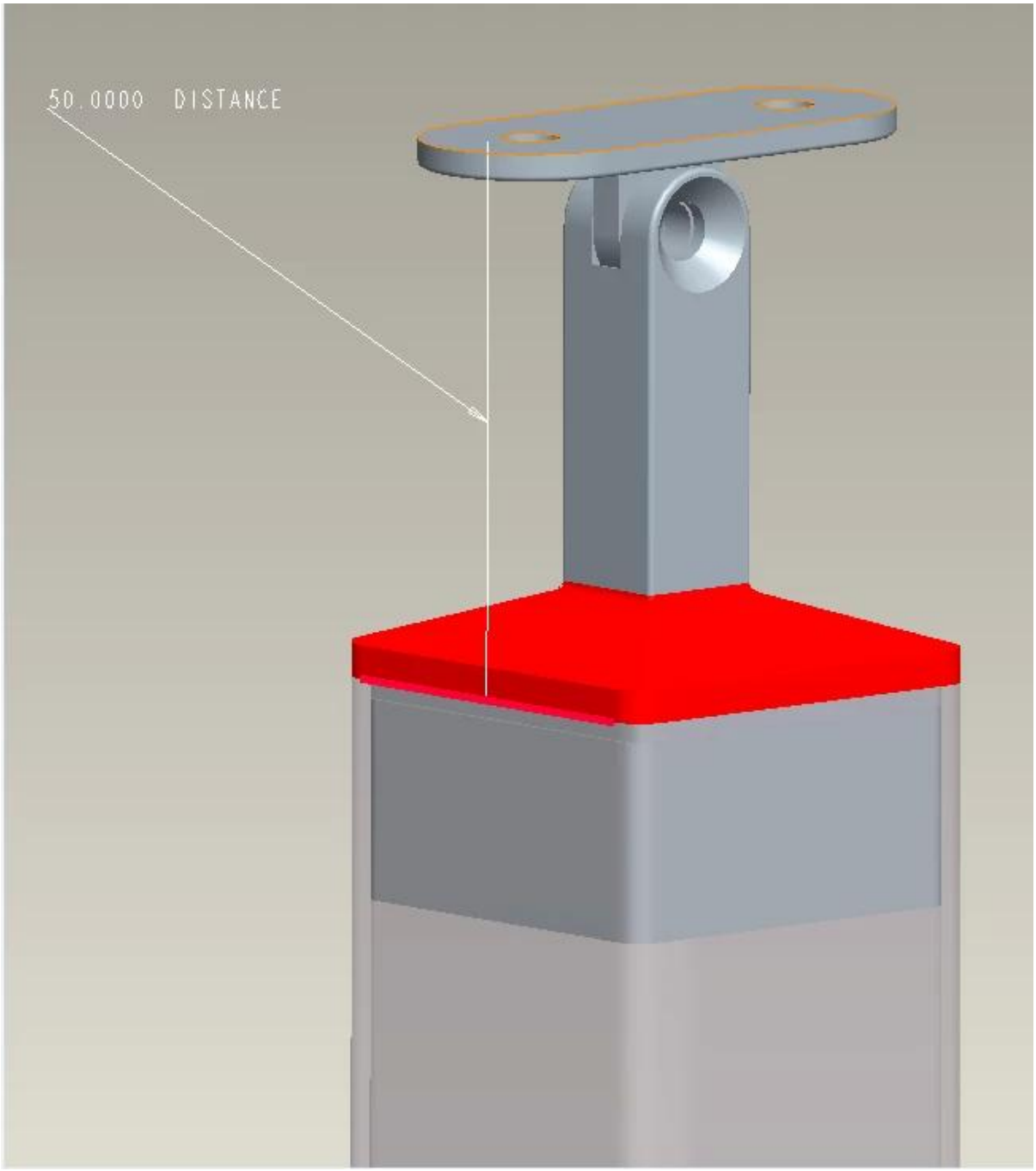


## Παράδοση & Συσκευασία

- Παράδοση: 3-5 ημέρες αεροπορικώς. 15-20 ημέρες δια θαλάσσης
- Συσκευασία: ένα κομμάτι σε μια πλαστική σακούλα, στη συνέχεια σε ένα κιβώτιο.
- Κανονικός χρόνος παράδοσης: 5-7days αν τα προϊόντα είναι σε απόθεμα. 15-20 ημέρες εάν τα προϊόντα δεν είναι στο απόθεμα (εξαρτάται από την ποσότητα)

Χρειάζεστε ένα απόσπασμα ή τυχόν ερωτήσεις, παρακαλώ αφήστε ένα μήνυμα.
Ή επικοινωνήστε μαζί μου όπως παρακάτω. Θα σας επιστρέψει το συντομότερο δυνατόν!
Για οποιαδήποτε επείγουσα έρευνα, παρακαλούμε επικοινωνήστε με το wechat: 973219879 ή τι συμβαίνει: +86-13530506265

KEBIL科比奥®

深圳市朗驰商贸有限公司
SHENZHEN LAUNCH CO., LTD.
朗驰国际有限公司
LAUNCH INTERNATIONAL LIMITED.


**董 萍** Doris Dong

Senior Sales Representative

(86) 135 3050 6265

**深圳市南山区南山大道1092号亿利达大厦B区3栋5003**

Room 5003, Building 3, Yilida Building, No.1092 Nanshan Road, Nanshan District, Shenzhen, China postal code 518054

(86-755) 8603 7559

(86-755) 8637 2611

sales04@launch-china.cn

www.launch-china.com

www.chinabalustrade.com