Balustrades SS316L Αφαιρούμενο κανάλι U Γυάλινη χειρολαβή

περιγραφή προϊόντος

Προϊόν Nαμου	Μπαλκόνια SS316L Αφαιρούμενο κάλυμμα U με χειρολαβή από γυαλί
Υλικό	Ανοξείδωτο 316L
Φινίρισμα	Καθρέπτης γυαλισμένο / λεκές βούρτσα / μαύρο / χρυσό
Πρότυπο μήκος	5.8m ανά μήκος, ή το μήκος των πελατών
2 τύπους με σχισμές χέρι ράγα	1) Πλατεία 20 * 25 mm σχιστό χέρι σιδηροτροχιά, πάχος τοίχου 1,2 mm 2) Στρογγυλή διάμετρος 25,4 χιλιοστά σχισμένο χέρι σιδηροτροχιά, πάχος τοίχου 1,2 χιλιοστά
Εφαρμογή	Μπαλκόνι, φράχτη πισίνας, σκεπαστή θήκη, κατάστρωμα, κιγκλιδωτό κιγκλιδωτό κιγκλιδωτό κιγκλίδωμα
Για πάχος γυαλιού	12mm
Δείγμα	Διαθέσιμο για έλεγχο ποιότητα πριν από την παραγγελία
Επιθεώρηση εργοστασίου	Διαθέσιμος
Συσκευασία	Τσάντα φούσκα - μανίκι από χαρτόνι - μεταλλικό πλαίσιο
Πιστοποιημένο	Ναί
Υπηρεσία OME & ODM	ΕΝΑδιαθέσιμη

Στοιχεία κάλυψης γυάλινων χειρολαβών

Ένα σετ 20 * 25mm γυάλινη χειρολαβή συμπεριλαμβανομένου:

-Κανάλι καναλιών μήκους 2,9 μ
-180 βαθμός βύσμα
-90 βαθμός σύνδεσης
-Εξαρτικά ρυθμιζόμενο βύσμα
-Οριζόντια ρυθμιζόμενη υποδοχή
-Παρακαλώ σε σιδηροδρομική σύνδεση
-Κλείσιμο

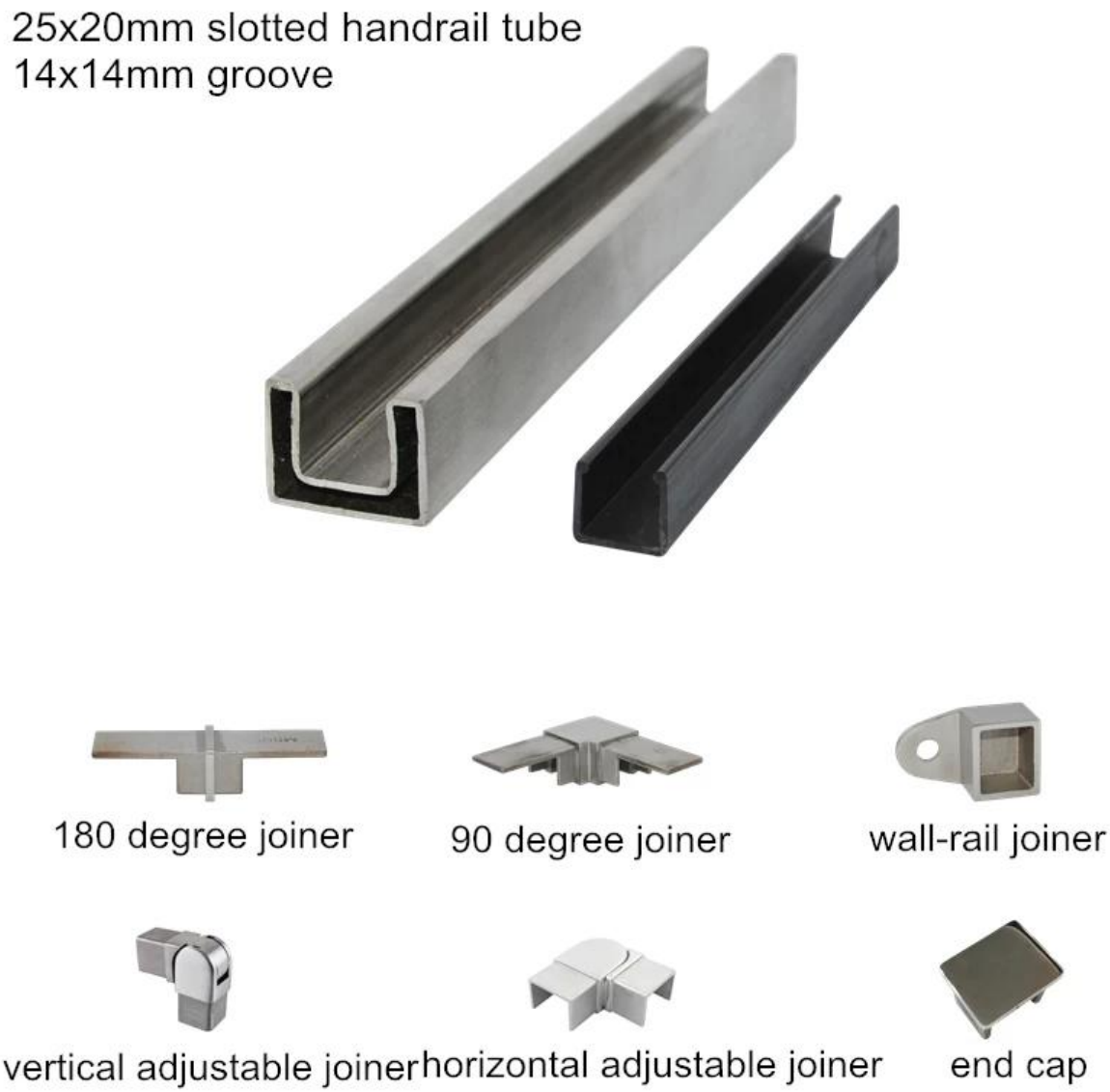

<u>Ενα σύνολο διαμέτρου 25,4 χιλιοστών γυάλινη χειρολαβή συμπεριλαμβανομένου:</u>

-Κανάλι καναλιών μήκους 2,9 μ
-180 βαθμός βύσμα
-90 βαθμός σύνδεσης
-Παρακαλώ σε σιδηροδρομική σύνδεση
-Κλείσιμο

Dia25.4mm slotted handrail tube
14x14mm groove

180 degree joiner

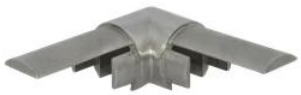

90 degree joiner

wall-rail joiner

end cap

<u>Μαύρος χρυσός ανοξείδωτος ατσάλι κουπαστή κάλυμμα</u>

Σχετιζομαι με προϊόντα -

Αλουμίνιο U βασικό κανάλι

U-Channel System

U-BASE CHANNEL

- Made of aluminum 6063 T5
- For use with 10-12mm glass
- 80x35mm
- 5.8m per length or as per your requirement

U-BASE CHANNEL

- Made of aluminum 6063 T5
- For use with 15-19mm glass
- 65.3x104mm
- 5.8m per length or as per your requirement

U-TOP CHANNEL

- Made of stainless steel 316L
- For use with 10-12mm glass
- Φ 25.4mm
- 5.8m per length , or as per your requirement

U-TOP CHANNEL

- Made of stainless steel 316L
- For use with 10-12mm glass
- 25x20mm,
- 5.8m per length , or as per your requirement

Duplex 2205 γυάλινο καπάκι

SBM

RBM

SCM

RCM

Ποτήρι Κάλυψη χειρολισθήρων Φωτογραφίες έργων

KEBIL科比奥®

KEBIL科比奥®

Ανοξείδωτο χάλυβα καλύπτει ασφάλεια συσκευασίας

1. Τσάντα φούσκα - Χαρτόνι - μεταλλικό πλαίσιο
2. Ή συσκευασία ως απαιτήσεις των πελατών.

Συχνές ερωτήσεις

1.Εσύ είστε εργοστάσιο;
Ναι, είμαστε εργοστάσιο.

2. Προσφέρετε δωρεάν δείγματα;
Ναι, προσφέρουμε δωρεάν δείγματα, αλλά οι πελάτες πρέπει να πληρώσουν ρητές χρεώσεις.

3.Ποιες ύλες έχετε;
Έχουμε το υλικό από ανοξείδωτο ατσάλι 304, 316, 316L και Duplex 2205.

4.Τι είναι το MOQ;
Το MOQ της απαιτούμενης παραγγελίας είναι 1 τεμ.

5.Τι είδους πληρωμή δέχεστε;
Δεχόμαστε την πληρωμή των T / T, LC, PayPal, West Union κ.λπ.

6.What είναι ο όρος πληρωμής σας;
Ο όρος πληρωμής μας είναι T / T(100% ή 30/70)ή L / C στην όραση.

7.Πόσο είναι ο χρόνος παράδοσης;
Ο χρόνος παράδοσης είναι από 5 ημέρες έως 30 ημέρες ανάλογα με την ποσότητα σας.

8. Προσφέρετε υπηρεσίες OEM & ODM;
Ναι προσφέρουμε υπηρεσίες OEM & ODM.

9. Προσφέρετε υπηρεσία εξυπηρέτησης πελατών;
Ναι, προσφέρουμε υπηρεσία εξυπηρέτησης πελατών. Κάθε καταγγελία για παραγγελίες θα εξεταστεί εγκαίρως εντός 12 ωρών.

Επικοινωνία

Οποιεσδήποτε ερωτήσεις ή ερωτήσεις, αφήστε ένα μήνυμα. Θα σας επιστρέψει μέσα σε 24 ώρες!
Για οποιαδήποτε επείγουσα ερώτηση, παρακαλούμε επικοινωνήστε μαζί μας παρακάτω:
- Επικοινωνήστε μαζί μας: Doris
-Email: sales04@launch-china.cn
-Tel: (86-755) 8603 7559
-Skype: launch_04
-Mob / whats APP: + 86-13530506265

KEBIL科比奥®

深圳市朗驰商贸有限公司
SHENZHEN LAUNCH CO., LTD.
朗驰国际有限公司
LAUNCH INTERNATIONAL LIMITED.

董 萍 Doris Dong

Senior Sales Representative

(86) 135 3050 6265

深圳市南山区南山大道1092号亿利达大厦B区3栋5003

Room 5003, Building 3, Yilida Building, No.1092 Nanshan Road, Nanshan District, Shenzhen, China postal code 518054

(86-755) 8603 7559

(86-755) 8637 2611

sales04@launch-china.cn

www.launch-china.com

www.chinabalustrade.com