Κίνα Εργοστάσιο Αλουμινίου U-κανάλι για γυάλινη κιγκλιδωτή γυάλινη κιγκλιδώματος

περιγραφή προϊόντος

Προϊόν Μαμου	Κίνα U-κανάλι αλουμινίου εργοστασίου για κιγκλιδώματα γυαλί κιγκλιδωμάτων
Υλικό	Αλουμίνιο 6063 T5
Φινίρισμα	Ανοδίωση / επικάλυψη σε σκόνη
Για Glass Thickness	12mm
Διάρκεια	4 μέτρα ανά μήκος ή μήκος του πελάτη
Πωλούνται ως κιτ	Συμπεριλαμβανομένου καναλιού από καουτσούκ και βιδών
Βάση	τοποθέτηση επιφανείας ή στήριγμα πυρήνα τρυπανιού
Μέγεθος	35x80mm
λεπτομέρειες συσκευασίας	Τσάντα φούσκα - κιβώτιο - παλέτα
Εφαρμογή	Πισίνα φράχτη / μπαλκόνι / κατάστρωμα / σκάλες κιγκλίδωμα από γυαλί χωρίς πλαίσιο
Επιθεώρηση εργοστασίου	Διαθέσιμος
μικρόεπαρκής	Διαθέσιμος
MOQ	Ενα κομμάτι. Μπορείτε να παραγγείλετε σύμφωνα με τη δουλειά σας απαίτηση.
OEM & ODM Υπηρεσία	Διαθέσιμος

Αλουμινίου U-κανάλι Destails

1) Σχεδιασμός και εγκατάσταση καναλιού αλουμινίου U-καναλιών

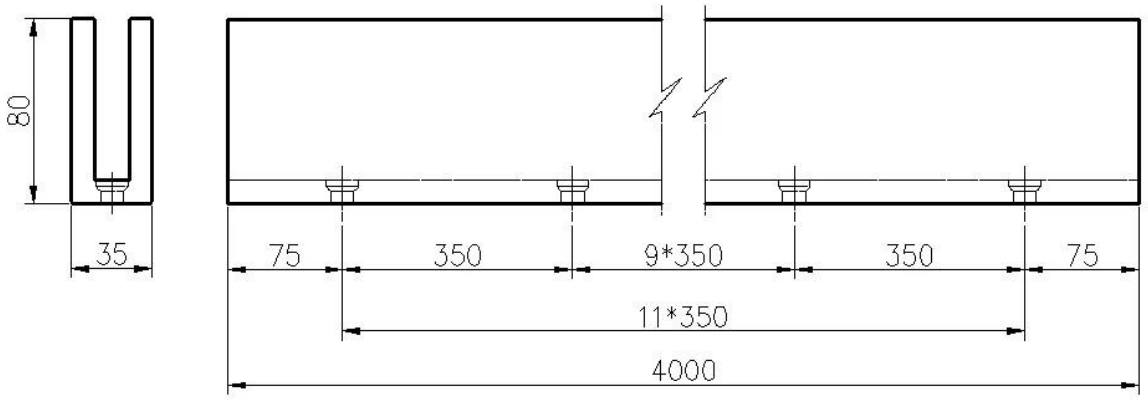

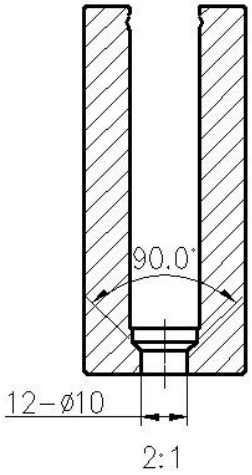

installation

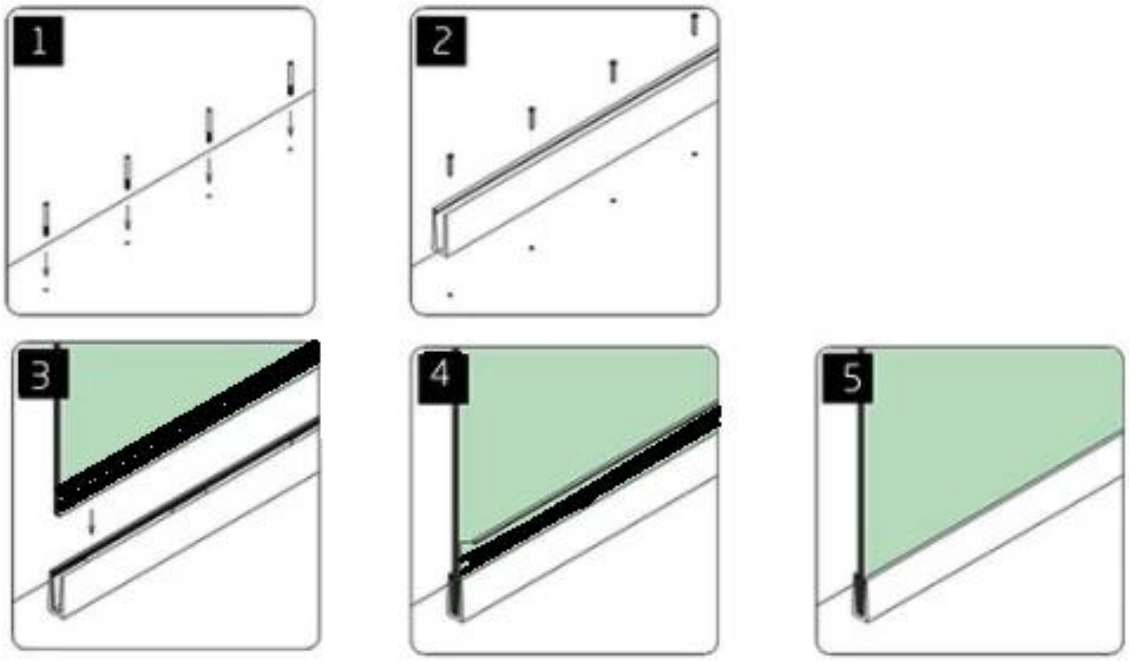

2) Στοιχεία καναλιού U αλουμινίου από αλουμίνιο

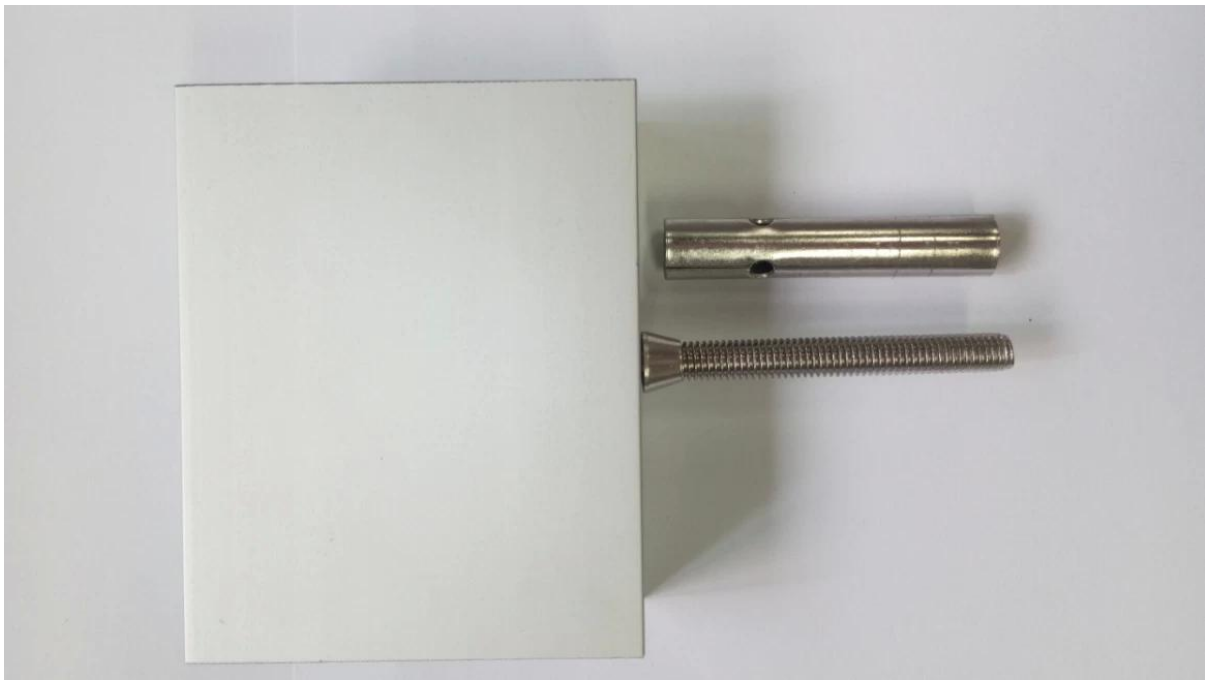

Αλουμινένιο πακέτο ασφαλείας U-channel

Τσάντα φούσκα - κιβώτιο - παλέτα
Ή συσκευασία ως απαιτήσεις του πελάτη.

Γυάλινα κιγκλιδώματα U-κανάλια

Συχνές ερωτήσεις

1. Τι υλικό έχετε;
SS304, SS316, SS316L, duplex 2205, κλπ.

2.Μπορείτε να μου στείλετε ολόκληρο τον τιμοκατάλογο;
Λυπούμαστε, καθώς η τιμή σχετίζεται με πολλούς παράγοντες, όπως η ποσότητα, ο τύπος υλικού, η επεξεργασία επιφάνειας κ.λπ., θα σας προσφέρουμε ακριβή προσφορά αφού

επιβεβαιώσουμε τις λεπτομερείς απαιτήσεις σας.

3. Προσφέρετε OEM & Υπηρεσία ODM;

Ναι, μπορούμε να κατασκευάσουμε τα προϊόντα σύμφωνα με τα τεχνικά σας σχέδια ή δείγματα. Είμαστε επαγγελματίες στον τομέα των επενδύσεων χύτευση, χύτευση, σφράγιση, CNC μηχανική κατεργασία, κλπ.

4.Τι είδους πληρωμή δέχεστε;

T / T, L / C, PayPal, West Union κ.λπ.

5.Ποιό είναι ο όρος πληρωμής σας;

T / T (30/70) ή L / C στην όραση.

6.Πόσο είναι ο χρόνος παράδοσης;

Εντός 5 εργάσιμων ημερών για είδη ζεστού τύπου. 15-25 εργάσιμες ημέρες για παραγγελίες λουτρών.

7. Προσφέρετε υπηρεσία μετά την πώληση;

Φυσικά, οποιαδήποτε ερώτηση μετά την αγορά των προϊόντων μας, θα σας επιστρέψουμε εντός 24 ωρών.

Επικοινωνία

Οποιεσδήποτε ερωτήσεις ή ερωτήσεις, αφήστε ένα μήνυμα. Θα σας επιστρέψει μέσα σε 24 ώρες!
Για οποιαδήποτε επείγουσα έρευνα, παρακαλούμε επικοινωνήστε παρακάτω:
Skype: launch_04
Γραφείο: (86-755) 8603-7559
Mob / whats APP: + 86-13530506265

KEBIL科比奥®

深圳市朗驰商贸有限公司
SHENZHEN LAUNCH CO., LTD.
朗驰国际有限公司
LAUNCH INTERNATIONAL LIMITED.

董 萍 Doris Dong

Senior Sales Representative

(86) 135 3050 6265

深圳市南山区南山大道1092号亿利达大厦B区3栋5003

Room 5003, Building 3, Yilida Building, No.1092 Nanshan Road, Nanshan District, Shenzhen, China postal code 518054

(86-755) 8603 7559

(86-755) 8637 2611

sales04@launch-china.cn

www.launch-china.com

www.chinabalustrade.com