# Γαλβανίζω μαύρος χρώμα ανοξείδωτος ατσάλι ποτήρι τάπα Για ποτήρι ξιφασκία

## Γρήγορα Λεπτομέρειες:

Materail: ανοξείδωτος ατσάλι ή διπλός 2205

Φινίρισμα: καθρέφτης ή σατέν ή χρώμα ηλεκτροδίων

Χρήση: για γυαλί 10-13.52mm

Έκθεση δοκιμής: διαθέσιμη

Στρογγυλό γυάλινο καπάκι

Τετράγωνο γυάλινο καπάκι

Άλλα χρώματα:

Σχέδιο γυαλιού:

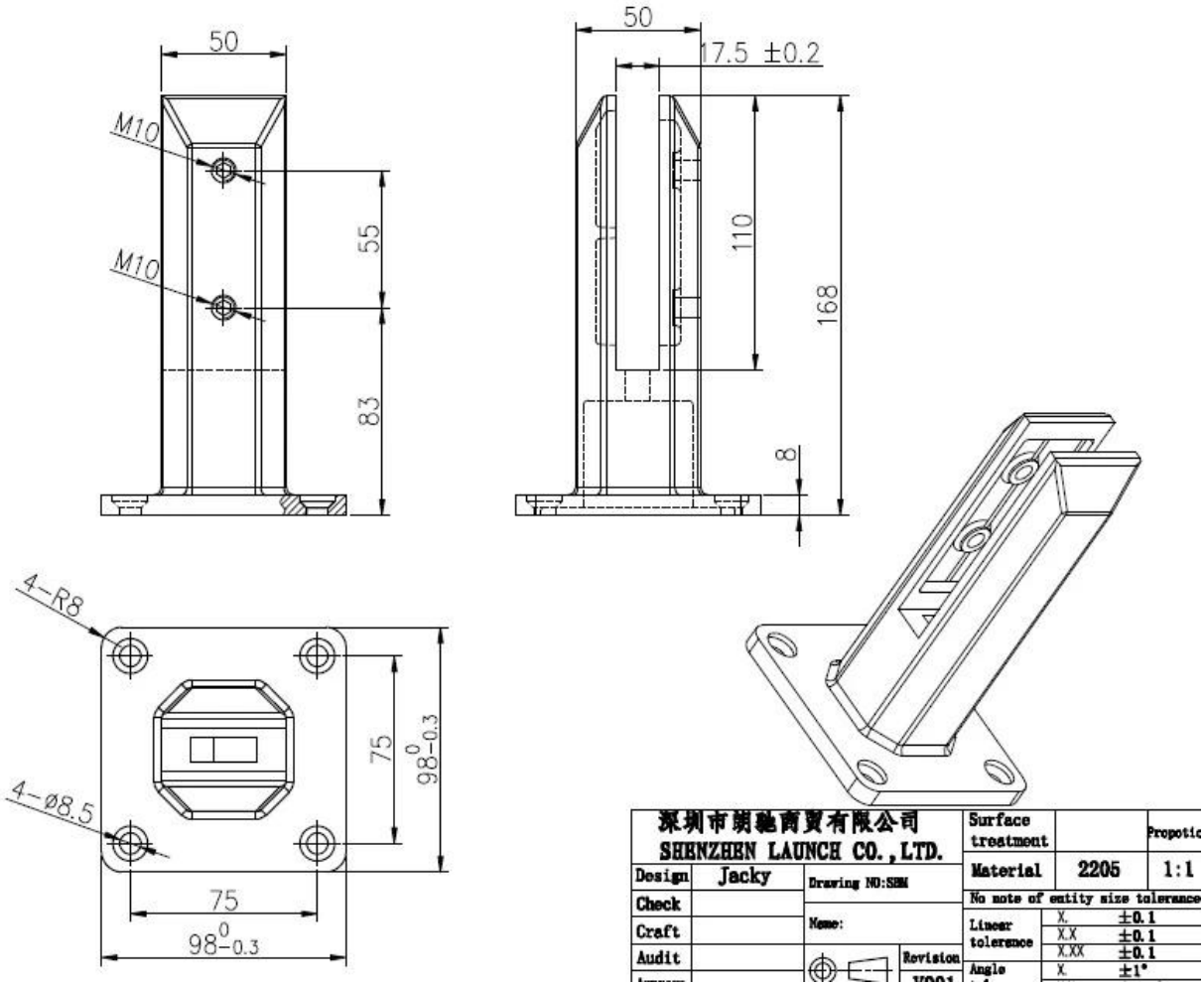


Εφαρμογή υαλοκαθαριστήρα:

Στοιχεία διαδικασίας της εταιρείας:

# PRODUCTION PROCESS

Casting

CNC lathe

CNC Milling

Stamping

Drilling & Tapping

Polishing

Πιστοποίηση:

Για περισσότερες απορίες, παρακαλώ στείλτε eamil θα σας απαντήσει σε 24 ώρες.

Email: sales05@launch-chian.cn Fan Claire