Πιστόλι από ανοξείδωτο χάλυβα Heavy Duty Αυτοκόλλητο γυαλί άνοιξης σε γυάλινη πόρτα 180 βαθμών Μεντεσές

χαρακτηριστικό

-Αριθμός Μοντέλου.: ***G-G*** Μεντεσέ: μέγιστο βάρος φύλλου πόρτας **30kg / ζεύγος**
-Αριθμός Μοντέλου.: ***G-G2*** Μεντεσέ: μέγιστο βάρος φύλλου πόρτας **20 kg / ζεύγος**
Μη-βάρος: 1229 γραμ. / Τεμάχιο (γυάλινη άρθρωση G-G) G-G2 844 γραμ. / Τεμάχιο (μεντεσές γυαλιού G-G2)
- Μέγιστο πλάτος πόρτας: 900mm
-Για χρήση με γυαλί 8-12,7mm
- Πιστοποίηση: ναι, πληρούν αυστραλιανό πρότυπο
-Δείγμα οπών 16mm που απαιτούνται σε γυαλί
- Μέθοδος κατασκευής: χύτευση (υψηλής ποιότητας)
-Δείγμα: διαθέσιμο για έλεγχο ποιότητας πριν από την παραγγελία

Λεπτομέρειες σχετικά με το φράχτη πισίνα γυαλί σε γυάλινη πόρτα μεντεσέ

-Το γυαλισμένο γυαλί

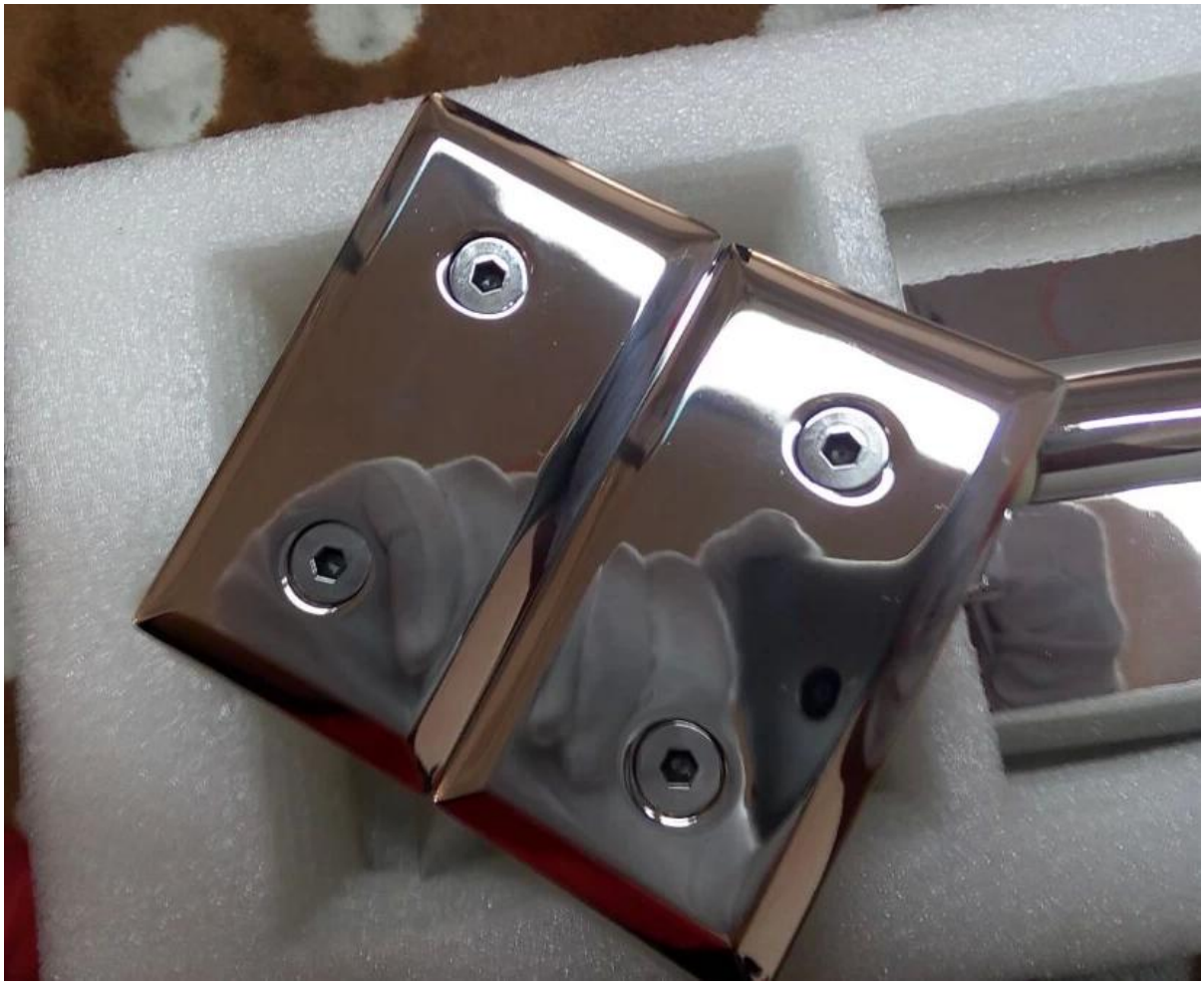

-Σατίνη βουρτσισμένο

-Συσκευή για μέγεθος τρυπανιού γυαλιού

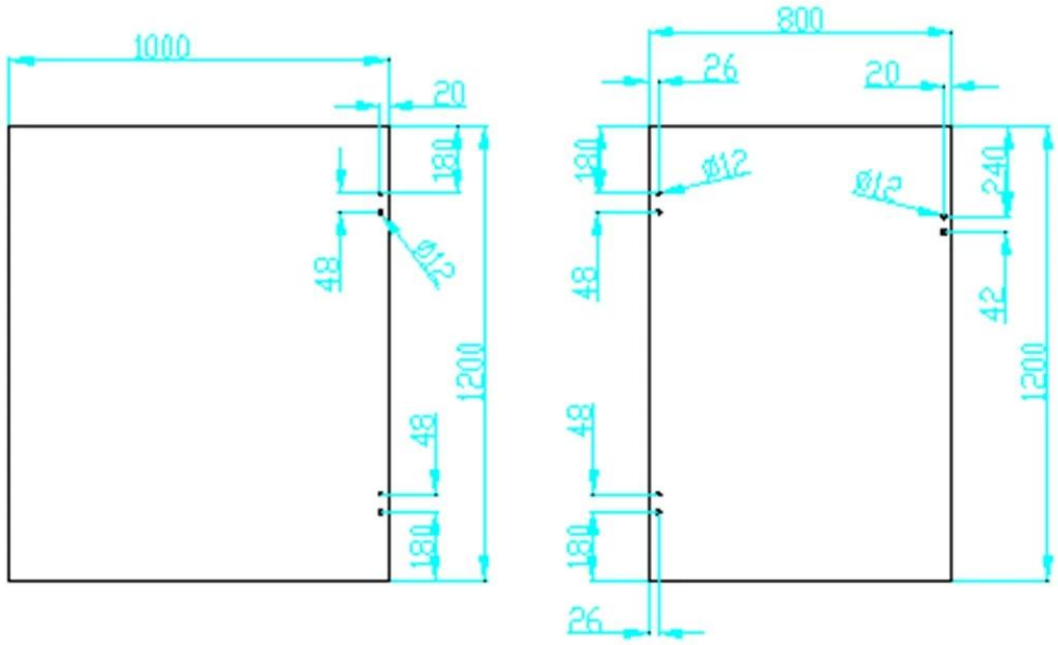

-Συσκευασία αρθρωτής μεντεσέ
(1) ένα κομμάτι σε ένα κιβώτιο φυσαλίδων. 2 τεμάχια σε ένα κιβώτιο.
(2) ή συσκευασία σύμφωνα με τις απαιτήσεις του πελάτη

Έργο μεντεσέδων από γυαλί

-Glass hingE είναι συχνά Χρησιμοποιείται με ποτήρι μάνταλο και ποτήρι τάπα

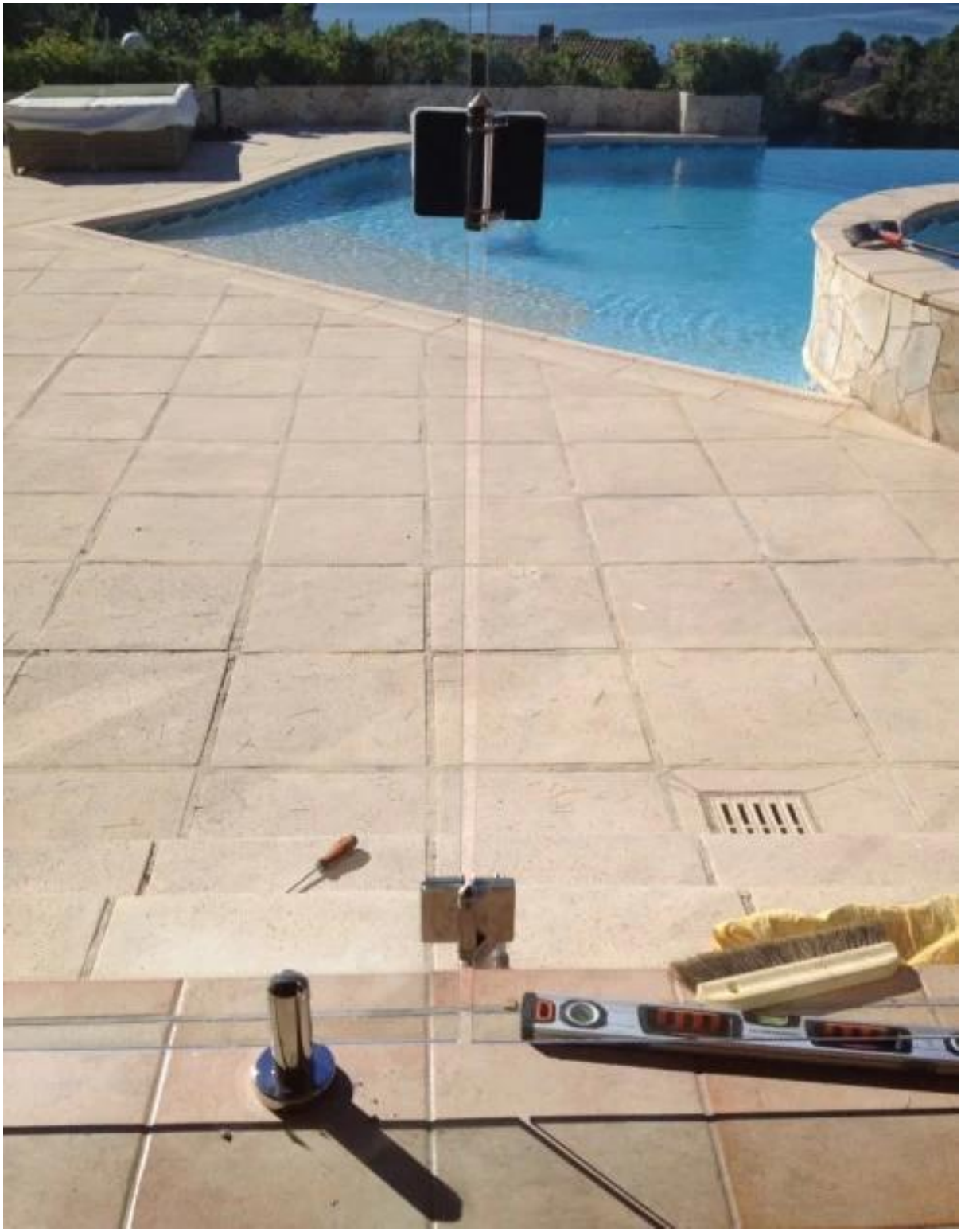

Το γυαλί για να στρογγυλήσει τον μεντεσέ και το γυαλί για τον τοίχο / τετράγωνο μεντεσέ διαθέσιμος

(1) Γυαλί με διάμετρο 50,8 mm μετά την πόρτα

(2) Μεντεσές πόρτας από γυαλί σε τοίχο / τετράγωνο

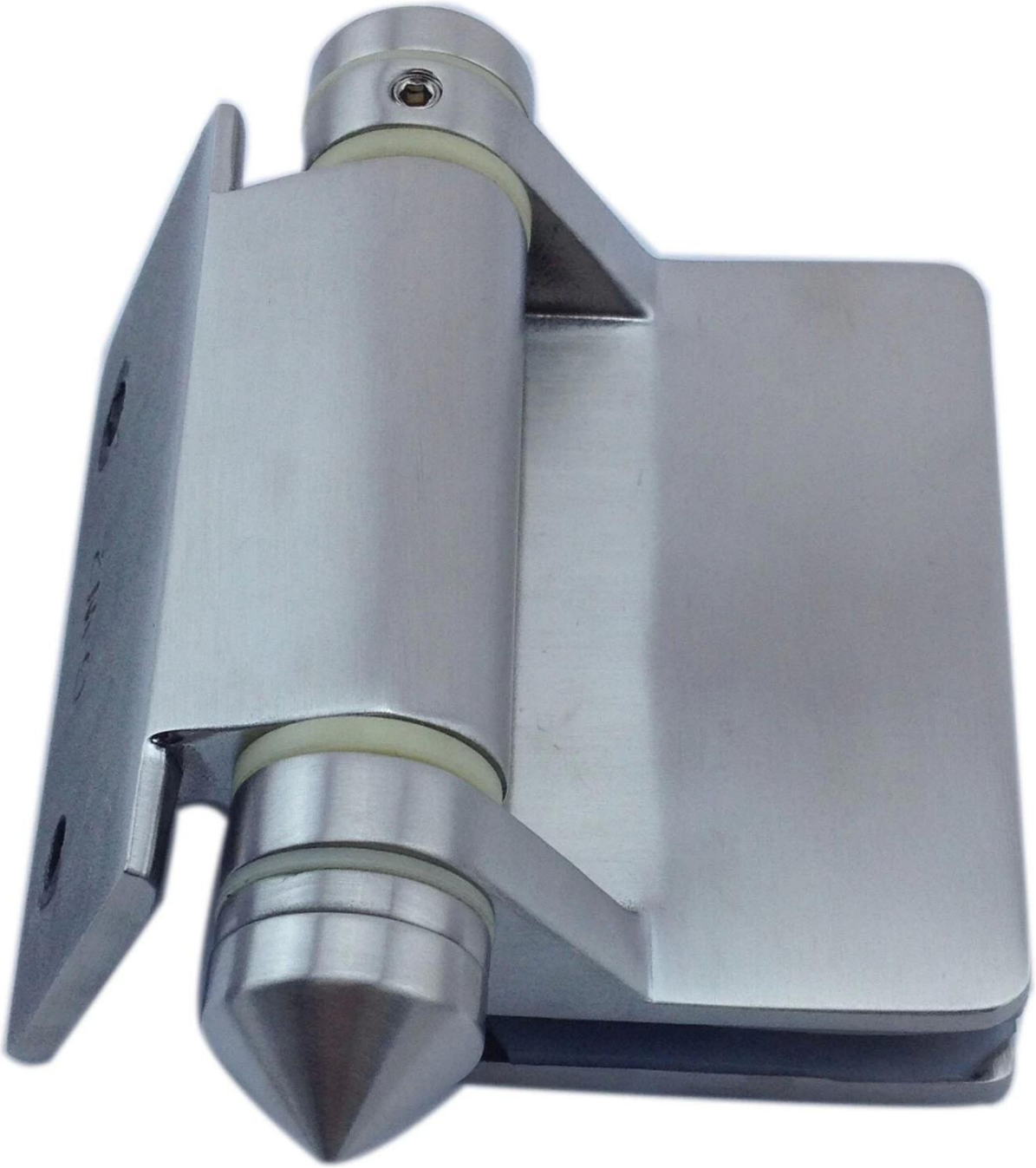

Εργοστάσιο

KEBIL 科比奥 SHENZHEN LAUNCH CO.LTD LAUNCH INTERNATIONAL LIMITED

-Factory είναι στο Dongguan Guangdong της Κίνας.
-Επιθεώρηση εργοστάσιο είναι ευπρόσδεκτη

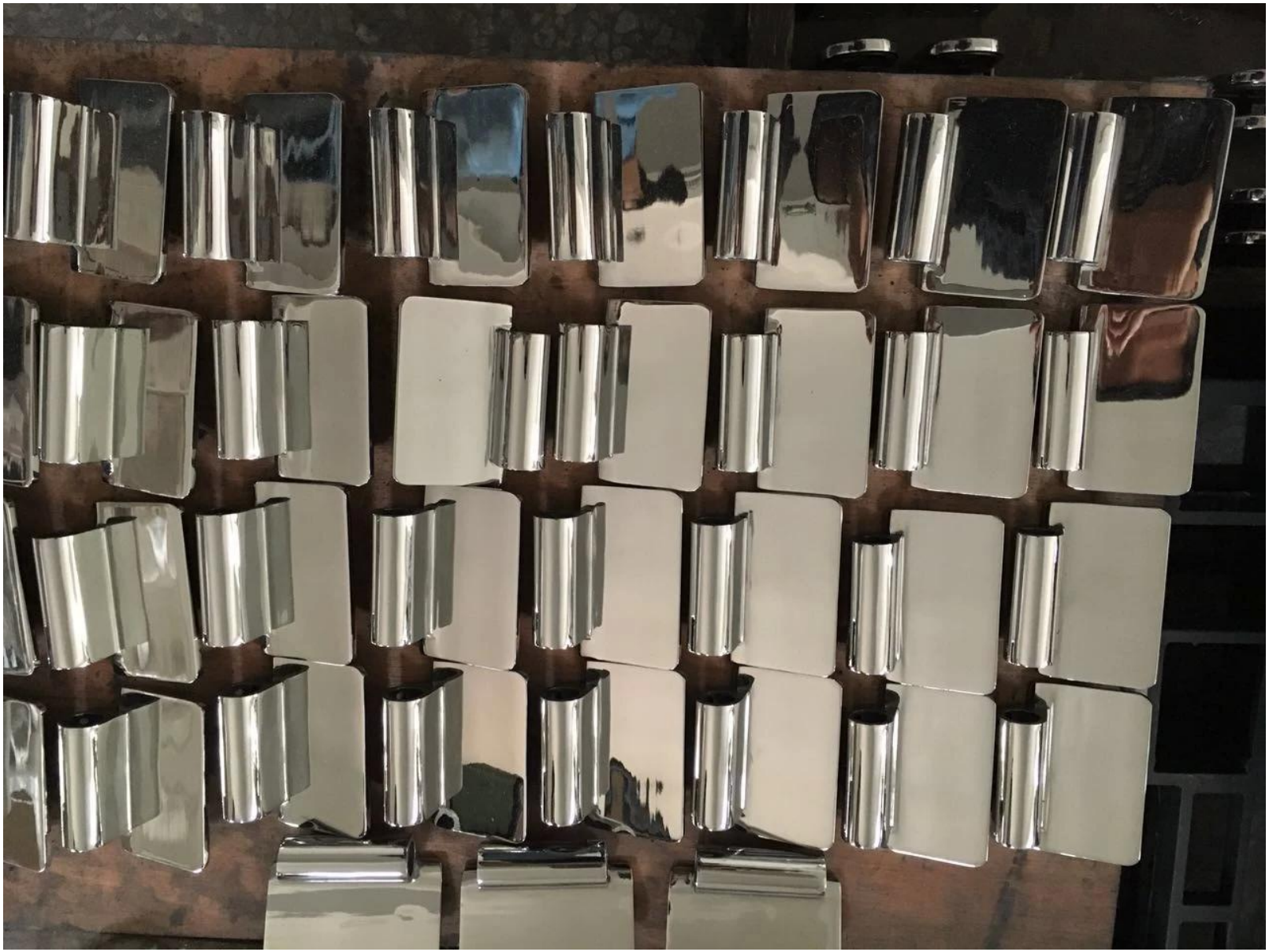

Χρειάζεστε ένα απόσπασμα ή τυχόν ερωτήσεις, παρακαλώ αφήστε ένα μήνυμα.
Ή επικοινωνήστε μαζί μου όπως παρακάτω. Θα σας επιστρέψει το συντομότερο δυνατόν!
Για οποιαδήποτε επείγουσα έρευνα, παρακαλούμε επικοινωνήστε με το wechat: 973219879 ή τι συμβαίνει: +86-13530506265

KEBIL科比奥®

深圳市朗驰商贸有限公司
SHENZHEN LAUNCH CO., LTD.
朗驰国际有限公司
LAUNCH INTERNATIONAL LIMITED.

董 萍 Doris Dong
Senior Sales Representative
(86) 135 3050 6265

深圳市南山区南山大道1092号亿利达大厦B区3栋5003
Room 5003, Building 3, Yilida Building, No. 1092 Nanshan Road, Nanshan District, Shenzhen, China
postal code 518054

(86-755) 8603 7559
(86-755) 8637 2611
sales04@launch-china.cn
www.launch-china.com
www.chinabalustrade.com