ρυθμιζόμενο στρογγυλό περίβλημα από ανοξείδωτο χάλυβα για γυαλί.

Χαρακτηριστικά για στρογγυλή παγίδα για γυαλί-

1. Διάμετρος 2 ίντσες, ύψος πώματος 12 mm, ύψος σώματος 30/50 mm

2. μέγεθος μπουλονιού M12 * 120 τοίχου βιδών

3. MOQ 50 τεμ

4. Υλικό: 316 από ανοξείδωτο χάλυβα

Φωτογραφίες για ρυθμιζόμενο στρογγυλό περίβλημα από ανοξείδωτο χάλυβα για γυαλί

Standoff with concrete bolt, # SF-50

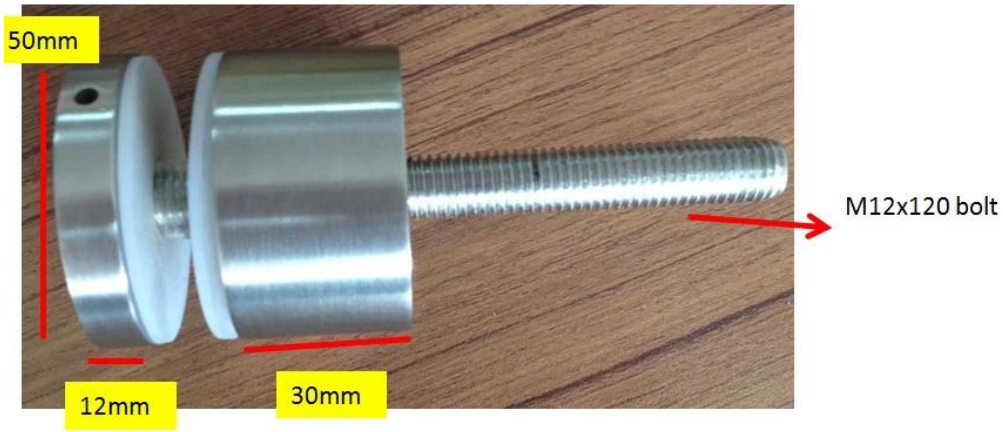

Standoff with wood screw , # SF-50A

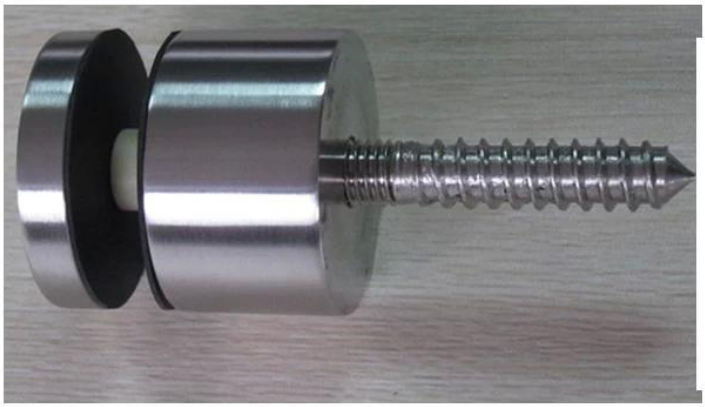

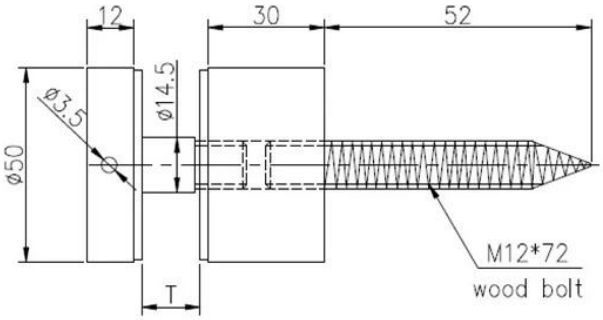

Λεπτομέρειες συσκευασίας για ρυθμιζόμενο στρογγυλό περίβλημα από ανοξείδωτο χάλυβα για γυαλί

1 pc standoff σε ένα λευκό κουτί, 30 τεμ σε ένα κουτί

Φωτογραφίες έργου με ρυθμιζόμενο στρογγυλό περίβλημα από ανοξείδωτο χάλυβα για γυαλί