Περιγραφή
--Τετραγωνικά post/τοίχου για γυάλινη πόρτα βαρέως τύπου μεντεσέ
--Μοντέλο No.:G-W2
--Κατασκευή μέθοδος: χύτευσης
--Μπορεί να κρατήσει ≤ 20 KG γυαλί (γυαλί 1000x1000x8mm)
--Τρυπάνι τρύπα γυαλί μέγεθος: διάμετρος 16mm
--Συσκευασία: ένα pc σε μία πλαστική σακούλα, στη συνέχεια, σε ένα κιβώτιο. 12 τεμ σε ένα χαρτοκιβώτιο
--MOQ: ένα pc
--Παράδοση: αεροπορικώς/ακτοπλοϊκώς
--Εφαρμογή: κολύμπι πισίνα φράχτη, Γυάλινα κάγκελα, baclony σχέδιο κιγκλιδωμάτων, γυαλί για γυάλινη πόρτα, βαριά γυάλινη πόρτα
--Για εμπορική και σύγχρονο σπίτι σχεδιασμό σπίτι
--Για χονδρική και λιανική (είμαστε εργοστάσιο)
--Δείγμα είναι πάντα διαθέσιμο

Λεπτομέρειες προϊόντων

KEBIL科比奥®

Φωτογραφίες του έργου

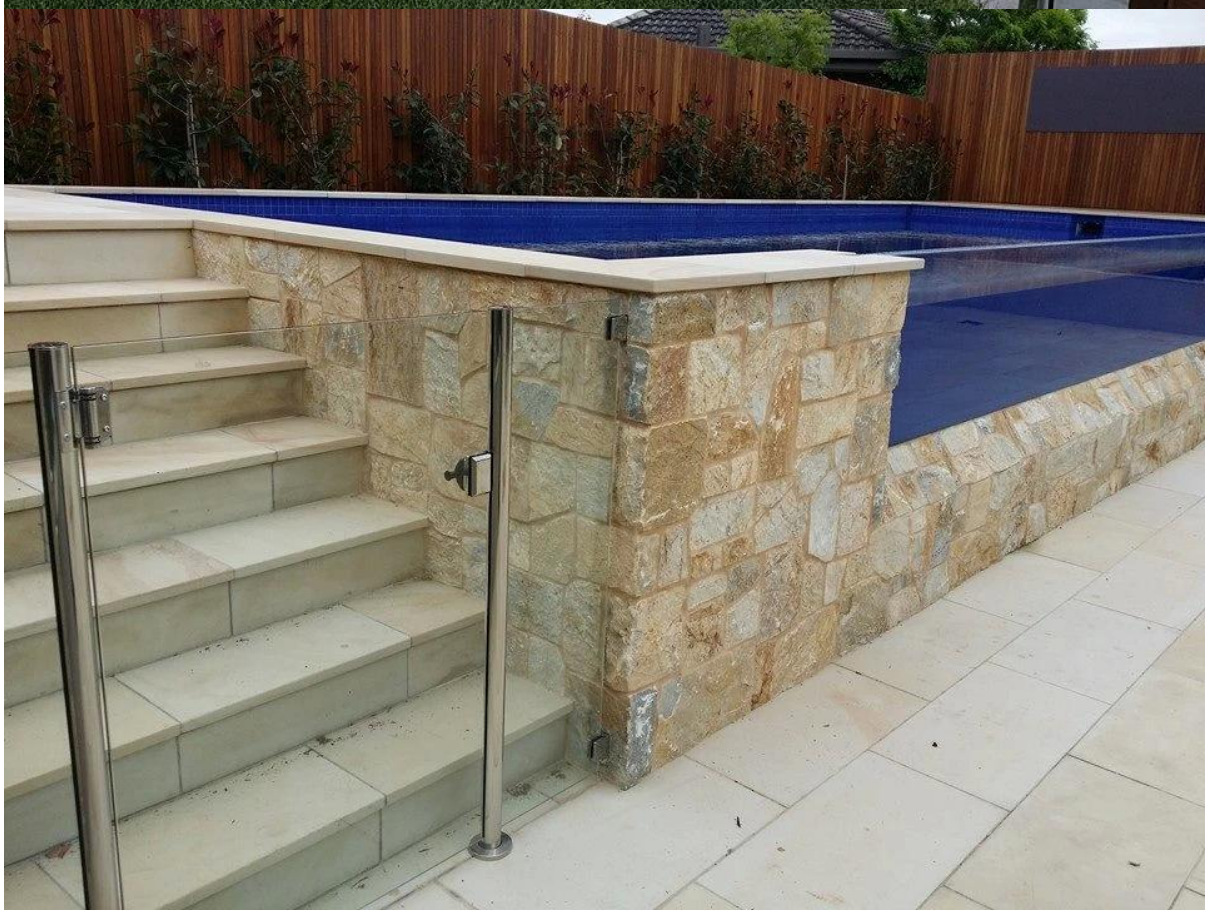

Dreawing

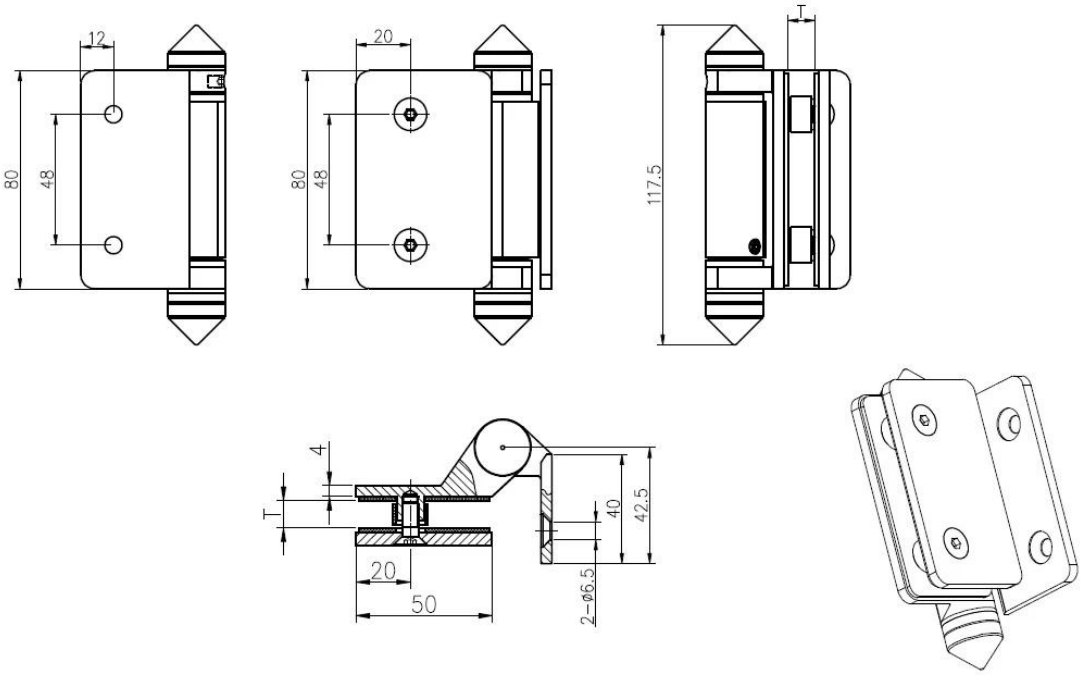

Πιστοποίηση

Χρειάζεστε ένα απόσπασμα ή απορίες, παρακαλώ αφήστε ένα μήνυμα.
Ή επικοινωνήστε μαζί μου όπως παρακάτω πληροφορίες. θα επικοινωνήσουμε μαζί σας το συντομότερο!