αψιδωτός ορθοστάτης με ρυθμιζόμενες γωνίες σταματάει το κιγκλίδωμα της σκάλας

1. Χαρακτηριστικά ταχυδρομείου αλεξίσφαιρων κιγκλιδωμάτων :

Υλικό: ανοξείδωτος χάλυβας 316 (είναι διαθέσιμη η τάξη 304)
Φινίρισμα: γυαλισμένο ή βουρτσισμένο
Τετραγωνικό μέγεθος ταχυδρομείου: 50 * 50 * 1,5 χιλιοστά πάχος τοιχώματος (διαθέσιμο μέγεθος πελάτη)
Τελική θέση με μονόδρομο
Μέση πόρτα κιγκλίδωμα με 2 τρόπους τοποθέτησης αράχνη
Πρότυπος ύψος: 1100 χιλιοστά (διαθέσιμες θέσεις ύφους πελατών)
Σχεδιασμένο για γυαλί 10-15mm ή σύμφωνα με τις ανάγκες σας
Οι ρυθμιζόμενες γωνίες ξεχωρίζουν για την κατασκευή κλιμακοστασίου ή μπαλκονιού κλπ.

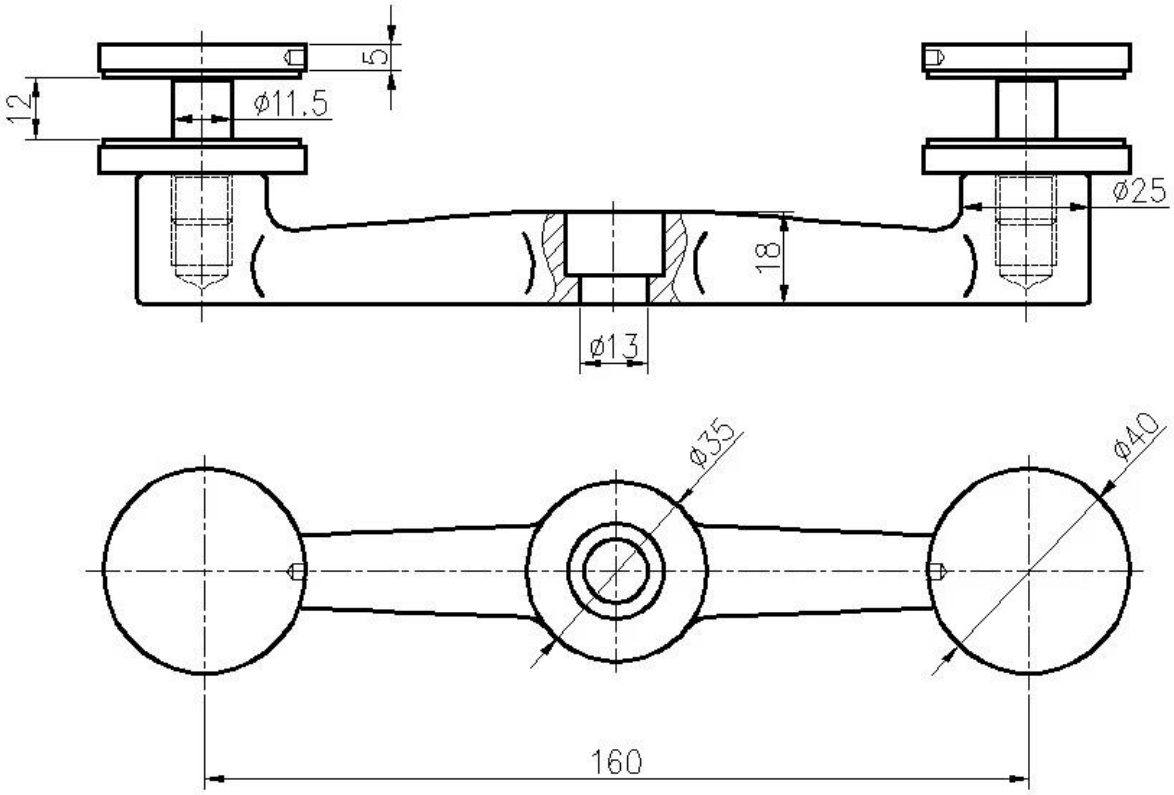

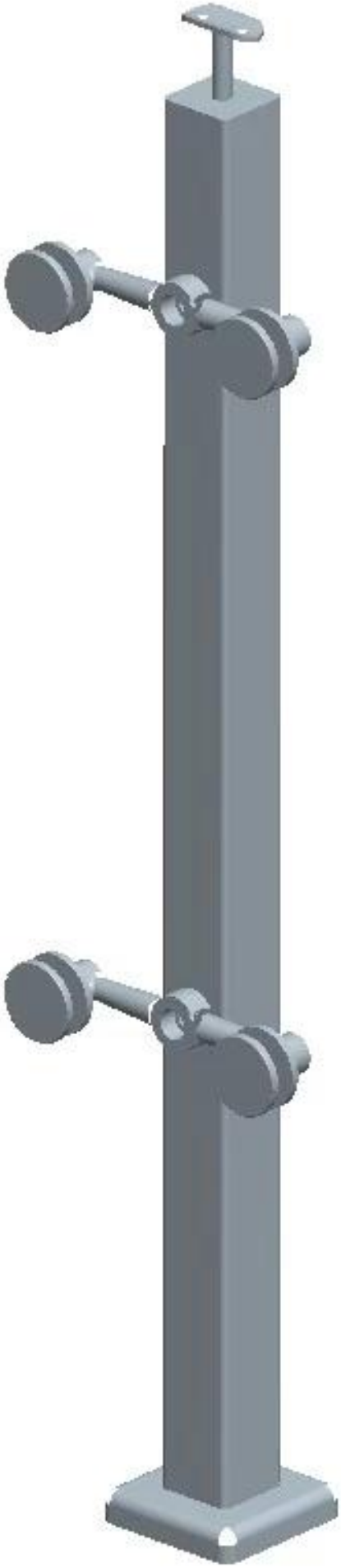

2. Spider balustrade post φωτογραφίες:

Ευχαριστώ για την επίσκεψη σας. Όποιος ενδιαφέρεται, παρακαλώ επικοινωνήστε μαζί μου ελεύθερα:

ΗΛΕΚΤΡΟΝΙΚΗ ΔΙΕΥΘΥΝΣΗ: sales02@launch-china.cn . Skype: έναρξη-02.