Semi-frameless ringhiera di vetro rotondo palo in alluminio

Qui ci sono disegni di palo tondo in alluminio con diversi modi:

Direzione:

Palo di testata Un modo;
Bidirezionale 90 post laurea;
Bidirezionale 180 post laurea;
Bidirezionale 135 post laurea;

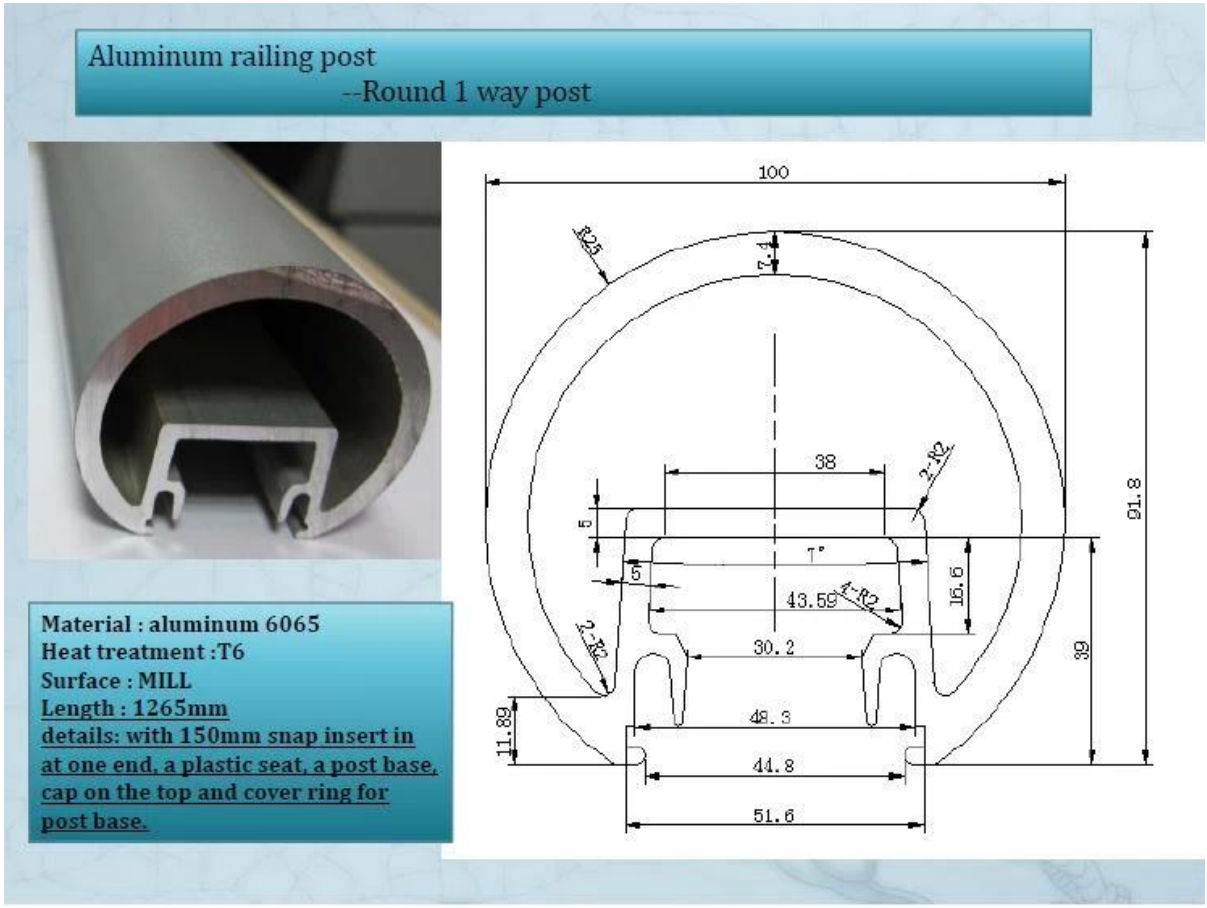

Aluminum railing post
--Round 2 way post

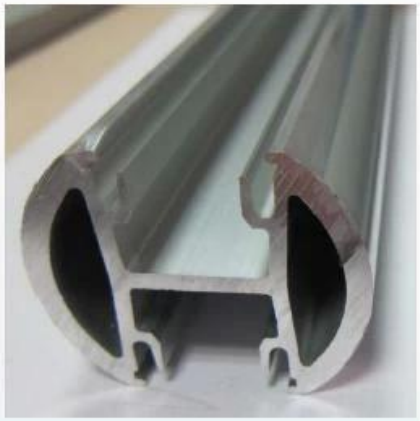

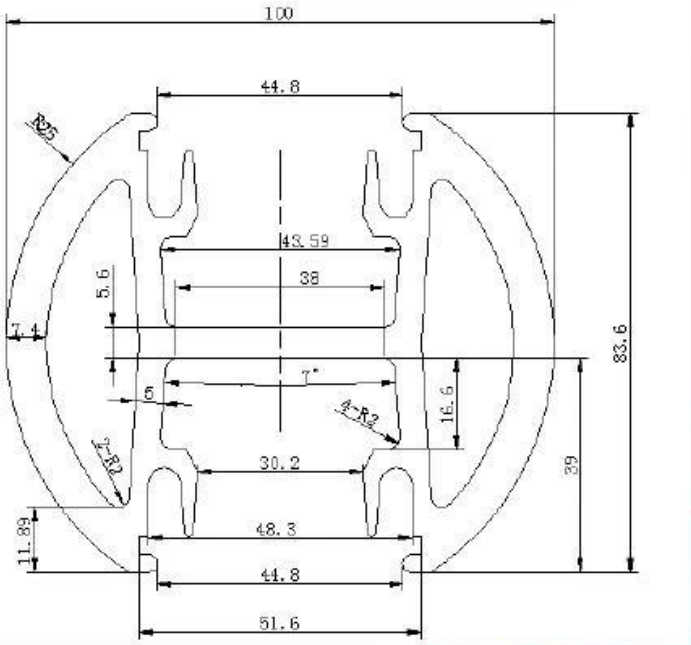

Material : aluminum 6065
Heat treatment :T6
Surface : MILL
Length : 1265mm
details: with 150mm snap insert in at one end, a plastic seat, a post base, cap on the top and cover ring for post base.

Aluminum railing post
--Round 135 degree post

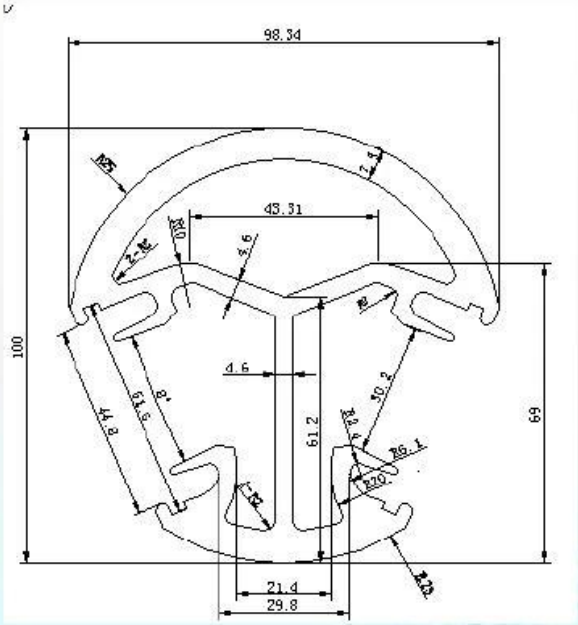

Material : aluminum 6065
Heat treatment :T6
Surface : MILL
Length : 1265mm
details: with 150mm snap insert in at one end, a plastic seat, a post base, cap on the top and cover ring for post base.

Ecco alcuni esempi di posto rotondo in alluminio:

Progetto
Alluminio Sliver palo tondo

Alluminio nero palo tondo

Vantaggio: nessun foro necessario sul vetro, di facile installazione e pulizia, stabile semi-frameless e visione chiara;

Campo di applicazione: Balcone interno / esterno, terrazzo, scala, gradini, piscina, ecc lato mare;