316 base in acciaio inox di montaggio 50 millimetri di stallo supporto per i sistemi di ringhiera di vetro del balcone.

Specifiche tecniche :
1. materiale: uso esterno in acciaio inox 316
2. spazzolato o lucidato
3. diametro di 50mm
4. 50 * cap 12mm, 50 * 30mm corpo
bolt 5.with M12
6. base di dimensioni piastra 200 * 100 * 10mm

foto per la base staffa di montaggio a braccio di ferro 50 millimetri

SF-50T

dimensioni per base di montaggio staffa braccio di ferro 50 millimetri

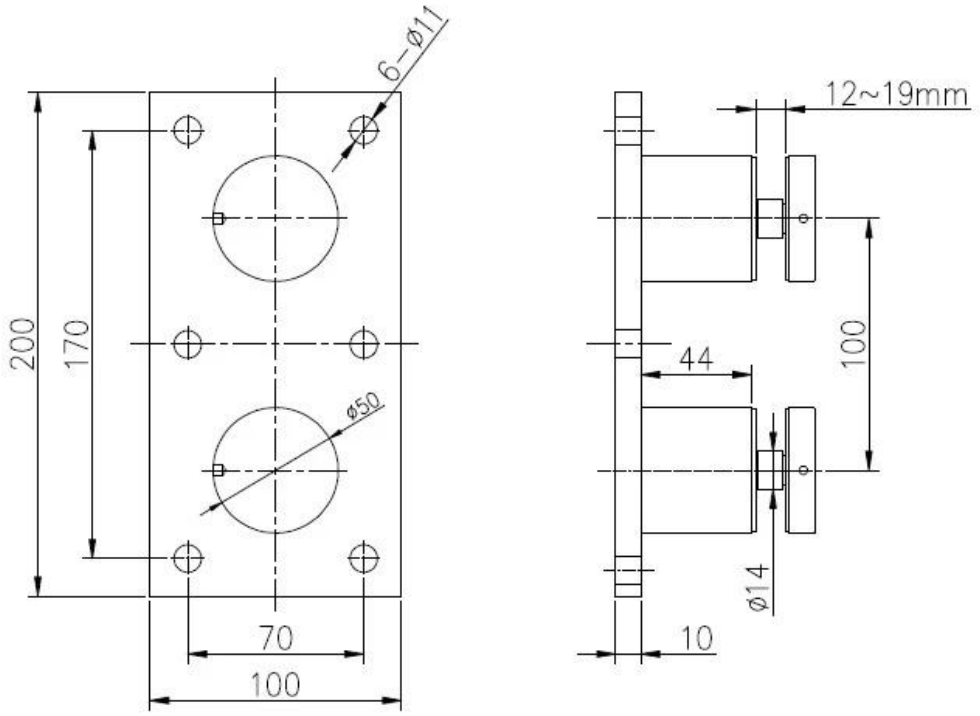

Per più modelli si prega di distanziatori clicca qui .

le foto per l'installazione di base staffa di montaggio 50 millimetri di stallo

Come si fa a imballare la situazione di stallo piastra di base?
- 1 pc in un sacchetto di plastica, in in una piccola scatola
- 4 pezzi in una scatola

Sentiti libero di ci trasmette l'inchiesta per avere un preventivo!

Grazie !

Celia
Shenzhen lancio Co., Ltd
Nuovo Add: B5-003, 5 / F-Block 3, Yilida Building, n 1092 Nanshan Road, distretto di Nanshan, Shenzhen,
Cina, codice postale 518054

Ph: 86-755-86037559 Fax: 86-755-86372611
(Daytime: 9: 00 --- 18.00)
Mob .: +8613590273543
www.launch-china.com www.chinabalustrade.com
https://www.pinterest.com/celiajoy88/