standor di design personalizzato cr laurence per balcone in vetro senza cornice

Specifiche di standoff:

- Materiale: Acciaio inossidabile 316
- Finitura: spazzolato
- Diametro 2 '' (50mm) x 1-3 / 4 '' (44mm) lungo, Cappuccio da 3/8 "(9,5 mm)
- Guarnizione di gomma 2pcs,Anello in nylon da 1 pz
- Da utilizzare con vetro di spessore da 1/2 "o 3/4" (12 o 19mm)

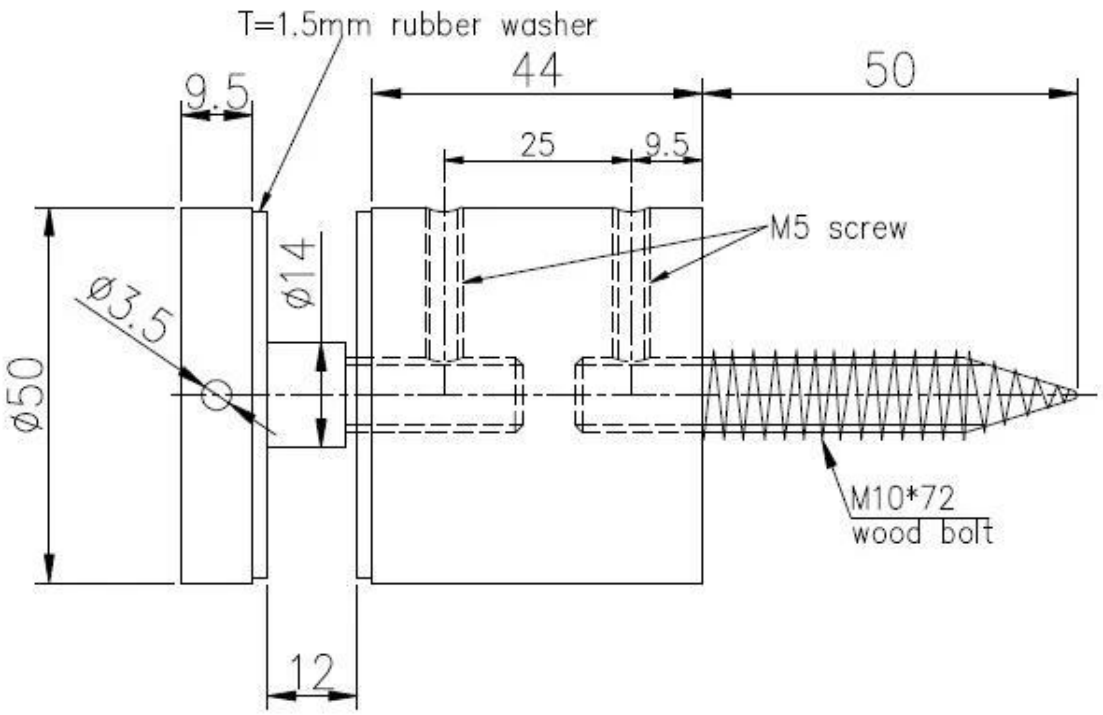

Non esitate a contattarci per qualsiasi domanda tu possa avere.

E-mail: sales02@launch-china.cn . Skype: lanciare-02.