Ringhiera per balcone in vetro senza telaio con rubinetto moderno in acciaio inox color vetro per la decorazione domestica.

Caratteristiche della ringhiera del balcone in vetro frameless-

- Con perno di vetro per piastra base, modello # SBM
- Pannelli di vetro di spessore 10-12mm
- rubinetto di vetro duplex 2205
- modello # SBM
- Altezza 168mm

Foto del rubinetto di vetro, modello SBM

Disegno del perno di vetro in acciaio inossidabile

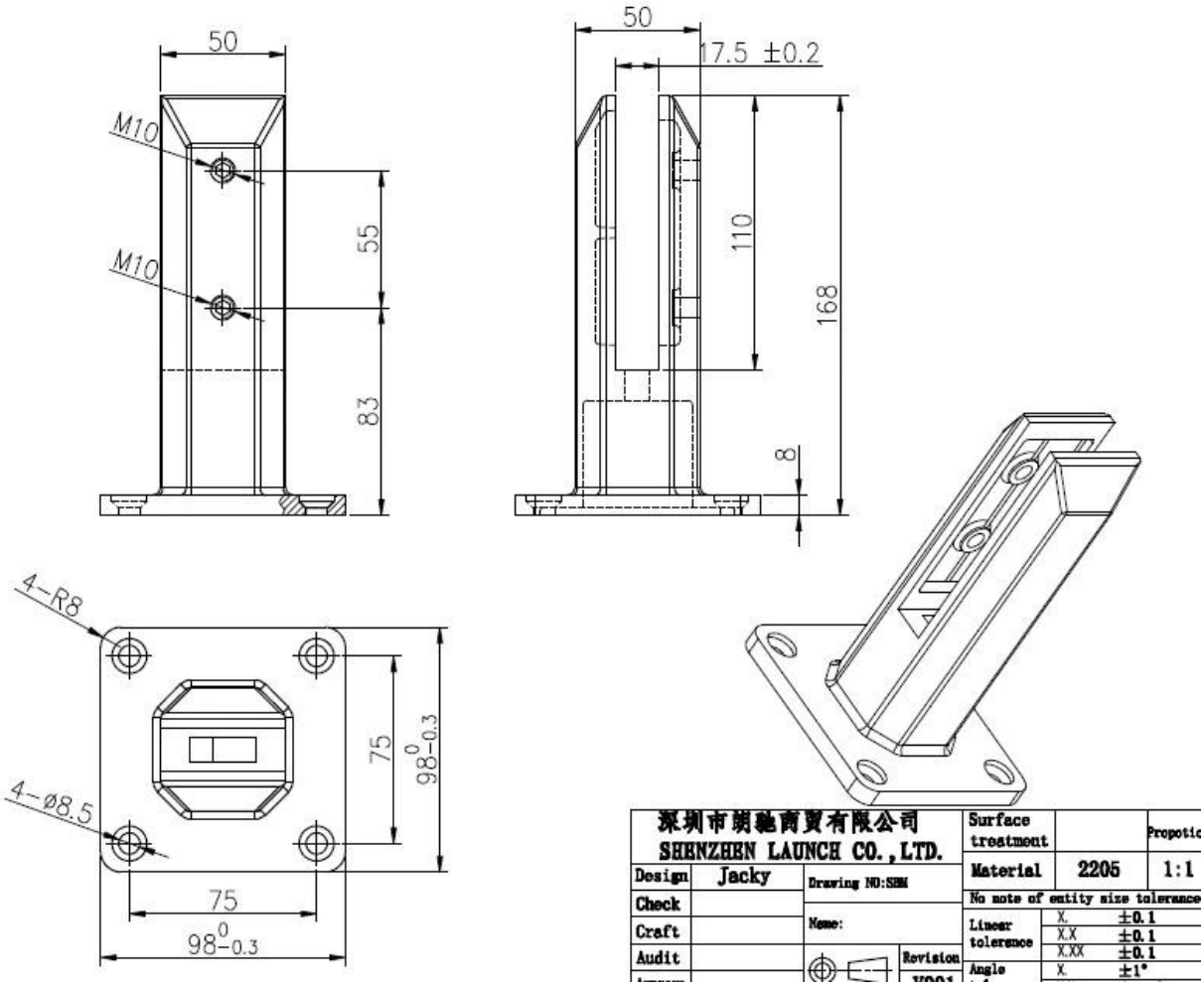

Foto di progetti di ringhiere in vetro senza cornice con attacco in vetro SBM-