Shenzhen Launch produce un raccordo di alta qualità in acciaio inossidabile 316 per montaggio su fascia che richiede un foro di vetro per il fissaggio.

Caratteristiche del raccordo in vetro per montaggio su fascia-

1. Modello n. SFM
2. Materiale acciaio inossidabile 316
3. finitura satinata o a specchio
4. Realizzato con lavorazione cnc
5. MOQ 20 pezzi
6. attacco a vetro per montaggio su fascia a balcone
7. per vetro 8-13,52 mm
8. Hai bisogno di fori di vetro

Disegno del perno di vetro per montaggio su fascia-

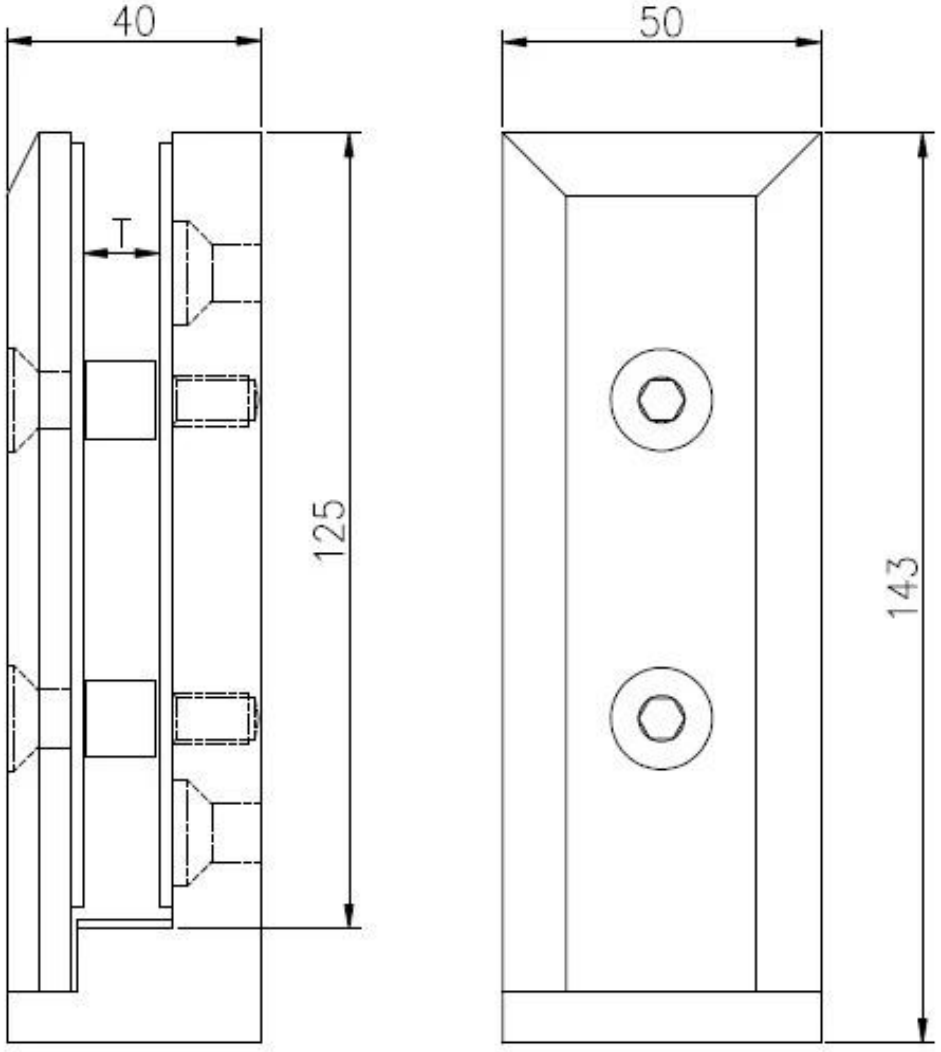

Foto del raccordo in vetro per montaggio a fascia SFM-

Foto di progetto del perno di vetro per montaggio su fascia -

Altri modelli di rubinetto di vetro disponibili -

piastra quadrata con base in vetro

piastra di base rotonda

perno quadro in vetro trapano

perno di vetro del trapano del centro rotondo

KEBIL科比奥®