Shenzhen lancio co., Ltd peovides vetro acciaio inox rubinetto per progetta ringhiera.

Nome del prodotto	rubinetto di vetro in acciaio inox per progetta ringhiera
Materiale	Acciaio inox 316, 316L, duplex2205
finire	Specchio o raso lucido
spessore vetro	Vetro temprato o 10-12mm vetro stratificato
Ambiente	Interno / esterno, balcone, terrazzo, scala, passi, piscina, lato mare ect
Termini di pagamento	T / T, L / C a vista, Western Union, Alibaba pagamento sicuro, Paypal
accessori in vetro scherma correlati	fermo porta a vetri, vetro della porta cerniera, posta alminmum, ferroviario slot superiore, temperato e vetro stratificato

Modello n: SBM (base quadrata piatto del perno)

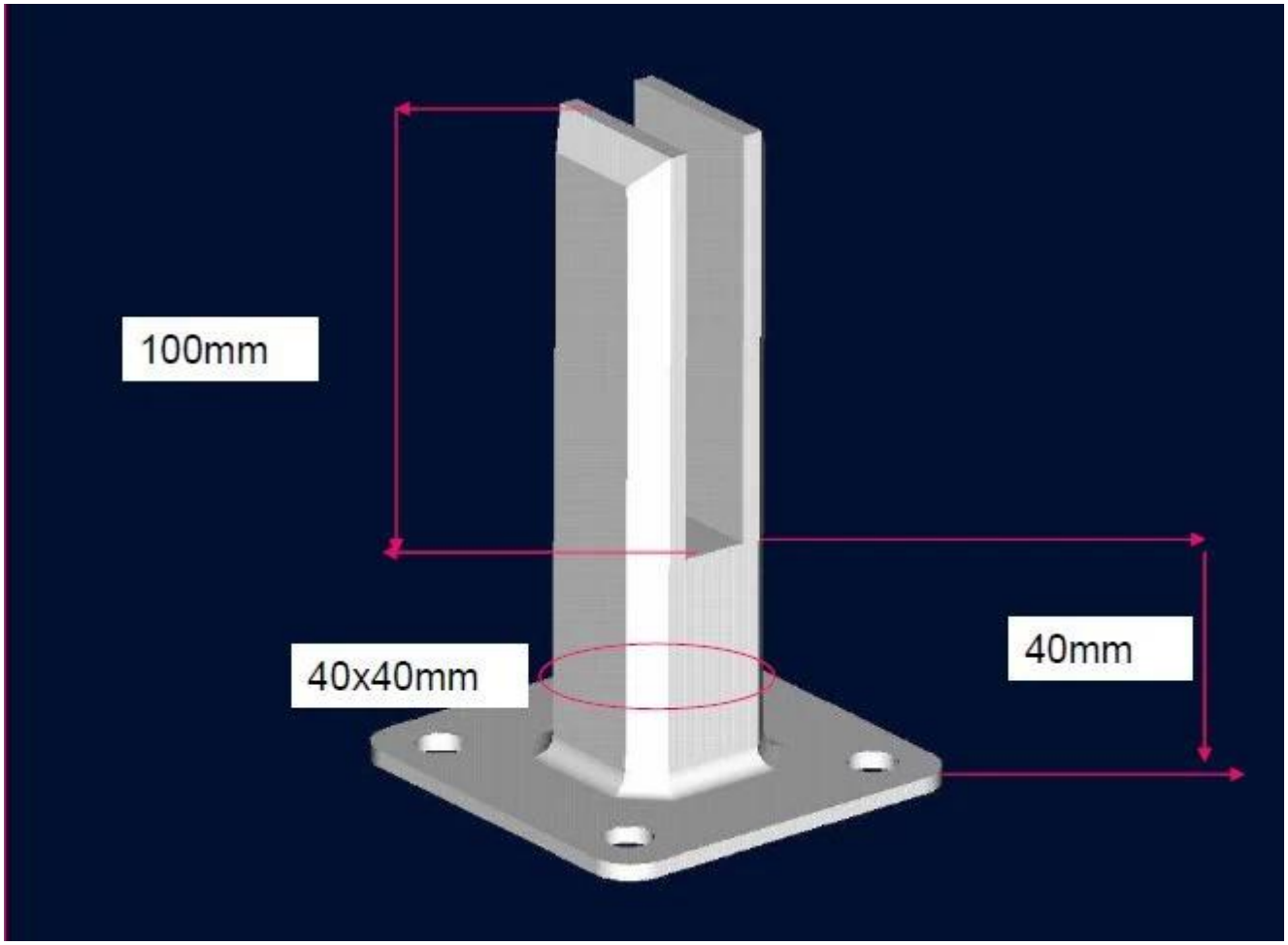

No.:SCM Modello (core piazza trapano perno)

launch-china.en.alibaba.com

SCM

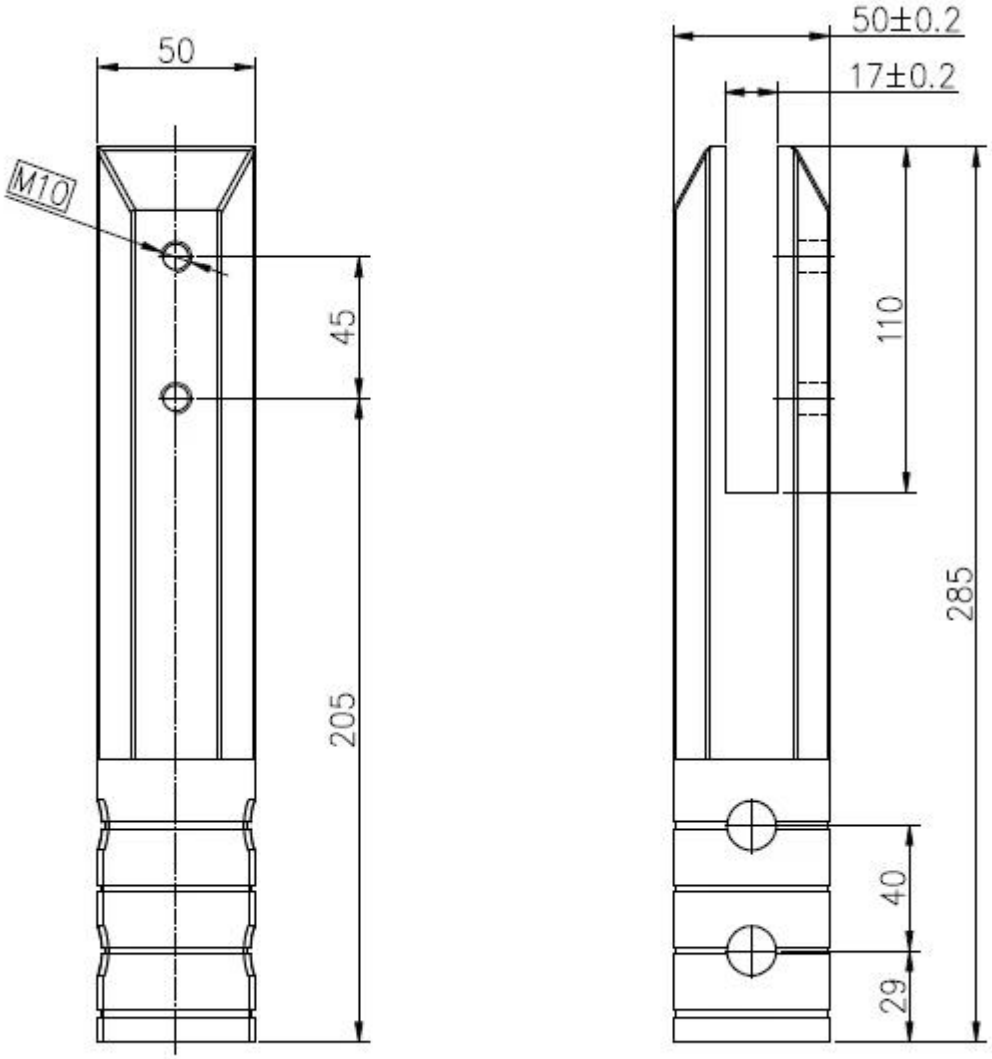

Modello No.:RBM (base rotonda piatto del perno)

RBM

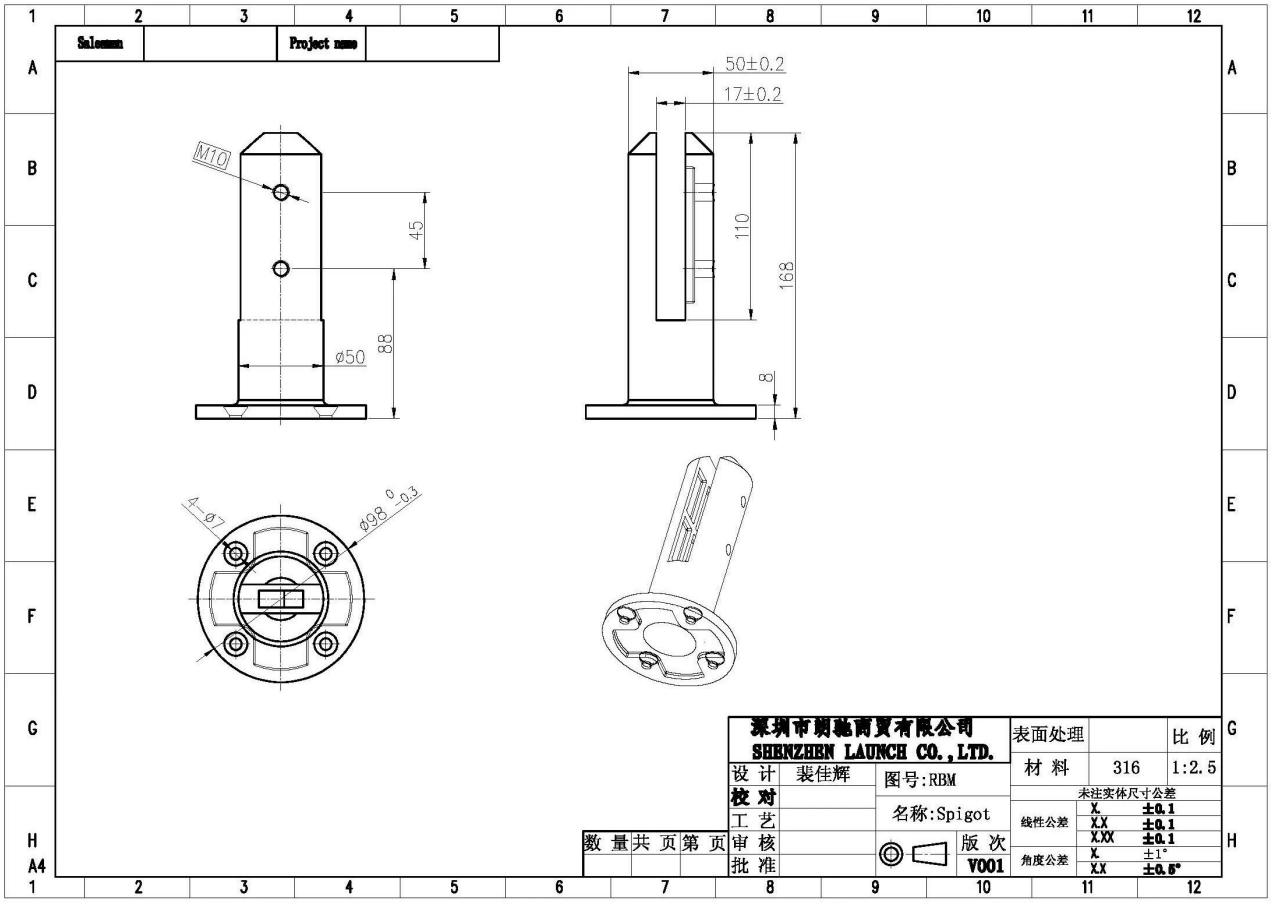

No.:RCM Modello (nucleo rotondo punta del perno)

launch-china.en.alibaba.com

RCM

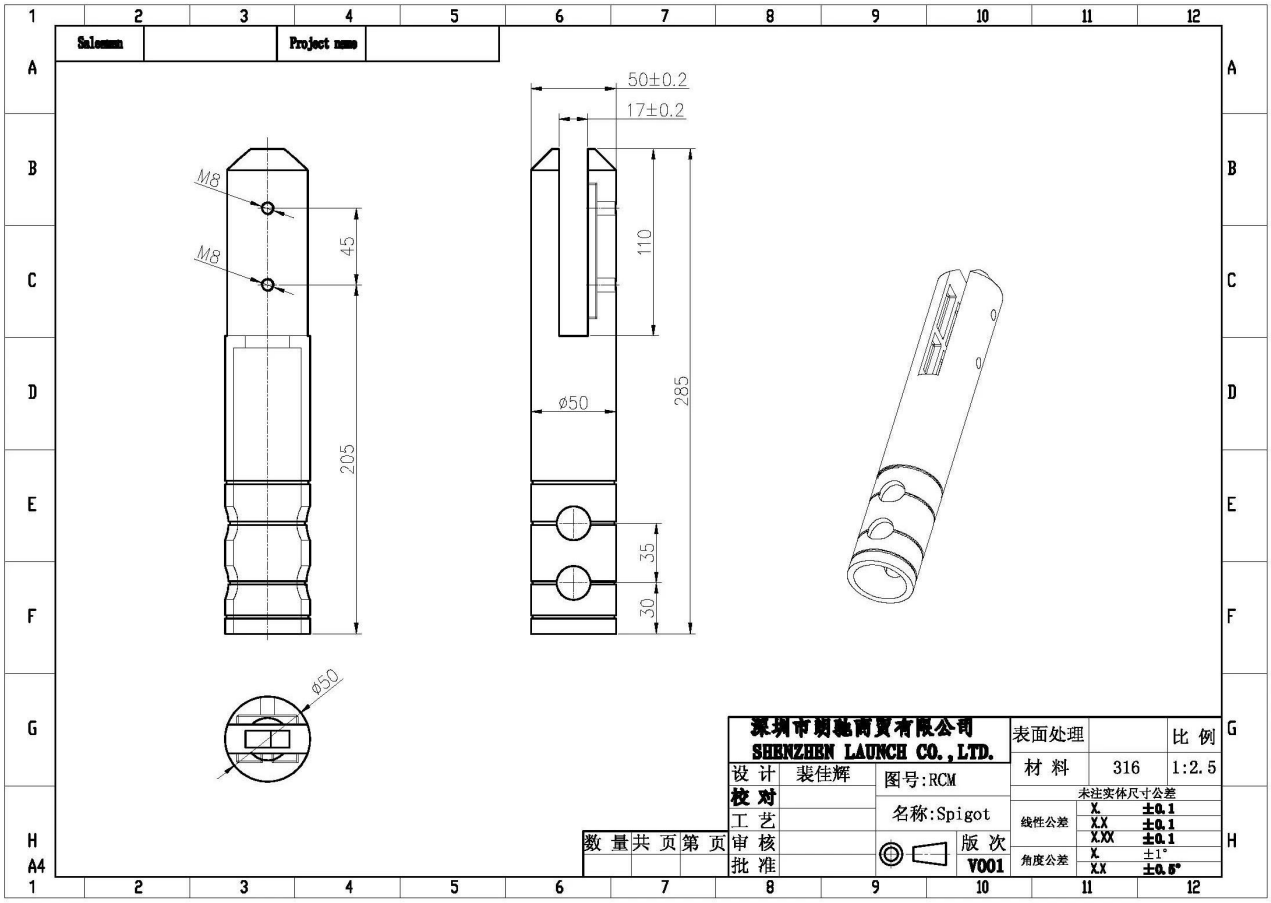

javascript: void (0); / * * 1.465.725,575692 millions /

pic Progetto