fune tenditore adatta per sistema di cavi ringhiera delle scale ponte baldony

1. Descrizione:
Materiale: acciaio inossidabile 304 o 316
Per diametro del cavo: Fit 3/4/5 / 6mm
Posizione: ponte, portico, ailings scala / corrimano.
Modello no .: T807A

cavo tenditore 2. T807A

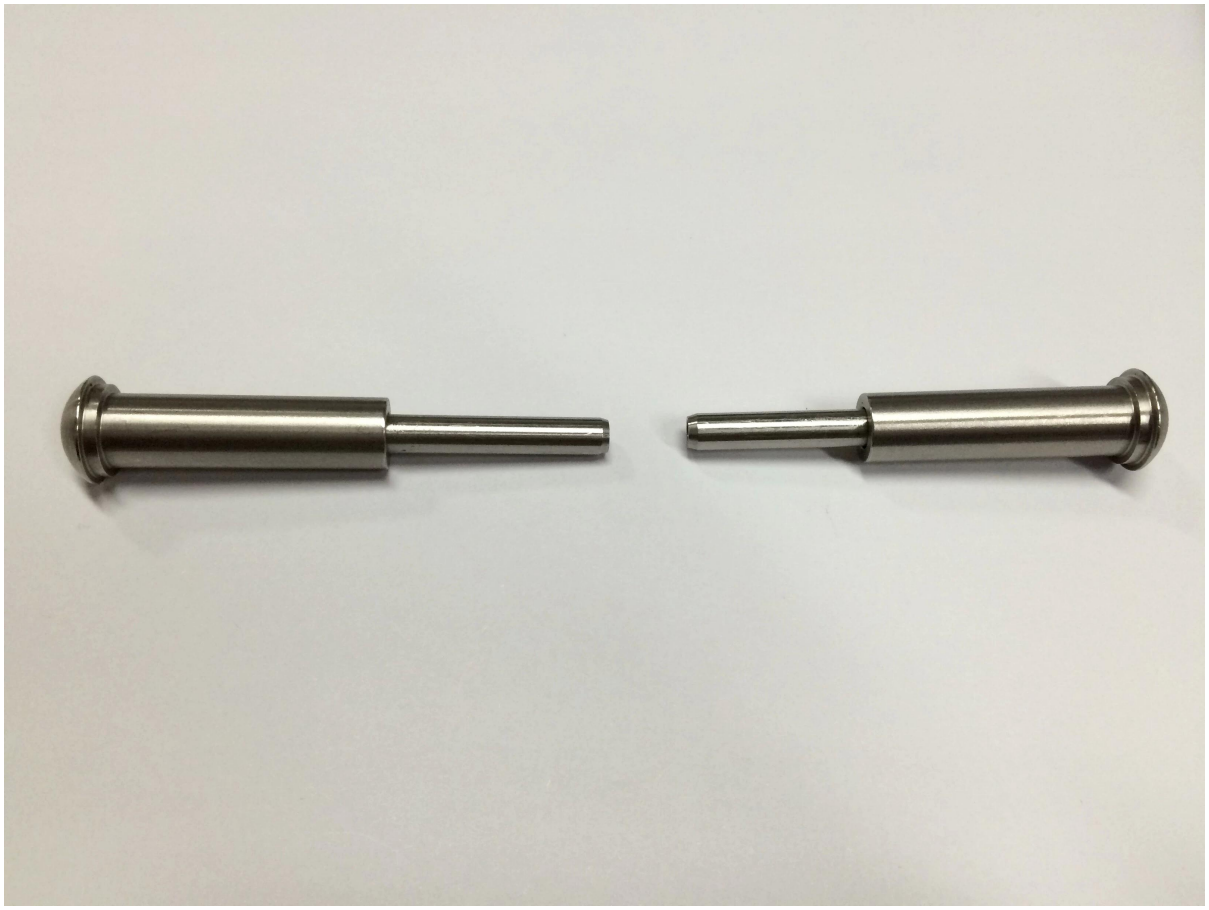

dettagli del cavo tenditore,

T807A cavo tenditore merci di massa foto,

T807A installazione del cavo tenditore FYI,

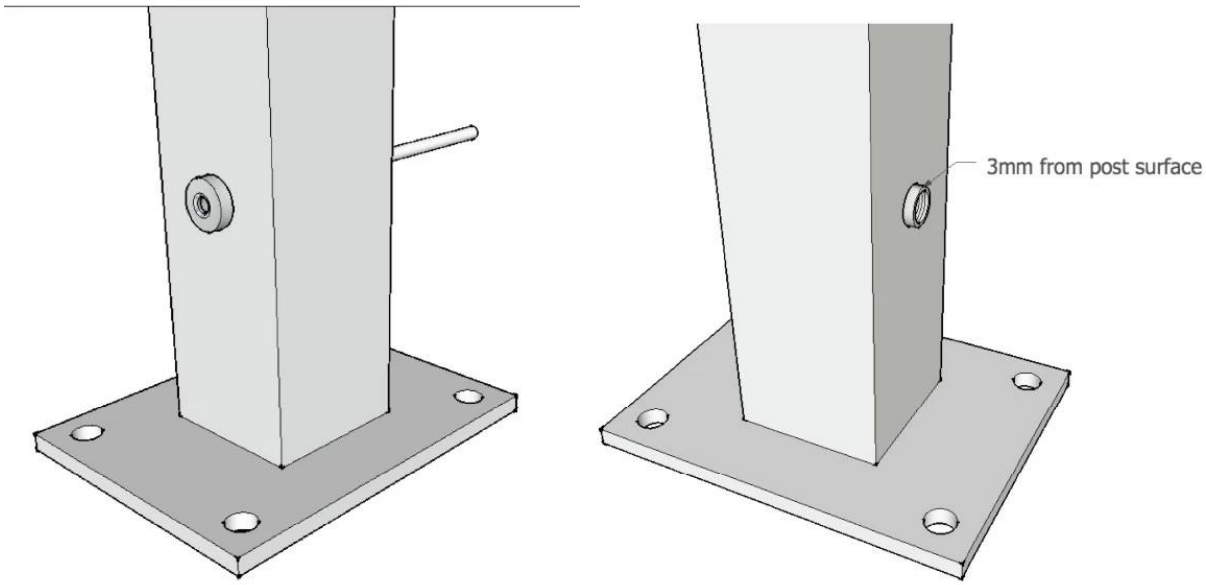

3. L'altro tenditore cavo di tipo:
javascript: void (0); / * * 1.467.620,971546 millions /

4. Progetto ringhiera cavo FYI,

Grazie per la vostra visita, ogni interessato o necessità, si prega di contattare me liberamente:

Contatto: Joey Lan

Skype: lancio-02.

E-mail: sales02@launch-china.cn.