C.R. LAURENCE RS0B2134BS CRL geborstelde roestvrijstalen rail standoff base en dop

1. Afstand details:

- Hoogwaardige 316 roestvrijstalen standaard
- Afwerking: geborsteld (ook glanzend gepolijst)
- Compact ontwerp met voet, kap en montagebout
- Voor gebruik met 1/2 "of 3/4" (12 of 19 mm) glas
- Voor montage op staal, beton of houtsubstraat

2. Ontwerptekening:

C.R. LAURENCE ontwerptekening:

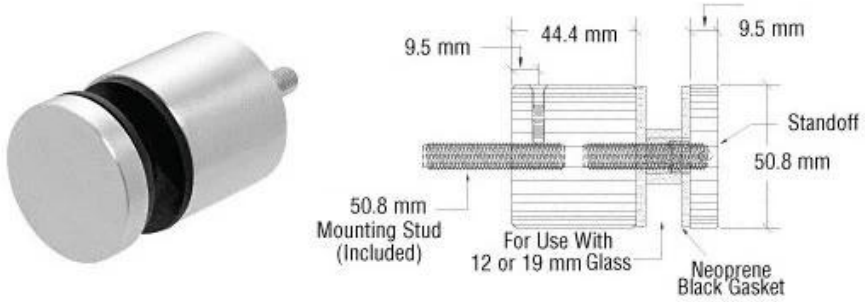

We hebben in feite productietekening, als klantverzoek, die past voor 12 mm glas:

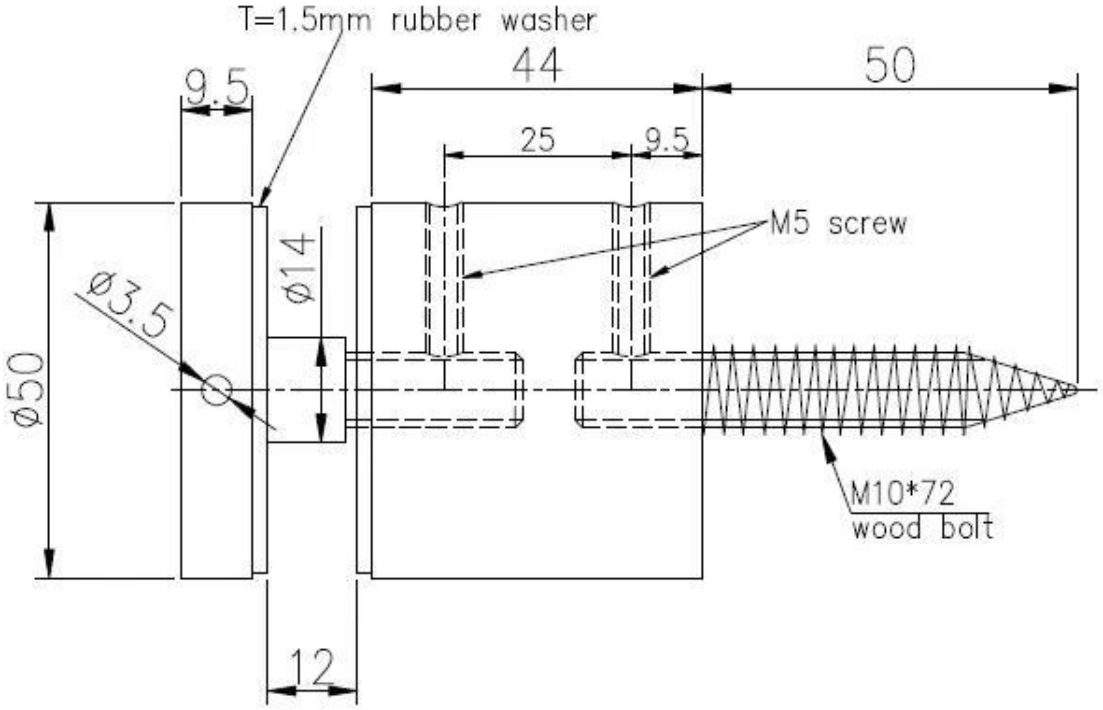

3. Elegante prestatiesfoto's:

Achterste gedeelte Schroef apart in de verpakking:

Neem gerust contact met ons op als u nog vragen heeft.

E-mail: sales02@launch-china.cn . Skype: lanceren-02.