Zware pijp SS316 glas om de scharnier G-R2 af te ronden

Merknaam: KEBIL
Type: glas om de post te ronden
Materiaal (Chemische samenstelling)
304: C≤0.08 Cr: 18.00-20.00 Ni: 8.00-11.00 Si≤1.00 S≤0.030 P≤0.045
316: C≤0.08 Cr: 16.00-18.00 Ni: 10.00-14.00 Si≤1.00 S≤0.030 P≤0.045 Mo: 2.00-3.00
Toepassing: frameless glas scherm
Oppervlakte: Satijn, Spiegel
Glasdikte: 8mm of 10mm of 12mm
Glasdeurmaat: 1200x900mm of 1500mmx1200mm
Gewicht: N.W: 0.70KG, G.W: 0.75KG
Installatie: één kant boren twee gaten / de andere kant boren twee gaten in de post
Bezorghaven: Shenzhen, China
MOQ: 10 PCS
Betalingstermijn: L / C, T / T, PayPal, Western Union, Veilig betalen

Productshow:

Mirror-polised:

Satijngeborstelde:

Inpakken:

365X330X230MM
365X330X230MM
365X330X230MM
365X330X230MM

Tekening:

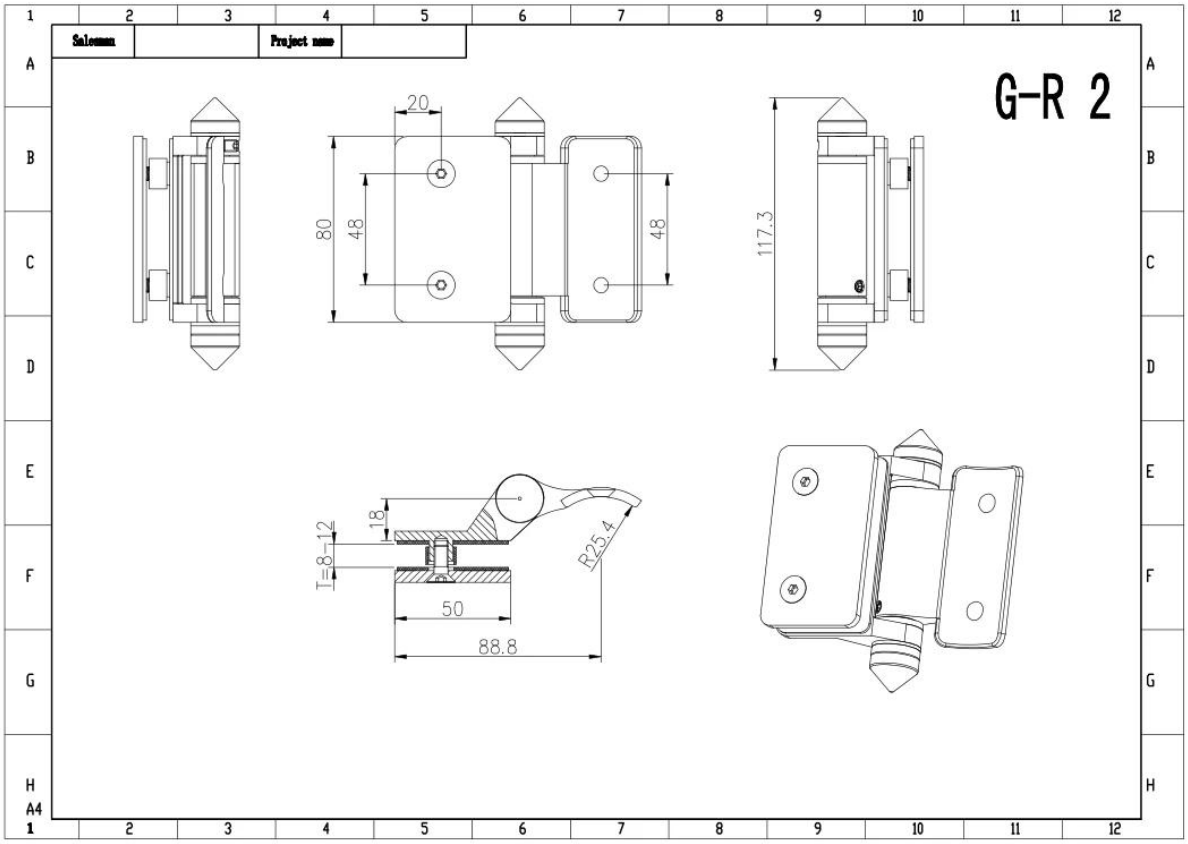

Projectbeeld:

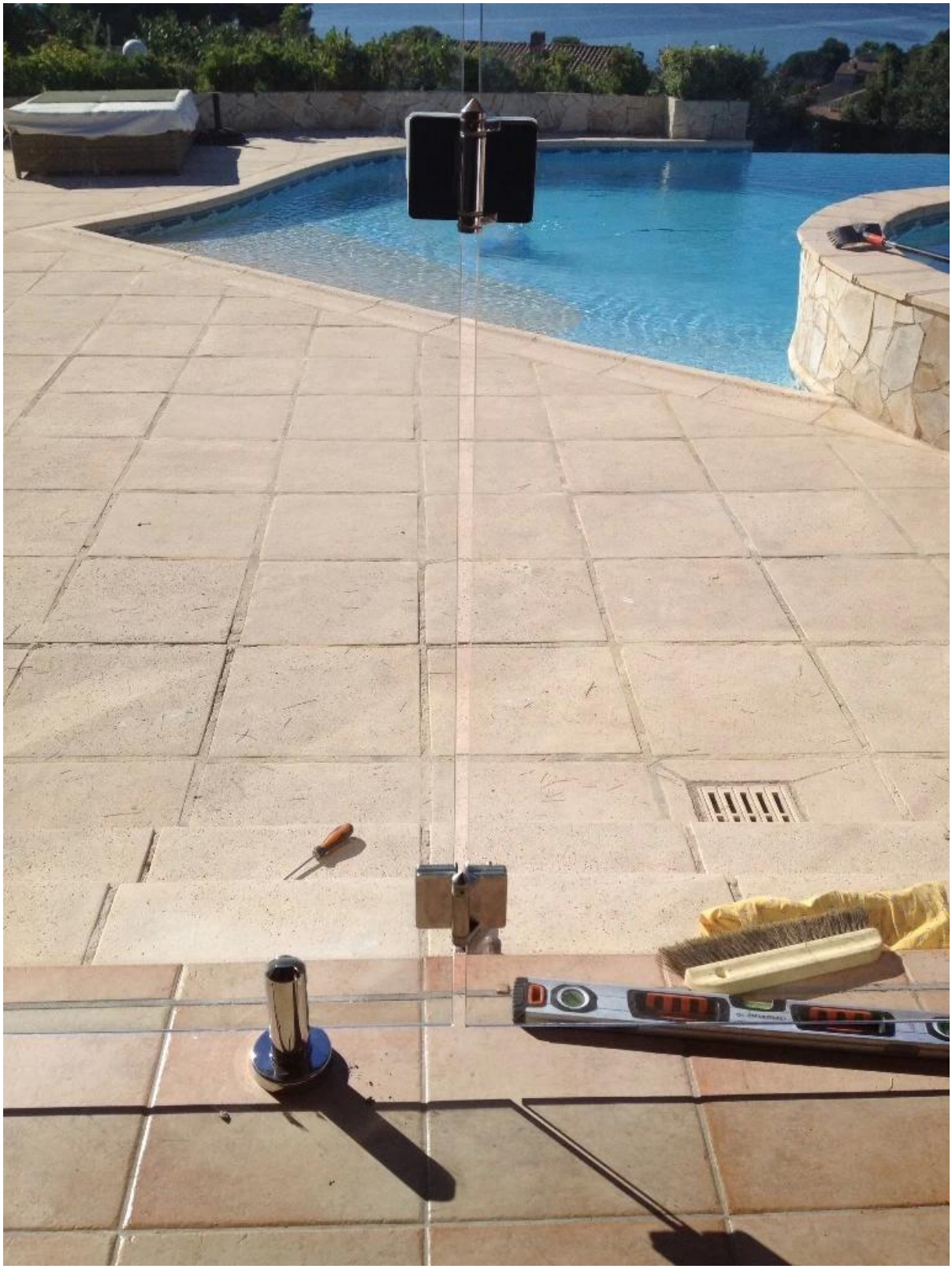

Welkom om ons te contacteren voor meer info:
Email: sales03@launch-china.cn
Mobiel: +8615907334556

KEBIL科比奥® SHENZHEN LAUNCH CO.LTD
LAUNCH INTERNATIONAL LIMITED

Eve Chow

Sales representative

M : +86 159 0733 4556
T : +86 755 8603 7559
E : sales03@launch-china.cn
A : B5-5003, Yilida Bldg, Nanshan District, Shenzhen