Productomschrijving

1. Grade: SUS316, SUS316L, DUPLEX2205
2. Glasdikte: 10 mm - 13,52 mm
3. Afwerking: gesatineerd of glanzend gepolijst
4. Certificering: ISO9001, CCC

Productnaam: Glazen balustrades, tappen, rvs glazen zwembadafsluiting
Materiaal: roestvrij staal
Modelnummer: RBM
Gemonteerd: bevloering
Toepassing: Frameloze omheiningen & Balustrade

Producten tonen

- mat geborstelde matte oppervlaktebehandeling

- Spiegel gepolijste heldere oppervlaktebehandeling

Meer foto's:

Inpakken:

Technische tekening:

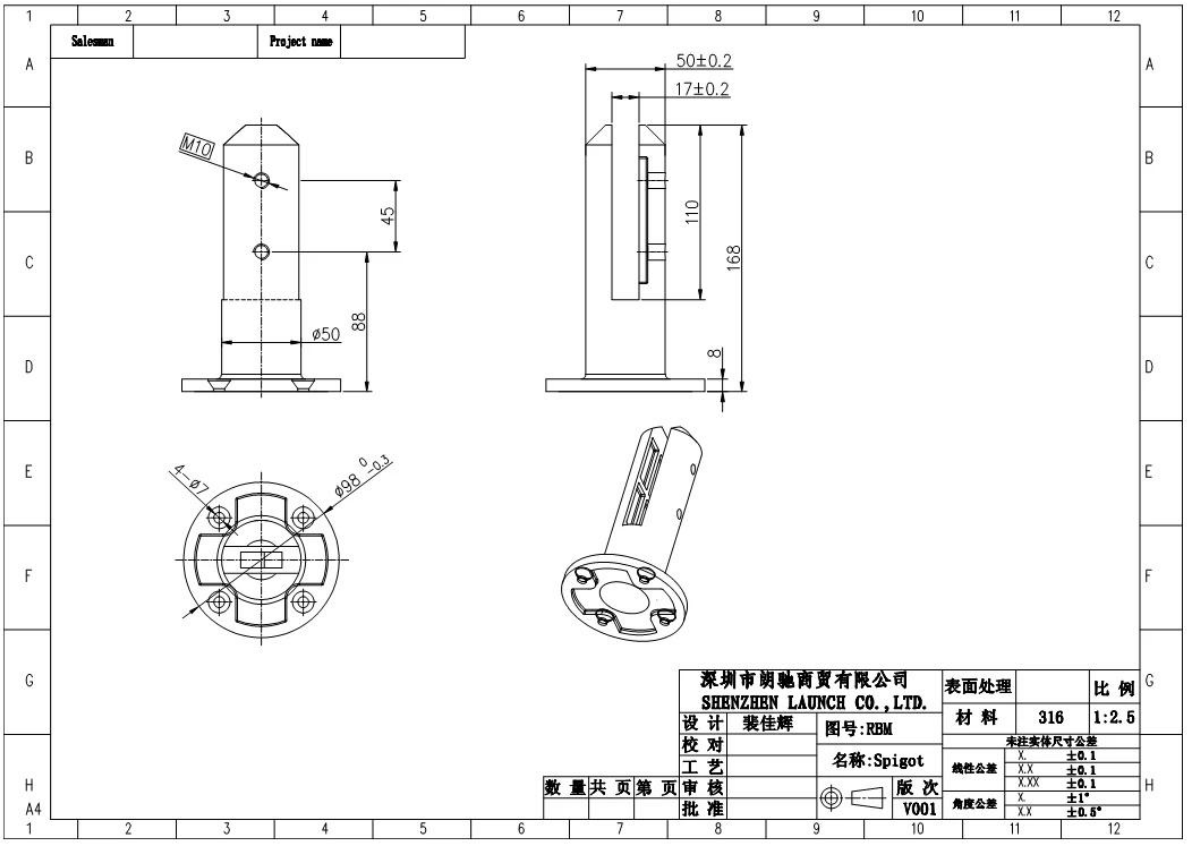

Meer kleuren beschikbaar:

Black Polished

Gold polished

Inpakken & Levering

Verpakkingsdetails :

1. Elke tap wordt omwikkeld met plastic folie en airbag en vervolgens in een doos gedaan.
2. 100 tappen zijn verpakt in één geval van multiplex.
3. Kan ook als vereisten van cliënten worden ingepakt.

Leveringsgegevens: 10-15 werkdagen na betaling.

Onze certificeringen

Contact
Eve Chow
E-mail: sales03@launch-china.cn
Mob / WhatsApp: +8615907334556

KEBIL科比奥® SHENZHEN LAUNCH CO.LTD
LAUNCH INTERNATIONAL LIMITED

Eve Chow

Sales representative

M : +86 159 0733 4556
T : +86 755 8603 7559
E : sales03@launch-china.cn
A : B5-5003, Yilida Bldg, Nanshan District, Shenzhen