glasklem met platte basis voor 3/8"glazen

Materiaal: Satinless staal 304/316
afwerking: mirrof of satijn gepolijst

Model nr .: G105

KEBIL
www.launch-china.com

Model nr .: G102

G102

Of courese, glasklem met ronde bases zijn ook aanwezig.

Model nr .: G105R

het vergelijken van siZE tussen G105 en G105R

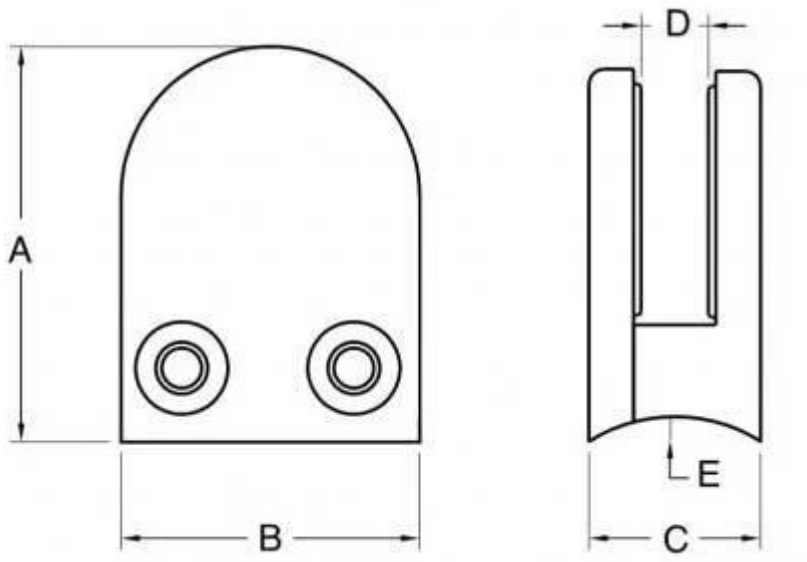

Modelnr.	EEN	B	C	D	E
G105	55	45	28	14	0
G105R	58	45	28	14	R-25,4

Model nr .: G102R

het vergelijken van siZE tussen G102 en G102R

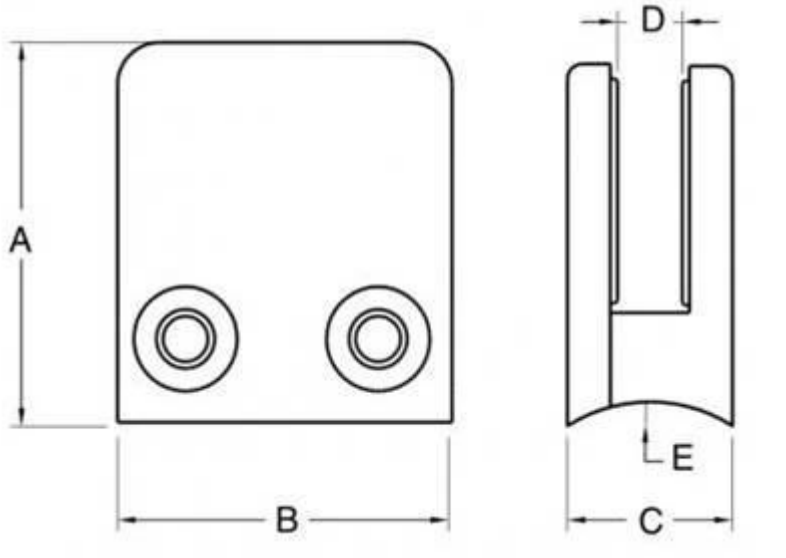

Modelnr.	EEN	B	C	D	E
G102	44	44	25	11	0
G102R	48	44	25	11	R-21,5

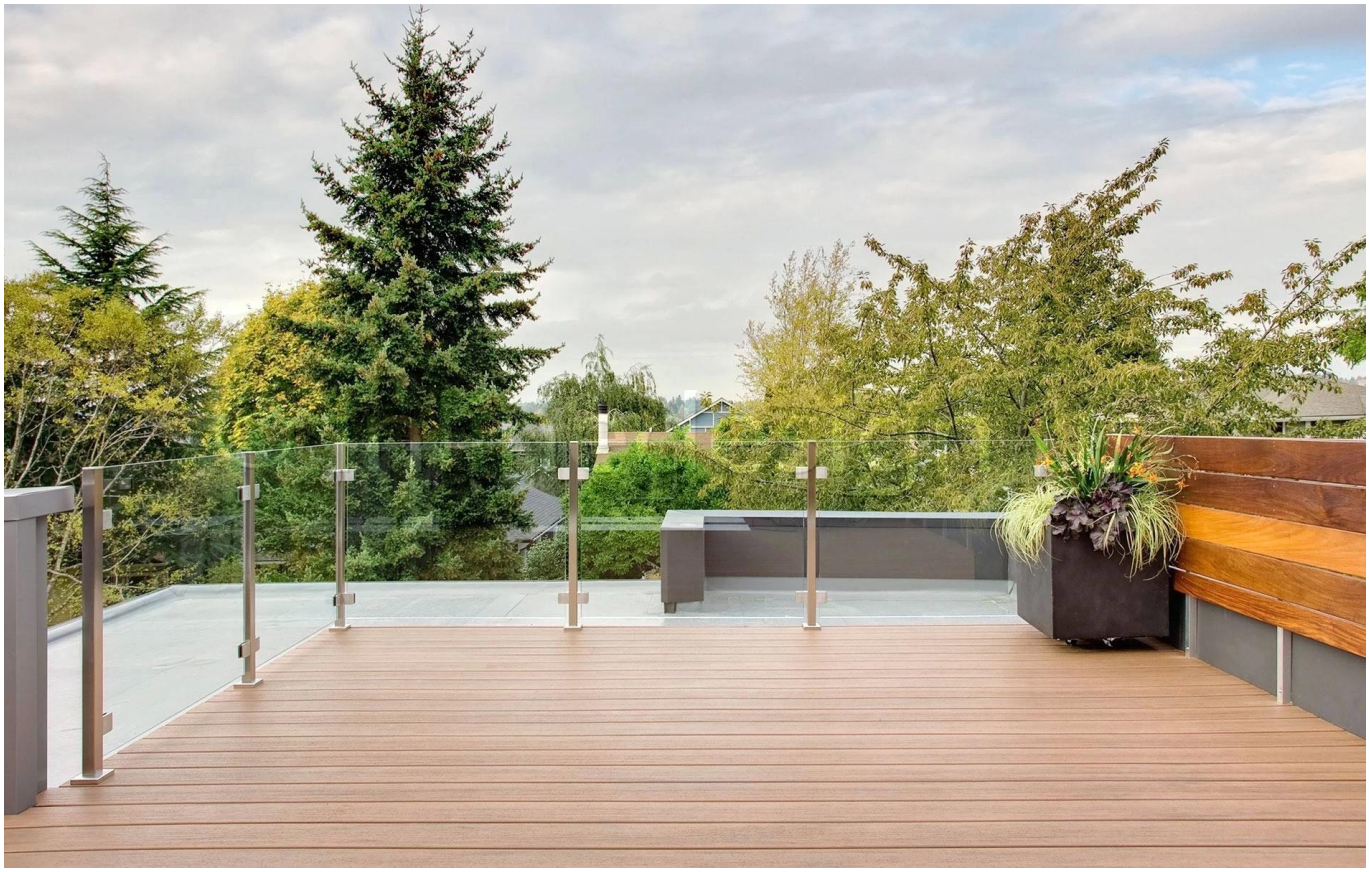

Heeft u interesse in onze producten, ga dan naar onze Startpagina of contact met mij op voor meer details.
E-mail adres: sales03@launch-china.cn