Glazen zwembadafscheiding roestvrij staal duplex 2205 betonnen glazen spon voor 8-13,52 mm glas.

Shenzhen Launch co. is geverifieerd door SGS Group met *Rapportnr. 19536352_P + T*

1. Kenmerken van betonnen glazen spon

    1. Modelnummer SBM
    2. 168 mm hoogte
    3. voor glas van 10-13,52 mm dikte
    4. vierkante bodemplaat glazen spie
    5. Duplex 2205 materiaal
    6. satijn of spiegelende afwerking

2. Foto & tekening van betonnen glazen spie SBM

KEBIL科比奥®

KEBIL科比奥®

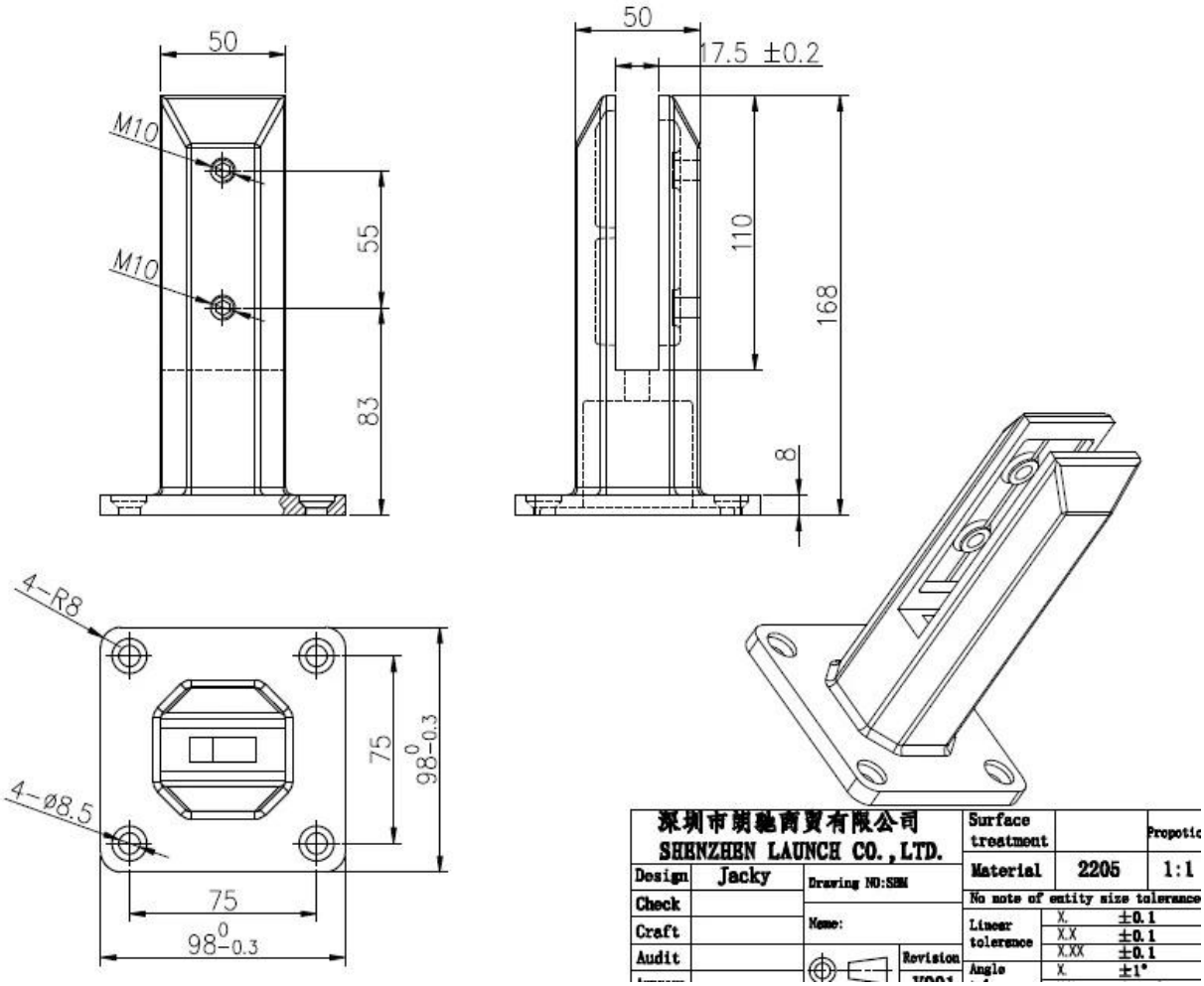

3. Productiefoto's van betonnen glazen spon-

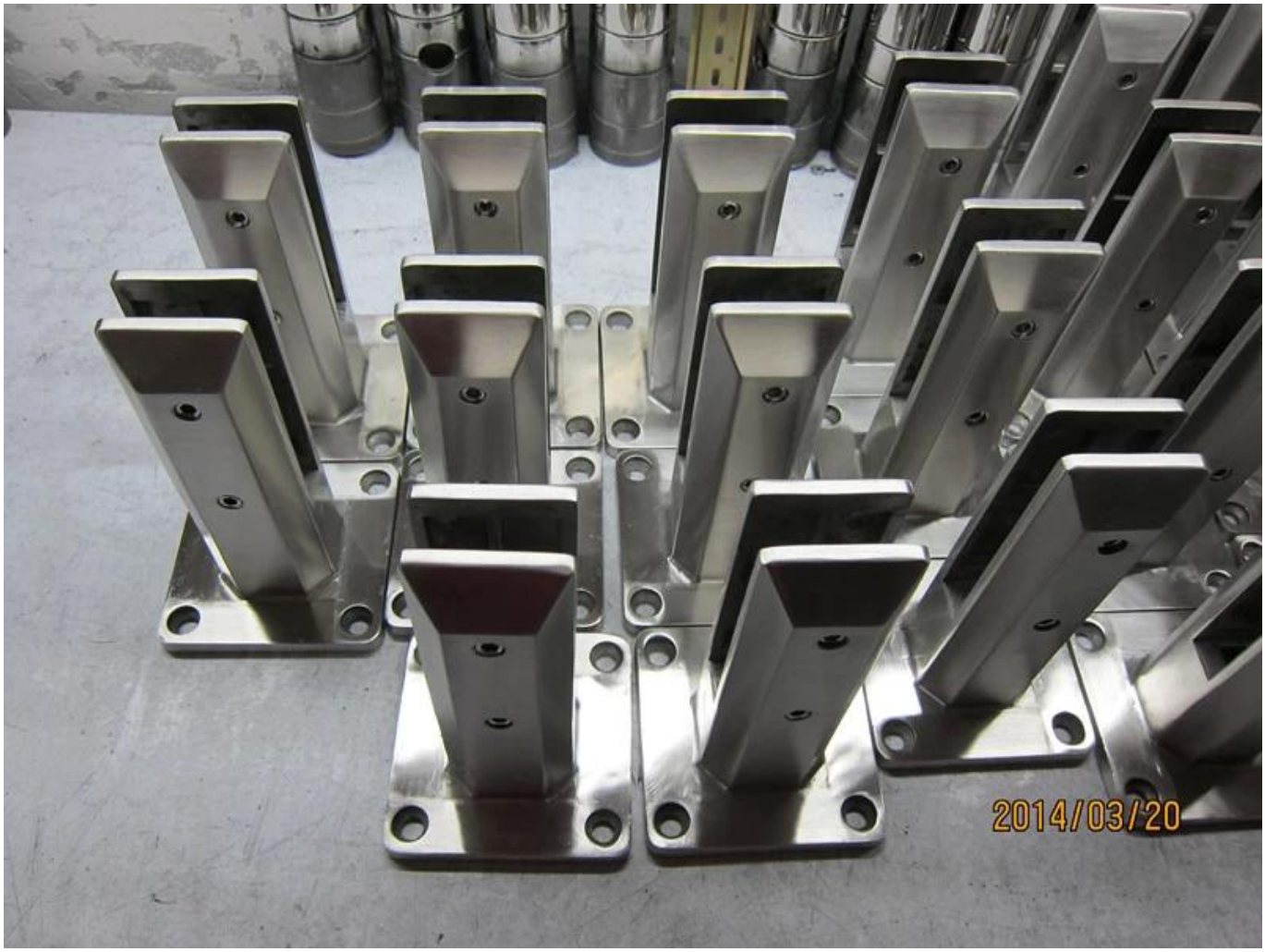
2014/03/20

2014/03/19

4. Projectfoto's van SBM van betonglas