Scharnier omschrijving:
Pool & nbsp; Gate Glas & nbsp; Lente Scharnier
Model: Glas & nbsp; aan Glas & nbsp; Scharnier
Model & nbsp; Geen .: G-G2
Pool Gate & nbsp; Hardware & nbsp; Kit & nbsp; omvat & nbsp; 1 & nbsp; X & nbsp;
MagneTIC latch and 2 X Self-closing hinges ,all screws and free installation tools.
Marine grade STAINLESS STEEL 316 made with a fantastic great MIRROR of & nbsp; SATIJN Pools & nbsp; finish.
Pakken & nbsp; 8mm/ 10mm / 12mm gehard & nbsp; glas & nbsp; gate
Model & nbsp; G-G2 Glas & nbsp; aan Glas & nbsp; Pool Gate Scharnier
2 & nbsp; van & nbsp; zelfsluitende & nbsp; voorjaar scharnier & nbsp; pak & nbsp; Glas / & nbsp; Glas & nbsp; applicatie

G-G2 Scharnier & nbsp; dimensie:
1 & nbsp; van & nbsp; glas & nbsp; aan glas scharnier 80mm BREEDTE
1 & nbsp; van & nbsp; glas & nbsp; aan glas scharnier 106,3mm LENGTE
1 & nbsp; van & nbsp; glas & nbsp; & nbsp; glas & nbsp; scharnier & nbsp; 21mm & nbsp; THIKCNESS
Afstand & nbsp; tussen de & nbsp; twee & nbsp; schroeven & nbsp; 48mm
Afstand & nbsp; van & nbsp; schroef & nbsp; & nbsp; scharnier & nbsp; rand: & nbsp; 20mm
Gelieve & nbsp; verwijs & nbsp; & nbsp; hieronder & nbsp; dimensie & nbsp; tekening:

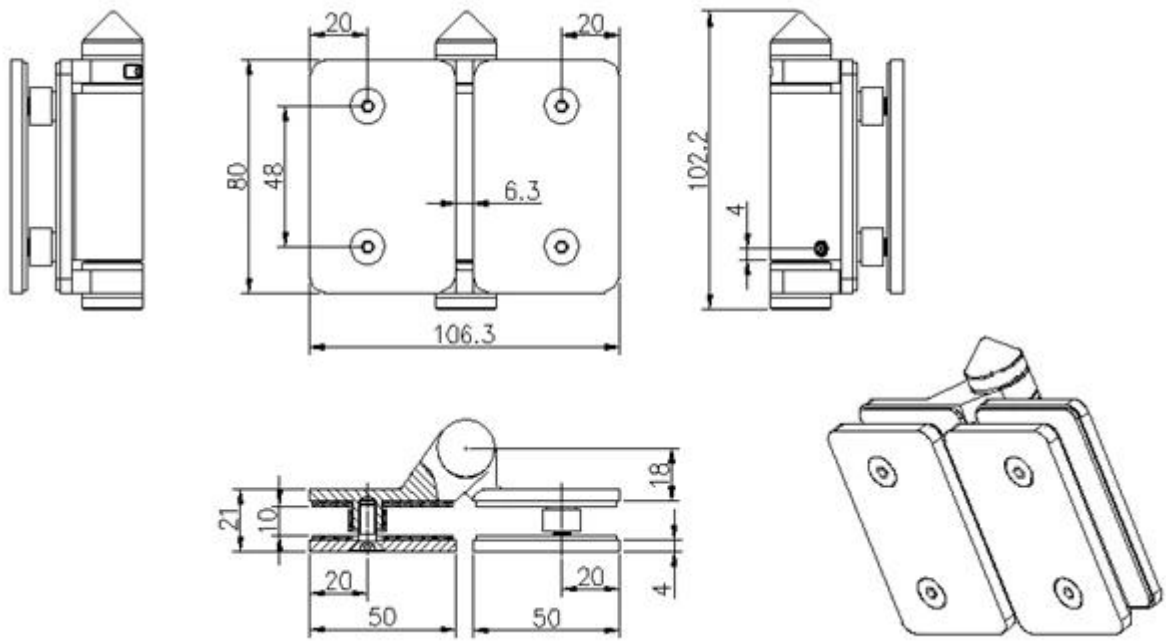

G-G2 Scharnier & nbsp; technische & nbsp; informatie:
Glas & nbsp; gate & nbsp;; & nbsp kloof & nbsp; 18mm, & nbsp; suits & nbsp; 8/ 10/12mm toughened glass gate, will fit onto 10/12mm fixed glass
1 & nbsp; van & nbsp; glas & nbsp; aan glas scharnier met 2 & nbsp; SCHROEVEN & nbsp; GAP 42 mm
Pool & nbsp; gate & nbsp; glas & nbsp; panel & nbsp; gat & nbsp; - 20mm & nbsp; in & nbsp; van & nbsp; glas & nbsp; rand, & nbsp; 42mm & nbsp; uit elkaar.
Glas & nbsp; gate & nbsp;; & nbsp kloof & nbsp; 18mm, & nbsp; suits & nbsp; 8/ 10/12mm & nbsp; gehard & nbsp; glas & nbsp; gate
neem & nbsp; downloaden & nbsp; hier & nbsp; van & nbsp; de & nbsp; technische & nbsp; tekening:

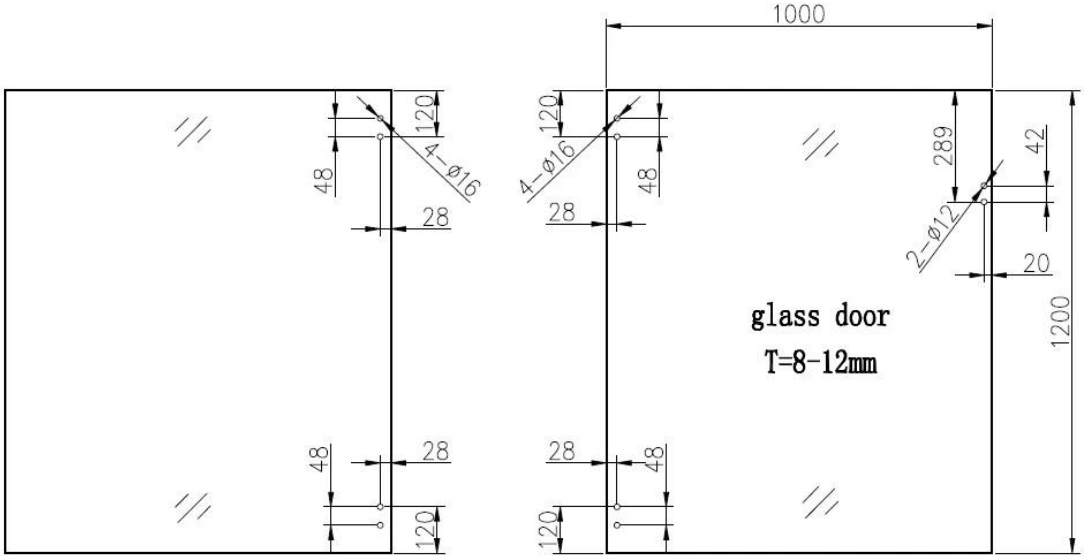

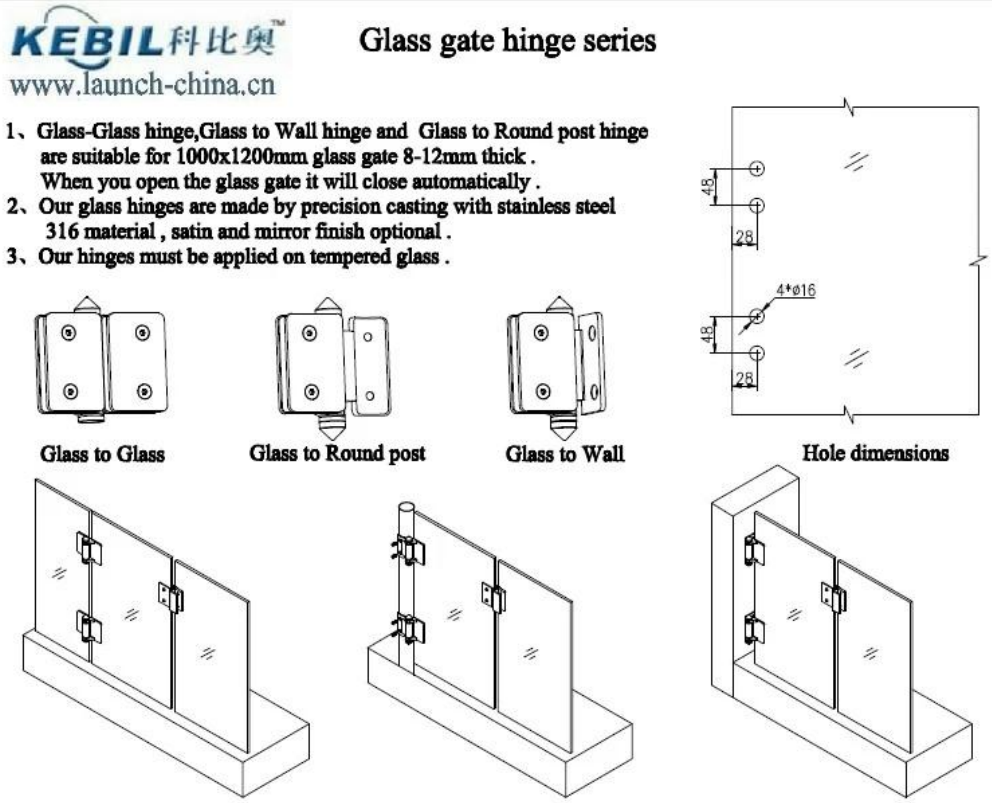

Voor Glas & nbsp; Pool & nbsp; Gate Scharnier & Amp; & nbsp; Installatie, Gelieve & nbsp; zie & nbsp; hieronder & nbsp; vedio & nbsp; link:
https://www.youtube.com/watch?v=DKZlF0cAt1M

Voor Glas & nbsp; Pool & nbsp; gate scharnier Verpakkingen, Gelieve & nbsp; hieronder & nbsp; verpakking & nbsp; foto's: